

Adviesverkoopprijslijst juli 2022

hansgrohe kranen en douches

hansgrohe.nl

Alle vermelde adviesverkoopprijzen gelden per 1 juli 2022.
De vermelde adviesverkoopprijzen zijn vrijblijvend en worden vermeld respectievelijk exclusief en inclusief 21% BTW in euro.
Alle eerder gepubliceerde prijzen komen hiermee te vervallen. Prijs- en modelwijzigingen blijven voorbehouden.
Maten bij maattekeningen worden aangeduid in mm. Levering uitsluitend via de Nederlandse sanitairgroothandel.
Op vrijwel alle hansgrohe producten is het Kiwa-keurmerk van toepassing.

Voor alle producten geldt: zolang de voorraad strekt. Producten kunnen vanwege materiaaltekorten, onderbrekingen in de toeleveringsketen of andere gebeurtenissen door overmacht tijdelijk niet op voorraad zijn. Neem voor meer informatie contact met ons op.

De volgende algemene voorwaarden zijn van toepassing:
https://www.hansgrohe.nl/algemene-voorwaarden

Adviesverkoopprijslijst juli 2022

hansgrohe

Hansgrohe · Naritaweg 126 · 1043 CA Amsterdam
Tel. +31 20 - 606 2400 · info@hansgrohe.nl · pro.hansgrohe.nl

Index

Merk hansgrohe

5 Inleiding
6 Bedrijf
10 Innovatie
14 Design
16 Kwaliteit
17 Service
18 Verantwoordelijkheid
19 Sportsponsoring

Straalsoorten en technologieën

Bad
20 Straalsoorten
22 Technologieën
30 FinishPlus

Keuken
32 Straalsoorten
33 Technologieën
37 FinishPlus

38 Uitlopende producten
42 Nieuwe producten
50 Artikelnummers en prijzen

Bad

Handdouches

74 Rainfinity
74 Raindance
76 Pulsify S NEW
77 Croma
80 Crometta
81 Vernis NEW
82 Jocolino NEW
83 DogShower NEW

Douchesets / glijstangen / houders

86 Douchesets
116 Douchesets met opbouw thermostaat
120 Glijstangen
127 Badsets
136 Porter wandhouders
137 Porter/Fixfit

Doucheslangen en accessoires

142 Sensoflex
142 Isiflex
143 Comfortflex
143 Metaflex

Hoofddouches

148 Rainmaker Select
153 Rainfinity
158 Raindance
170 Pulsify S NEW
172 Croma
176 Crometta
178 Vernis NEW

Showerpipes / douchepanelen

188 Rainmaker Select
190 Rainfinity
191 Raindance
201 Pulsify S NEW
204 Croma
216 Crometta
220 Vernis NEW

Thermostaten / Stopkranen

234 Opbouw thermostaten en renovatiesets
240 Inbouw thermostaten

iBox universal

268 iBox universal

Overzicht kranen

276 FinishPlus NEW
288 Metropol
310 Metris
322 Finoris NEW
332 Vivenis NEW
340 Talis
358 Focus
366 Logis NEW
376 Vernis NEW

Elektronische kranen/Care assortiment

396 Elektronische kranen
396 Focus Care kranen
399 Unica Comfort douchesets en glijstangen
402 Unica Comfort Accessoires

Accessoires

404 Rainfinity
404 Logis
407 AddStoris NEW
413 Unica Comfort Accessoires
413 Logis Universal
417 WallStoris NEW
425 RainScent

Afvoer- en overloopsystemen

Bad
430 Badvul-, afvoeren overloopcombinatie
437 Douche-afvoeren

Douche
437 Wastafel / bidet afvoeren
438 Sifons
441 Accessoires

Keuken

Keukenkranen

450 Aqittura M91
454 Aquno Select M81
455 Metris Select M71 / Metris M71
465 Talis Select M51 / Talis M51
469 Talis M52
470 Talis M54
474 Focus M41
476 Focus M42
480 Zesis M33 NEW
483 Logis M31
485 Logis M32
486 Vernis M35 NEW

Onderdelen

Onderdelen douches en toebehoren

Douche
490 Doucheslang
490 Douches
490 Douchehouders en schuifstukken
491 Zeeschalen en shampoo-houders
492 Afdekplaten
493 Onderdelen douches
493 Opvulschijfjes

Onderdelen kranen en toebehoren

Kranen
495 Kardoezen
496 Straalvormers/ perlators
497 Stop- en omstelkranen
497 Stopkranen en thermostaat elementen
498 Grepen
499 Rozetten en afdekkappen

Doorstroomdiagrammen

504 Handdouche
510 Hoofddouches
522 Zijdouches
522 Showerpipes en · douchepanelen

Straalsoorten



Een unieke douche-ervaring dankzij zacht omhullende microdruppels.



Intensieve straal van micro-fijne druppels voor effectief douchen.



Volle doucheregen, ideaal voor het uitspoelen van shampoo.



Intensieve waterstraal die activeert en wakker maakt.



Intensieve doucheregen met verfrissende werking.



Uit een zachte, met lucht verrijkte doucheregen spoelt de dag druppel voor druppel van u af.



Grote straal omhult uw hele lichaam met zachte druppels.



Een zachte regenstraal die het lichaam weldadig omhult.



Gerichte straal voor heerlijke wellnessmomenten.



Een krachtige massagestraal die doelgericht verkwikt.

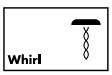

Geconcentreerde, ontspannende massagestraal.



De harmonieuze combinatie van zachte regendruppels en een dynamische straal.



Zorgt voor nieuwe energie na een drukke dag.



Een combinatie van een zachte regendouche en een dynamische straal.



Volle doucheregen, ideaal voor het uitspoelen van shampoo.



Intensieve waterstraal die activeert en wakker maakt.



Krachtige watervalstraal, die groots stroomt.



Waterval van zachte stralen.



Volle douchestraal voor het uitspoelen van vuil en shampoo.



Voor de benen en gevoelige plekken.



Een zachte straal, ideaal voor het behoedzaam reinigen van de poten.



Glashelder en zuinig in gebruik zonder luchtbijmenging. Uitermate geschikt om grote pannen of vazen snel mee te vullen. Spatwater kan worden voorkomen.



Straal met luchtbijmenging dankzij AirPower-technologie. Vollere, lichtere en zachtere druppels voor een aangename waterstraal.



Hulpbronnenefficiënt en reinigend. Ook geschikt om de spoelbak snel mee af te spoelen.



Superzachte, platte straal die niet spat, heel efficiënt is en grondstoffen bespaart.

Oppervlakken

Met de aanduiding van het oppervlak wordt elk bestelnummer (#) achtcijferig, bijvoorbeeld 28500, -000 = chroom



-000
chroom

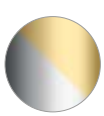

-090
Chrom
Gold Optic



-140
Brushed Bronze



-340
Brushed Black
Chrome



-400
Wit
Chroom

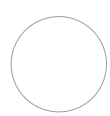

-450
Wit



-540
blauw

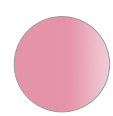

-560
roze



-600
zwart chroom



-610
zwart



-670
mat zwart

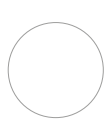

-700
mat wit



-800
Roestvrij staal



-820
Brushed Nickel



-990
Polished Gold
Optic

Technologieën



Bedien het water met één druk op de knop om de kraan of do uche aan- en uit te zetten of te wisselen tussen straalsoorten.



Verbruikt minder water met behoud van comfort en is zo milieuvriendelijker. Voor duurzaam doucheplezier.



Vermengt water rijkelijk met lucht. Voor een zachte, spatvrije straal en royale, volle douchedruppels.



Verwijder kalkresten gemakkelijk en snel door met je vinger of doek over de siliconen noppen te wrijven.



Onderhoudsvriendelijke oppervlakken.



DVerdeelt het water over een groot straaloppervlak en hult zo het hele lichaam in parels van wellness.



Met de verstelbare douchekop kan de waterstraal op individuele situaties worden afgestemd.

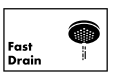

Hygiënisch: de douche loopt sneller leeg dankzij slimme afwateringstechniek.

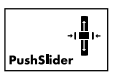

De douche kan met één hand moeiteloos en traploos in hoogte worde gesteld door in de houder te knijpen. Voor een gemakkelijke en comfortabele douche-ervaring.



Een voudige waterbediening: met de draaiknop kan de doorstroom gemakkelijk worden aangepast.



De thermostaat wordt niet heet aan de buitenkant dankzij een slimme waterdoorvoering. Veiliger douchen voor jong en oud.



De baduitloop kan makkelijk worden weggedraaid onder thermostaat als hij niet wordt gebruikt. Dit ziet er strak uit en is veiliger omdat er geen delen uitsteken.

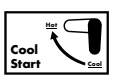

Als je de kraan opent met de greep in de middelste stand, krijg je standaard koud water. Warm water krijg je pas als je er actief om vraagt en zo bespaar je automatisch energie.



Definieert de beschikbare ruimte tussen wastafel en kraan. Voor verwachtingen op iedere hoogte.

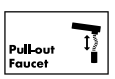

Uiterste flexibiliteit dankzij de uittrekbare vuistdouche. Biedt vele gebruiksmogelijkheden, van naspoelen van de wastafel tot haren wassen.



De sensor reageert net als veel bewegingsmelders op veranderde infraroodstraling. Zodra de sensor de warmte van handen detecteert, stroomt er water.

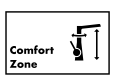

Geeft de hoogte, ruimte rondom de kraan en bewegingsvrijheid met de uittrekfunctie aan.

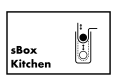

De slang loopt vrij en geruisloos. Soepel uit te trekken tot 76 cm vanuit de sBox.



De keukenmengkraan kan heel makkelijk uit de houder worden gehaald en worden neergelegd. Zo kunt u het raam gewoon naar binnen openen.

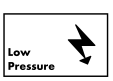

Lagedruk-mengkraan voor koudwatertoevoer met boiler/warmteaccumulator.



Montage zowel met meegeleverde lijmset als met meegeleverde schroeven mogelijk.



Alle accessoires kunnen eenvoudig aan het wandelement worden geklikt en eraf worden gehaald.

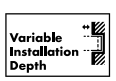

De wandbox is op verschillende dieptes te installeren voor een individuele uitstraling.

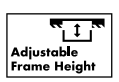

Voor vlakke inbouw in het aangrenzende oppervlak.



Voorkomt waterschade dankzij waterdicht basisdeel en voorgemonteerd afdichtingsvlies.



Montage in de vloer als een extra design-highlight.



Voor montage tegen de muur - voor slim gebruik van de ruimte.

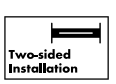

Installatie aangepast voor het monteren tussen twee muren in.



Minimalistische installatie tegen muren aan de achter- en zijkanten.



De douchegoot is inkortbaar om deze optimaal aan de situatie aan te passen.

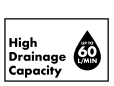

Afvoer met hoge capaciteit.



De sifon is makkelijk schoon te maken.



Waterhoeveelheid indien nodig doelgericht verhogen.

De mooiste momenten met water

De nieuwe betekenis van thuis
Veel mensen hebben het afgelopen jaar beseft wat voor ons al jaren de belangrijkste motivatie is: een toevluchtsoord in onze eigen woning maken waar we ons gewoon prettig voelen en kunnen ontspannen. Waar we altijd opnieuw een evenwicht vinden omdat alles goed doordacht, mooi en van hoge kwaliteit is en voor aangename momenten zorgt. Ruimten waar we ons niet moeten maar willen terugtrekken. Voor ons is dit een bevestiging dat we op de goede weg zijn. We zijn en blijven te allen tijde aan uw zijde – digitaal en persoonlijk.

Innovaties waar we ons goed bij voelen
Ontdek dit jaar nieuwe producten die de waterbeleving naar een hoger niveau tillen. Op basis van onze leidende waarden innovatie, design, kwaliteit en verantwoordelijkheid hebben wij boeiende en stimulerende oplossingen voor badkamer en keuken ontwikkeld. Daarbij gaan we in op de behoeften van alle gebruikers en ontwikkelen hiervoor de beste, trendsettende producten. Zoals Pulsify S, de douche met de innovatieve straalsoort PowderRain voor ongekende douche-ervaringen voor elke badkamerformaat. Of Finoris, de mengkraan die u een compleet nieuwe bewegingsvrijheid in de badkamer biedt. Andere spannende innovaties zijn: de kinderdouche Jocolino, en het flexibele opbergsysteem WallStoris.

Wij ontwerpen voor mensen
hansgrohe is een merk voor het leven. Ontspanning, verkwikkende verfrissing of betrouwbare helderheid: elk product is ontwikkeld door vakexperts uit het Zwarte Woud om uw dagelijkse routine makkelijker te maken – en te verrijken met aangename momenten. Onze producten zijn geen geïsoleerde ideeën maar holistische oplossingen. Op die manier worden ze een vast onderdeel in het leven. En uiteindelijk is het dat wat ons merk uitmaakt: de mens staat centraal.



*RainTunes is niet overal verkrijgbaar.





hansgrohe – Toekomst bouwt voort op herkomst

Hansgrohe is een merk met veel traditie. Oprichter Hans Grohe was in 1901 klein begonnen met een metaaldrukkerij in Schiltach in het Zwarte Woud. Het creatieve centrum en het hoofdkantoor bevinden zich nog steeds in dezelfde plaats. Maar vandaag de dag is het merk hansgrohe een wereldnaam. Bij Hansgrohe werken mensen die met hart en ziel knutselen en verfijnen. De passie voor water is tastbaar in de ingenieurskunst en het plezier te experimenteren. Maar de belangrijkste drijvende kracht is de knowhow en het engagement van al onze medewerkers. De energie en de drang om voortdurend te werken en te knutselen reikt van revolutionaire badkamerinnovaties tot toekomstgerichte technologieën om water te besparen. Het resultaat was de verdere ontwikkeling van de handdouche met zijn elegante en functionele porseleinen greep en de eerste Unica glijstang, die van douchen een populaire en alledaagse bezigheid maakte. De Mistral Eco douche, die het waterverbruik met 50 % verminderde, was een mijlpaal op weg naar een duurzame toekomst. De straalsoort PowderRain zorgt voor een unieke douche-ervaring dankzij zacht omhullende microdruppels, zelfs bij een laag waterverbruik met de EcoSmart-technologie. Deze en andere innovaties zetten het succesverhaal van het merk hansgrohe voort.



In 1901, Hans Grohe founded his metalwork business. He was a visionary, recognising the changing role of the bathroom in the home (despite it being a fairly new concept to most at the time).

Mijlpalen in de badkamercultuur.



Handdouche
Eerste handdouche met witte porseleinen greep. Hiermee maakte hansgrohe douchen voor veel huishoudens voor het eerst betaalbaar.



Glijstang Unica
Met deze primeur konden handdouches voor het eerst op elke gewenste hoogte worden vastgezet.



Tribel
Eerste voor het design bekroonde handdouche in felle kleuren en instelbaar met drie straalsoorten.



ALLEGROH
De eerste mengkraan met nieuwe beugelgreep, draaibare uitloop en innovatieve kogelmengtechniek.



iBox universal
Eerste en enige inbouwdeel voor standaard- en thermostaatoplossingen – een revolutie voor de inbouwinstallatie.



Raindance
Eerste handdouche met XXL-douche, plat silhouet en korte greep. Het multitalent wordt een trendsetter.



FinishPlus
Hoogwaardige oppervlaktedesigns voor veel mogelijkheden bij de vormgeving.



PowderRain
Een unieke douche-ervaring dankzij zacht omhullende microdruppels.



RainTunes*
Water, geluid, geur, beelden en licht worden tot voelbare sensaties gecombineerd.

*RainTunes is niet overal verkrijgbaar.

Innovatie – wat ons drijft en u verder helpt

Of het nu om nieuwbouw of renovatie gaat: met de slimme producten en de nieuwste technologieën blijft u de concurrentie een stap voor. De Hansgrohe SE meldt elk jaar honderden nieuwe designs, octrooien en merken aan en heeft 15.000 actieve industriële eigendomsrechten. We worden dus niet voor niets gezien als pionier in de sanitairbranche. Daarbij zijn technische topprestaties voor ons geen doel op zich, maar baanbrekende oplossingen voor uw succes. Productvoordelen en gebruiksgemak voor de klant staat bij hansgrohe steeds centraal. Met hansgrohe vertrouwt u op de nieuwste technische innovaties.



Eigen onderzoeks- en ontwikkelings-laboratorium

Uiterlijk, functionaliteit en materiaal van een douche of mengkraan zijn bij hansgrohe „premium“ – en ook de kwaliteit van de geluiden. In ons eigen straallaboratorium zoeken akoestiekexperts naar het perfecte geluid van water voor hansgrohe merkproducten. Dit betekent dat klanten over de hele wereld zich volledig op hun gemak kunnen voelen in de badkamer en kunnen genieten van een aangename geluidskwaliteit.





Voor elk douchetype de passende straalsoort.

Ledereen doucht anders. Het gaat voor veel mensen niet alleen om lichaamsverzorging, maar ook om ontspanning. Anderen hechten waarde aan een activerende, verfrissende douche-ervaring. Welke wensen uw klant ook heeft: bij hansgrohe vindt iedereen de passende straalsoort. Een ervan heet PowderRain. Bij deze straalsoort komen duizenden ultrafijne druppeltjes uit de douchekop. PowderRain omhult het lichaam over een groot oppervlak, wat zich aanvoelt als een allesomhullende cocon van water. Voor de stille microdruppels hebben de hansgrohe straalonderzoekers al hun waterkennis toegepast. Het resultaat: een zinnenprikkelend, fluisterstil verwenprogramma voor uw eigen 'wellness resort'. Door het lage gewicht van de PowderRain druppels wordt er bovendien minder gespat.



Technologieën die verrassen.

Mensen gebruiken graag producten die het dagelijks leven nog mooier en makkelijker maken. Het zijn soms de kleine, onzichtbare technologieën die het grote verschil maken. Drukken is vaak makkelijker dan draaien. Select is de technologie waarbij een kleine knop voor groot comfort zorgt. Of QuickClean, de snelle anti-kalkfunctie. Door de hansgrohe technologieën zijn mengkranen en douches zuinig in gebruik, eenvoudig te bedienen of makkelijk te reinigen.

Design – samen bekroonde producten ontwikkelen

Fraaie functionaliteit overtuigt met hoofd en hart, ook in uw badkamerproject. Bij hansgrohe kunt u hierop vertrouwen. Dit bewijzen de bekroonde producten die designjury's steeds weer weten te overtuigen. De producten gaan langer mee dan kortstondige trends en overtuigen bovendien door investeringszekerheid. Daarvoor staan prestigieuze projecten wereldwijd symbool. Goed design maakt het verschil en zorgt voor een steeds betere gebruikservaring. hansgrohe werkt al meer dan 30 jaar met Phoenix Design samen en is uitgegroeid tot een toonaangevende designer in de branche, met meer dan 600 prijzen voor het mooiste design.

Meer dan 600 onderscheidingen gewonnen.



DESIGN AWARD 2021

INNOVATIVE INTERIOR winner

GERMAN DESIGN AWARD WINNER 2021

GERMAN INNOVATION AWARD '21 GOLD

reddot winner 2021





Serenia The Palm
Dubai, United Arab Emirates
Produkte: hansgrohe Metris
Copyright: Serenia The Palm



Wereldwijd realiseren projectontwikkelaars en investeerders samen met architecten en ontwerpers ambitieuze projecten. Daarvoor is er ook altijd vraag naar intelligente en tevens fraaie oplossingen voor de omgang met het vitale element water. De mengkranen, douches en badkamercollecties uit het Zwarte Woud verlenen top-adressen een bepalende dosis design en comfort: in indrukwekkende hotels en openbare gebouwen, in particuliere residenties en koninklijke paleizen, in exclusieve sportclubs en op cruiseschepen en luxejachten. Meer inspirerende voorbeelden hiervan vindt u op https://pro.hansgrohe.nl/daarom-hansgrohe/referenties

In de hele wereld thuis.



InterContinental – ANA Beppu Resort & Spa
Oita, Japan
Producten: hansgrohe Logis
Copyright: ANA Beppu Resort & Spa



Kwaliteit – hoogste eisen voor een lange levensduur

U wilt badkamerproducten inbouwen waar de klant lang plezier van heeft. Daarbij kunt u op hansgrohe rekenen. Onze klanten te allen tijde de hoogste kwaliteit bieden is een elementair onderdeel van de ondernemingsfilosofie van hansgrohe. Wij maken al meer dan 120 jaar hoogwaardige sanitaire producten en garanderen de hoge standaard met omvangrijk kwaliteitsmanagement. Dat is in alle fabrieken, nationaal en internationaal, effectief.

Op deze vertrouwenwekkende en generaties lang beproefde basis gaan wij als fabrikanten een stap verder: wij bieden consumenten een fabrieksgarantie van vijf jaar* op onze producten.

De fabrieksgarantie is op vrijwillige basis.Hansgrohe geeft zijn verkooppartners daarmee nog een goed argument om de voordelen van zijn merken ten opzichte van de consument succesvol in te zetten. De Hansgrohe service ondersteunt de vakpartners competent bij de implementatie van deze fabrieksgarantie.

De klant zal ook blij verrast zijn met de 15 jaar garantie op beschikbaarheid voor reserveonderdelen, die ook voor investeringszekerheid zorgt als een lijn uit het assortiment verdwijnt.



hansgrohe garantie en garantie op beschikbaarheid.

hansgrohe produceert op het hoogste technische niveau. De mens is daarbij zelf de maatstaf voor de eisen die we stellen. Daarom wordt elk product zorgvuldig door mensenhanden gecontroleerd voordat het onze fabriek verlaat.

*Deze garantie geldt voor alle hansgrohe producten, behalve de producten die op **hansgrohe.de/garantie bij II b zijn** vermeld.

Service – partnerschap waar u op kunt rekenen

U geeft alles in uw werk en kunt daarbij rekenen op een betrouwbare partner. hansgrohe ondersteunt u als professional bij uw projecten op meerdere vlakken tegelijk: bij hansgrohe staan ervaren sanitairspecialisten ter beschikking die u ook bij ongewone vragen verder helpen. Op elk moment, persoonlijk en wereldwijd. Maar service betekent voor ons nog meer: met brochures, video's en online webinars bent u altijd op de hoogte en kunt u beter met uw klanten communiceren. We ontwikkelen ons serviceaanbod overigens voortdurend verder, samen met u.

We houden u regelmatig op de hoogte - over nieuwe hansgrohe producten, marketing- en verkoopacties, seminars, evenementen en bedrijfsnieuws. En we informeren u individueel: om het even of u uit de handel, uit installatiebedrijven of uit de projectontwikkeling komt. Meld u hier aan om steeds het overzicht te behouden!
https://pro.hansgrohe.nl/service/nieuwsbrief

Professionele knowhow met onze online Aquademie of trainingen.

eLearnings van hansgrohe ondersteunen u met informatie uit eerste hand – en versterken uw adviesvaardigheden in verkoopgesprekken. In digitale trainingen reiken we u de belangrijkste argumenten aan, trainen we u over productspecificaties en nog veel meer. De compacte online presentaties zijn daarbij heel flexibel te gebruiken: waar en wanneer dan ook, op de computer, tablet of smartphone. Start gewoon de betreffende eLearning en onderbreek deze heel flexibel volgens uw eigen behoeften.
https://pro.hansgrohe.nl/service/elearning

Knowhow voor u: wij bieden u talrijke seminars, trainingen en evenementen op diverse gebieden zoals nieuwe technologieën, moderne marketingtools of management- en personeelsbeleid. Waar? In ons eigen trainingscentrum Water Studio in Amsterdam, maar ook ter plaatse bij andere ondernemingen.
https://waterstudio-amsterdam.nl/trainingen-en-events-/



Wij staan altijd klaar om u verder te helpen.

Op onze website voor vakpartners kunt u van nog meer digitale diensten gebruikmaken: informatie over leveringstijden, online-onderdelencatalogus, maattekeningen en 3D-gegevens, prijslijsten, BIM-gegevens (Building Information Modeling) voor de belangrijkste software-applicaties en marketingtools. Zo kunt u steeds de gewenste informatie vinden – ook onderweg of direct bij de klant zelf.
https://pro.hansgrohe.nl/

Verantwoordelijkheid nemen – duurzaam handelen

Drie thema's staan voor ons centraal: verantwoord ondernemen, sociaal handelen en ecologisch bewustzijn. Alleen met zo'n vooruitziende ondernemingscultuur kunnen wij succesvol zijn – nu en in de toekomst. In al onze vestigingen wereldwijd denken en handelen wij op verantwoorde wijze, en dat al jarenlang. Dit geldt voor milieuvriendelijke productieprocessen en voor de zorgvuldige omgang met medewerkers en ressources.



Klaus Grohe, de zoon van de oprichter, was een vroege voorstander van duurzaamheid. Hij maakte milieubewust denken en handelen tot principe bij Hansgrohe: in 1987 bracht Hansgrohe als een van de eerste fabrikanten in de sanitairbranche een waterbesparende douche op de markt. Tegelijkertijd hebben wij talrijke projecten gelanceerd om in onze fabrieken op een milieuvriendelijke en grondstofbesparende manier te produceren.

Bij Hansgrohe zetten we momenteel een reuzenstap op het gebied van klimaatbescherming. Voor 2030 streven we naar klimaatneutraliteit voor het hele bedrijf, inclusief onze producten. Voor deze stap berekenen wij de gebruikte grondstoffen, verpakking, logistiek en alle producten op hun klimaatneutraliteit.

Eenvoudig besparingspotentieel berekenen.

Onze slimme online-tool laat in één oogopslag zien hoe groot het besparingspotentieel is met de milieuvriendelijke EcoSmart-technologie. De waterbespaarcalculator van hansgrohe is zowel voor particulieren als voor grote klanten heel interessant. Want hiermee kan in een handomdraai worden uitgezocht met welke producten geld én kostbare grondstoffen kunnen worden bespaard.
https://pro.hansgrohe.nl/advies/waterbespaarcalculator

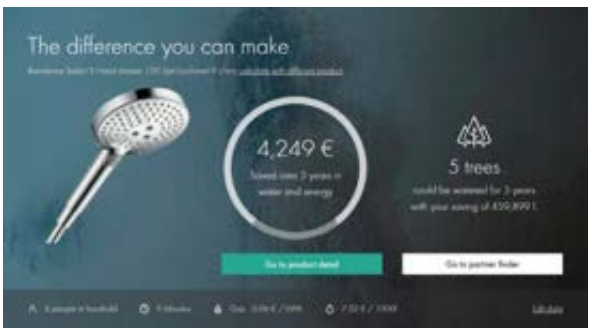

Individueel berekenen

- Aantal personen in huishouden
- Soort energie
- Gemiddelde douchetijd in minuten
- Waterkosten €/1000 L
- Energiekosten €/kWh
- Productselectie

Sportsponsoring – premiumteam voor premiumproducten

Wij zetten ons in voor topsport: hansgrohe is sinds 2017 de officiële hoofdsponsor van de professionele wielerploeg BORA-hansgrohe. Dezelfde waarden, globale reikwijdte: met dit internationale dreamteam, bestaande uit 29 atleten uit tien landen, is hansgrohe vertegenwoordigd in 140 landen over de hele wereld. Als merkambassadeur zijn onze wielrenners bijna 300 dagen per jaar onderweg.

In 2019 was BORA-hansgrohe het op een na beste team van de UCI WorldTour. Highlight 2021: het Duitse topteam wint het puntenklassement in de Giro d'Italia – vooral dankzij superster Peter Sagan, die daardoor de beroemde trui "Maglia Ciclamino" behaalde.

Waar wanneer en wie aan de start verschijnt, kunt u vinden op de website en de social media van hansgrohe en de ploeg BORA-hansgrohe.

borahansgroheofficial
hansgroheNL

borahansgrohe
hansgrohe_nl

BORA-hansgrohe.com
hansgrohe.nl



Meer doucheplezier met de verschillende straalsoorten van hansgrohe

Straalsoorten – ontspannen of vitaliseren elk douchtype

Iedereen doucht anders en stelt andere eisen aan de perfecte douche. Het gaat voor veel mensen niet alleen om lichaamsverzorging, maar ook om ontspanning. Anderen hechten waarde aan een activerende, verfrissende douche-ervaring. Welke wensen uw klant ook heeft: bij hansgrohe vindt iedereen de passende hand- en hoofddouche met de individueel aangename straalsoorten. Met Select producten genieten uw klanten met extra comfort.



PowderRain
Unieke douche-ervaring dankzij zacht omhullende microdruppels om met alle zintuigen van de douche te genieten en helemaal te ontspannen. zes keer verfijnde straalopeningen veranderen het water in een fijne cocon van microdruppels die het hele lichaam zacht omhullen.



Intense PowderRain
Intensieve straal van microfijne druppels voor effectief douchen. Intense PowderRain is dankzij het veel grotere aantal druppels buitengewoon effectief. Een intensieve en tegelijk fluweelzachte straal. Door het lage gewicht van de microdruppels wordt er verder minder gespat.

Scan de code en beleef alle straalsoorten in de productvideo.



Rain
Kleine openingen aan de hand- of hoofddouche, groots effect: de straalsoort Rain vitaliseert en verfrist op zijn aangename, krachtige wijze waarmee hij het lichaam verwent. Daarmee is hij ook perfect om bijvoorbeeld shampoo snel en grondig uit te spoelen.



RainAir en RainAir XL
Het gaat niet alleen om reinigen, maar ook om ontspanning. Een hand- of hoofddouche met de volle zachte RainAir-straal, waarbij iedere met lucht verrijkte druppel uit een grote, brede straalopening valt, is daar uitstekend geschikt voor.



IntenseRain
Met de krachtige IntenseRain-waterstraal kan shampoo heel eenvoudig worden uitgespoeld. Ideaal om 's morgens snel klaar te zijn voor de nieuwe dag. Want de Intense-Rain-stralen spoelen niet alleen de shampoo, maar ook de ochtendmoeheid vlot van u af – voor een vitaal begin van de dag.



TurboRain
Het universele instrument voor snelle resultaten: de vitaliserende TurboRain-straalsoort doet zijn naam alle eer aan. De sterkste van alle Rain-stralen zorgt door zijn pure kracht voor een verfrissende douchebelevenis. Voor diegenen die van snel en ongecompliceerd houden.



SoftRain
De zachte SoftRain-waterstraal omhult het lichaam behoedzaam. Een weldaad voor de huid en ook voor de geest. Voor de dagelijkse douche of voor ontspanning: de SoftRain-straal is de juiste keuze. Hij ontplooit zijn sterke punten zowel bij het snel afspoelen in de ochtend als bij een uitvoerige douchesessie na een zware dag.



Mix
Zacht en dynamisch tegelijk. De Mix-straalsoort brengt de volle, zachte RainAir-straal samen met de krachtige en vitaliserende CaresseAir-straal. Aan de buitenkant omhullen zachte druppels het lichaam, terwijl in het midden een gerichte waterstroom de huid masseert. De perfecte mix voor dagelijks doucheplezier.



Whirl
Met de geconcentreerde Whirl-straal worden de inspanningen van de dag gewoon weggemasseerd. Of het nu met de hand- of met de hoofddouche is: 3 aparte stralen draaien in schroefvorm rond elkaar en helpen met hun intensieve massage-effect spanningen los te maken.



CaresseAir
5 sterke stralen lopen in elkaar over en resulteren in een vitaliserende, krachtige massagestraalsoort voor aangename ontspanning. Precies wat u nodig heeft om uzelf weer goed te voelen na het sporten of een lange werkdag.

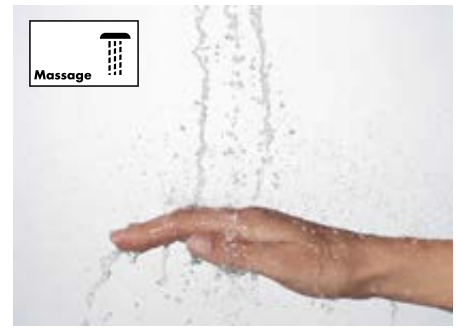

Massage
Een geconcentreerde straal die de stress van alledag van u af laten vloeien. Dankzij de gerichte straal worden aangespannen plekken spelenderwijs losgemaakt. De innovatieve ringvormige positionering van de stralen maakt de douche tot een mobiele wellness-toepassing voor de eigen badkamer.

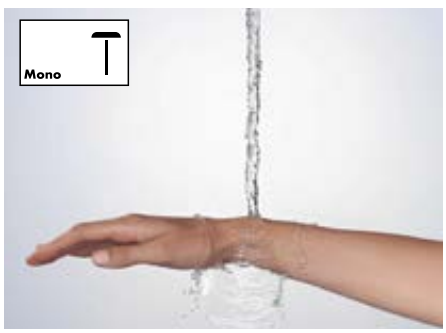

Mono
Gerichte, rustgevende ontspanningsstraal vanuit het midden van de douche. De Mono-straalsoort helpt met zijn lichtheid om tot rust te komen en is daarmee de perfecte straalsoort om te ontspannen.



RainFlow
Een hoofddouche met de heldere, mooi vormgegeven RainFlow watervalstraal haalt een watervalgevoel in de badkamer. U geniet van water in zijn mooiste vorm: het water stroomt als waterval op uw nek en schouders. Zo wordt een doelgerichte bevochtiging van deze lichaamsdelen mogelijk, wat voor extra ontspanning zorgt.



RainStream
Met de RainStream straal hebben de straalontwikkelaars van hansgrohe een hele prestatie geleverd. Deze bijzondere hoofddouchestralen vermengen zich niet, maar blijven tot op de vloer en iedere hoogte even krachtig en intens. Het resultaat: een nieuwe, vitaliserende douchebelevenis.

Video's over alle straalsoorten vindt u onder **youtube.com/hansgrohe**

Meer efficiëntie en ervaringen in de badkamer

Technologieën – ultiem bedieningscomfort voor uw klanten



Select

Drukken is vaak makkelijker dan draaien. Bij de innovatieve Select-technologie is één eenvoudige druk op de knop van de douche of douchebediening genoeg om van straalsoort te wisselen of water aan te sturen. Voor nog meer comfort tijdens het douchen voor jong en oud.

- Intuïtieve bediening met één druk op de knop
- Geschikt voor alle leeftijdsgroepen
- Mechanische constructie voor duurzame functionaliteit
- Voorinstelling van de temperatuur mogelijk
- Kan ook worden bediend met een arm of elleboog



Knop in plaats van hendel aan de mengkraan – dat is de nieuwe vorm van comfort bij de wastafel. En een comfortabele verrijking, ideaal ook in de meergeneratiebadkamer. Met de mechanische Select-knop worden dagelijkse routines, zoals scheren of tandenpoetsen, makkelijker. Daarbij is de knop ook nog eens bijzonder robuust, zoals uit langlopende onderzoeken naar voren is gekomen.









EcoSmart

Dankzij de EcoSmart-technologie verbruiken douches van hansgrohe door luchtbijmenging tot 60 % minder water dan andere producten. Dat bespaart bovendien ook waardevolle energie.

- Tot 60 % minder waterverbruik (douches)
- Waterverbruik van nog maar 5 l/min (wastafelmengkraan)
- Lager energieverbruik en daardoor minder CO_2-uitstoot en lagere kosten
- Dubbel besparend dankzij een lager water- en energieverbruik



hansgrohe wastafelmengkranen verbruiken dankzij EcoSmart technologie door het bijmengen van lucht maar 5 l/min. Zo wordt warm water en daardoor energie bespaard. Onze wastafelmengkranen bereiken elk met niveau A in de 'Home'-klasse het best mogelijke resultaat.

Hoeveel water en energie kan worden bespaard, kan worden berekend met de bespaarcalculator op: **pro.hansgrohe.nl/bespaarcalculator**



QuickClean

QuickClean staat voor flexibele siliconen inzetelementen bij de perlatoren. Met weinig kracht en zonder reinigingsmiddelen kunnen vuil en kalkaanslag gewoon met de vinger worden weggewreven. Zo blijven de producten goed werken en gaan langer mee.

- Snel en makkelijk schoonmaken
- Bijzonder hoogwaardige, scheurvaste siliconen
- Maakt een lange levensduur en werking mogelijk





Meer informatie vindt u op **https://pro.hansgrohe.nl/daarom-hansgrohe/innovatieve-technologieen**



AirPower

Comfort en efficiëntie kunnen ook hand in hand gaan. Dat bewijzen hansgrohe AirPower douches. Via de straalplaat wordt over een groot oppervlak lucht aangezogen, waardoor de druppels voller, lichter en zachter worden. Dat maakt het waterverbruik tegelijk efficiënter.

- Vollere, lichtere en zachtere druppels – puur doucheplezier
- Minder spatten – daardoor minder werk om schoon te maken
- Hogere waterefficiëntie door een groter watervolume



XXL Performance

Dat moet u gewoon een keer beleefd hebben: groots doucheplezier met grote douches. Het luxe, ruimte-innemende hansgrohe design omhult uw klanten met ware waterdromen en zorgt voor XXL Performance in de badkamer.

- Grootse douchegevoelens
- Hoge waterefficiëntie – gelijkmatig verdeelde straalopeningen voor een ongeëvenaarde douche-ervaring



Hellingshoekverstelling

Om de doucheregen individueel aan de eigen douchezone aan te passen, kan deze hoofd-douche in de gewenste hoek worden versteld. Zo wordt het hele lichaam volledig omhuld voor een heerlijke douche.

- Doucheregen individueel aanpassen
- Hoekverstelling biedt flexibiliteit
- Moderne installatie voor ultiem genot



FastDrain voorkomt nadruppelen

Door deze slimme techniek in de hoofddouche druppelt er na het douchen veel minder lang water na. Zo staat niemand meer in de regen als hij zichzelf al heeft afgedroogd of de douchezone al droog is gemaakt.

- Voor zo kort mogelijk nadruppelen
- Doordachte watervoering in de douche
- Minder schoonmaakwerk



Volume regeling

Met deze thermostaat kan de waterhoeveelheid precies worden geregeld, waardoor er zuiniger met de kostbare grondstof wordt omgegaan. Ook uitermate geschikt voor kinderen die zacht stromend water vaak prettiger vinden.

- Waterhoeveelheid precies regelen
- Waterverbruik met de hoeveelheidregeling actief regelen
- Comfortabele bediening – geschikt voor alle leeftijdsgroepen



In hoogte verstelbare PushSlider

De douche kan met één hand moeiteloos en traploos in hoogte worde gesteld door in de houder te knijpen. Voor een gemakkelijke en comfortabele douche-ervaring.

- Eenvoudige bediening met slechts één hand
- Meer comfort voor alle generaties
- Geen stoppen of moeizaam trekken bij de hoogteverstelling



Draaibare baduitloop

De wateruitloop van deze badthermostaat kan 90° worden gedraaid, zodat deze onder de mengkraan verdwijnt – voor meer bewegingsvrijheid bij het in bad gaan of douchen en voor een opgeruimd design.

- Meer bewegingsvrijheid bij het in bad gaan of douchen
- Opgeruimd design
- Geen onaangenaam stoten



CoolContact

Met de koeltechnologie CoolContact blijft de thermostaat altijd aangenaam koel aan de buitenkant: hoe warm u ook douchet. Dit scheelt een hoop schrikken en pijnlijke aanrakingen wanneer u onverwachts de thermostaat aanraakt. De gevoelige handen van kinderen kunnen zo ook niet meer verbranden. Dit maakt producten met deze technologie extra geschikt voor gezinnen met jonge kinderen.

- Buitenkant thermostaat wordt niet warm dankzij innovatieve koeltechnologie
- Ook kinderen kunnen de thermostaat veilig aanraken.
- Meer bewegingsvrijheid en zorgeloos doucheplezier rondom de kraan.

Meer informatie vindt u op **https://pro.hansgrohe.nl/daarom-hansgrohe/innovatieve-technologieen**



Uittrekfunctie

Met de uittrekbare vuistdouche wordt de actieradius rond het product aanzienlijk vergroot. De mengkraan is met speels gemak te bedienen – ook dankzij de magnetische intrekfunctie.

- Uittrekbare vuistdouche breidt de actieradius uit
- Eenvoudige bediening
- Minimalistisch design voor maximale flexibiliteit en bewegingsvrijheid



ComfortZone

Hoe hoger de mengkraan is, hoe flexibeler de dagelijkse omgang met water wordt: of u nu meer bewegingsvrijheid wenst bij het handen wassen, het comfortabel wassen van uw haren of het vullen van pannen of vazen. Deze ruimte tussen de mengkraan en het keramiek die individueel in gebruik is, noemen wij ComfortZone.

- De perfecte mengkraanhoogte voor elke behoefte
- Mengkraan en spoelbak perfect te combineren
- Vervelend waterspatten door betrouwbare testmethode verminderen: **https://pro.hansgrohe.nl/advies/comfortzone**

Voor elk doel de juiste mengkraan

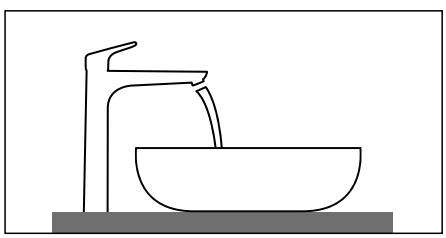

Kraan achter vrijstaande opbouw wastafel of achter de waskom.

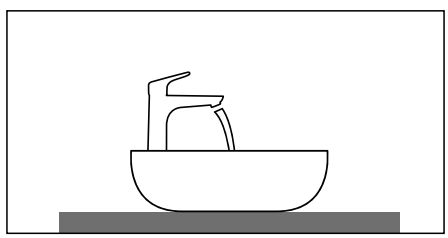

Waskom met kraan bovenop.

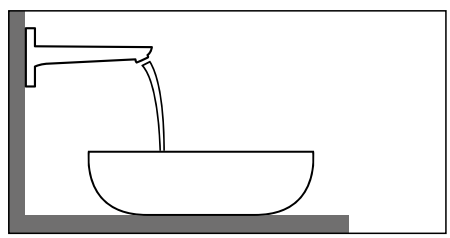

Waskom met wandmengkraan.

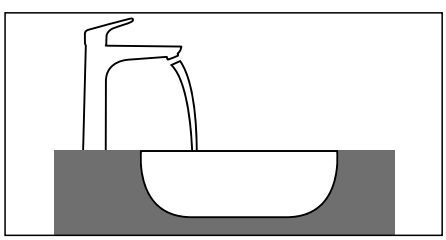

Kraan voor inbouw wastafel.

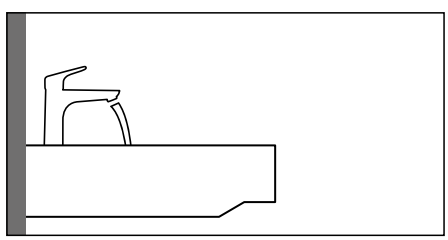

Wandhangende wastafel met kraan gemonteerd op wastafel.

Meer informatie vindt u op **https://pro.hansgrohe.nl/daarom-hansgrohe/innovatieve-technologieen**

De passende mengkraan voor elke fontein

ComfortZone test – alles perfect op elkaar afgestemd

Hoe hoger de mengkraan is, hoe groter het bruikbare oppervlak wordt. Maar als de fontein en mengkraan niet goed bij elkaar passen, spat het water en dat is vervelend. Om dergelijke ongemakken van tevoren uit te sluiten, heeft hansgrohe de ComfortZone test ontwikkeld. Onder realistische omstandigheden wordt getest of de eigen mengkranen goed passen bij fonteinen van gerenommeerde fabrikanten.



Zo functioneert de ComfortZone Test

1. Vrije-ruimte-test
Hoe groot is de ComfortZone? Hiervoor werd een testkogel geplaatst tussen kraan en wastafel, om zo te testen of comfortabel handen wassen mogelijk is. Past de testkogel niet midden onder de waterstraal, dan wordt de combinatie niet meer aanbevolen.

2. Spattest
Spat het water bij het openen van de kraan? De kraan werd meerdere malen geopend en gesloten. Daarna werden de spatten buiten de wastafel beoordeeld. Voor een zo betrouwbaar mogelijk resultaat werd de Splash-Test meermaals met verschil in waterdruk doorgevoerd.

3. Practice test
Een handmodel simuleert het handen wassen door driemaal heen en weer te bewegen onder de waterstraal. Ook hier werden de eventuele waterspatten buiten de wastafel beoordeeld.

Kosteloos als PDF: de resultaten van meer dan 12.000 geteste combinaties

Maak gebruik van onze kennis op basis van duizenden tests: alle resultaten van de testseries stellen wij u als professionele partner exclusief ter beschikking. Met dit overzicht over alle door ons technisch geteste combinaties van mengkraan en fontein hebt u tijdens het verkoopgesprek een gefundeerde basis. De pdf-bestanden met de testresultaten zijn gratis beschikbaar op **https://pro.hansgrohe.nl/advies/comfortzone**

Voordelen

- Betrouwbare testprocedures met de gangbare wastafels van toonaangevende fabrikanten, gemonteerd volgens de montagehandleiding
- Aanbevelingen uit meer dan 12.000 geteste kraan-wastafel- combinaties online beschikbaar voor de planning – altijd actueel
- De zekerheid dat wastafel en kraan bij elkaar passen – zonder vervelend gespetter



Contactloze mengkranen

De sensor op onze contactloze mengkranen reageert net als veel bewegingsmelders op veranderde infraroodstraling. Zodra de sensor de warmte van handen detecteert, stroomt er water. Zuinig in verbruik, hygiënisch, contactloos.

- Contactloze mengkraan
- Besparing van water en energie
- Een maximum aan handhygiëne – optimaal in openbare ruimtes



CoolStart

Bij standaardmengkranen die in de middelste greepstand staan, springt het doorstroomtoestel of de circulatiepomp meteen aan. Maar bij CoolStart-mengkranen wordt er pas heet water bijgemengd als de hendel naar links wordt bewogen. Zo gaan het energieverbruik, de CO_2-uitstoot en de kosten omlaag.

- In de basispositie stroomt alleen water uit de mengkraan
- Hoog besparingspotentieel bij energie, waardoor geld wordt bespaard – ideaal in de projectontwikkeling
- Intuïtieve bediening doordat de greep voor het warme water alleen maar naar links kan worden bewogen



LowFlow

Het besparen van water en energie zijn vooral bij projectontwikkeling belangrijke criteria voor gebouwcertificeringen, bijvoorbeeld LEED of BREEAM. hansgrohe heeft speciaal daarvoor de LowFlow-kardoezen ontwikkeld. Ze hebben een waterdoorlaat van slechts 3,5 l/min.

- Besparing van water en energie
- Bijzonder in de projectsector: voordelen bij de toekenning van certificaten
- Exacte temperatuurinstelling ondanks beperkte waterdoorlaat



EasyClick installatiefunctie

Moderne accessoires moeiteloos zelf monteren: hansgrohe haken, planchets en manden kunnen gewoon op de wandstang worden vastgeklikt. Bij dit modulaire opbergsysteem kunnen alle hulpstukken altijd weer worden verwijderd of verplaatst.

- Gewoon op de wandstang vastklikken
- Altijd opnieuw verwijderen en plaatsen
- Flexibel opbergsysteem met vrijwel oneindig veel mogelijkheden



Vastplakken of met schroeven bevestigen

Veilige grip, zonder resten bevestigd: hansgrohe wandstangen worden met een roestvrijstalen plaat op de badkamerwand gelijmd – een uitkomst bij huurwoningen – of geboord. Bij beide bevestigingsmethoden zitten de accessoires goed vast.

- Eenvoudige DIY-montage: vastplakken of klassiek met schroeven bevestigen
- Op elk moment verwijderen zonder resten achter te laten
- Robuust materiaal: roestvrijstalen plaat

Meer informatie vindt u op **https://pro.hansgrohe.nl/daarom-hansgrohe/innovatieve-technologieen**

Gekleurde mengkranen voor individuele vormgeving

FinishPlus – nieuwe oppervlakken voor meer karakter in de badkamer

De badkamer wordt steeds belangrijker als ruimte om een eigen stempel op te drukken. Hier moeten als plek om te ontspannen meer en meer alle zintuigen worden aangesproken, ook esthetisch. De hoogwaardige hansgrohe oppervlakken bieden uw klant veelzijdige vormgevingsmogelijkheden. FinishPlus mengkranen in trendy matte en metallic kleuren voldoen aan elke wens om de eigen stijl te voeren.



670 mat zwart: Zwart-witcontrasten en teruggebracht tot wat er echt toe doet.



700 mat wit: Uitdagend, onconventioneel en fris.



340 Brushed Black Chrome: Een donker en licht reflecterend oppervlak creëert een geraffineerde esthetiek

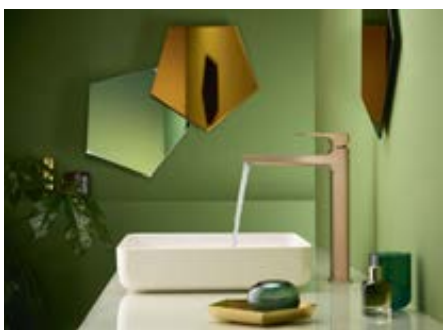

140 Brushed Bronze: Zachte natuurtinten en subtiele nuances.

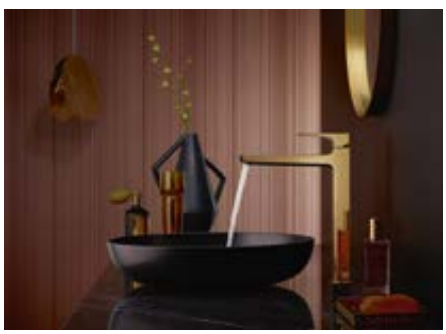

990 Polished Gold Optic: Glamoureuze look voor een extravagante uitstraling.



000 chroom: Tijdloos en klassiek gecombineerd met zacht en elegant.

Voordelen

- Groot aanbod om al uw wensen uit te laten komen: nieuwe mengkraankleuren en aanvullende producten
- Direct verkrijgbaar: eenvoudig bestelproces dankzij producten op voorraad
- Krasbestendig, bestendig en voelt warm aan













Maakt van afwassen kinderspel

Straalsoorten – voor een optimale workflow in elke keuken



Laminar spray
Glasheldere en zuinige straal zonder luchtbijmenging, wat spatwater voorkomt. Uitermate geschikt om grote pannen of vazen snel mee te vullen.



Normal spray
Straal met luchtbijmenging dankzij AirPower-technologie. Vollere, lichtere en zachtere druppels voor een aangename waterstraal.



Shower spray
Hulpbronnenefficiënte en behoedzaam reinigende straal. Ook geschikt om de spoelbak snel mee af te spoelen.

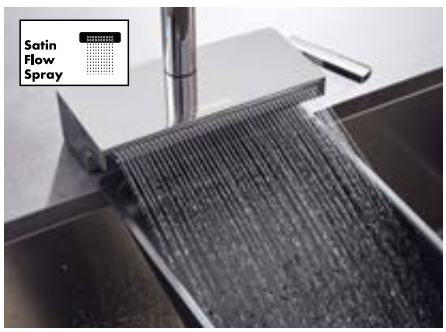

SatinFlow spray
Superzachte, platte straal die niet spat, heel efficiënt is en grondstoffen bespaart.

Slimme functies voor een efficiënt gebruik

Technologieën – voor ultiem bedieningscomfort in de keuken



Select

De Select-technologie zorgt voor een comfortabele bediening van de keukenmengkraan: met één druk op de knop kan het water worden uitgezet en weer aangezet. Druk met speels gemak met de elleboog of de rug van de hand op de knop – zo blijven de handen vrij en blijft de keukenmengkraan schoon.

- Handig en duidelijk in gebruik
- Onderbreek de waterstroom met één druk op de knop tijdens het werk en start de waterstroom weer
- Ook met een arm of elleboog te bedienen



QuickClean

QuickClean staat voor flexibele siliconen lamellen. Met weinig kracht en zonder reinigingsmiddelen kunnen vuil en kalkaanslag gewoon met de vinger worden weggewreven. Zo blijven de producten goed werken en gaan langer mee.

- Snelle en eenvoudige reiniging
- Bijzonder hoogwaardige, scheurvaste siliconen
- Maakt een lange levensduur en werking mogelijk



EcoSmart

Dankzij EcoSmart-technologie en luchtbijmenging verbruiken bepaalde hansgrohe keukenmengkranen slechts 6 l/min. En omdat elke liter moet worden opgewarmd, besparen uw klanten bovendien kostbare energie.

- Volle, zachte waterstraal dankzij verrijking met lucht
- Lager energieverbruik en daardoor minder CO_2-uitstoot
- Dubbel besparend dankzij een lager water- en energieverbruik

Meer informatie vindt u op **https://pro.hansgrohe.nl/daarom-hansgrohe/innovatieve-technologieen**



AirPower

AirPower verrijkt water met lucht, zodat elke druppel voller, volumineuzer en lichter aanvoelt. Het resultaat: meer genot en plezier, met minder water.

- Volle, lichte en zachte druppels voor een aangename straal
- Minder opspatten
- Levert een bijdrage aan een lager waterverbruik



ComfortZone

Keukenmengkranen met extra hoge uitloop zorgen voor veel vrije ruimte en zijn perfect voor het vullen van grote pannen of vazen. Het draaibereik van deze mengkranen kan stapsgewijs of rondom worden ingesteld.

- De perfecte hoogte voor elke behoefte
- A flexible swivel area prevents over-rotation
- Maximale bewegingsvrijheid



Uittrekfunctie

Nog flexibeler met de uittrekfunctie. De uittrekbare vuistdouche en uittrekbare uitloop vergroten de actieradius aan de spoelbak. Dit is bijvoorbeeld heel handig als u een vaas wilt vullen of planten water wilt geven.

- Standaard uit te trekken t ot max. 50 cm
- De sBox breidt de actieradius tot 76 cm uit



Omklapfunctie montage voor een naar binnen openend raam

Als keukenramen naar binnen openen, staan normale mengkranen vaak in de weg. Een keukenmengkraan met Tilt-functie lost dit prob leem op. Trek de mengkraan gewoon omhoog en klap hem om. Zo kan het raam makkelijk worden geopend en gesloten.

- Handig voor montage voor het raam.
- Gewoon omhoogtrekken en omklappen
- Maakt het mogelijk het raam probleemloos te openen en sluiten

Meer informatie vindt u op **https://pro.hansgrohe.nl/daarom-hansgrohe/innovatieve-technologieen**



sBox keuken

Met uittrekbare keukenkranen en speolbak-combinaties zorgt de sBox ervoor dat de slang veilig en gemakkelijk uitgetrokken en terug-gezet kan worden. De 26 hoge box past in veel standaard gootsteenkastjes van 74 cm en hoger. Eventueel kunnen de producten ook zonder sBox worden gekocht.

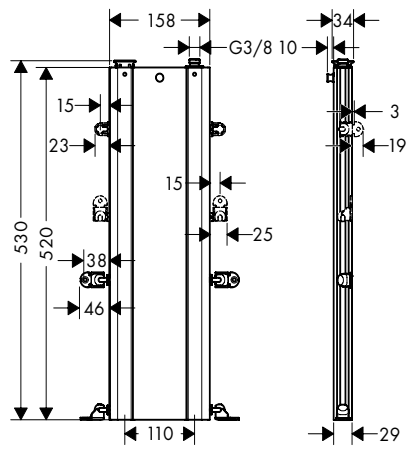

- Gemakkelijk en veilig in- en uittrekken van de slang, sonder dat deze in de weg zit van lades of de afvoer.
- Meerdere installatiemogelijkehden in de gootsteenkast dankzij flexibele montage-elementen.
- Zorgt voor meer orde in de spoelbakonderkast
- Een gewichtje bij de slang zorgt voor een soepele geleiding.
- Optioneel toebehoren: een compensatierail maakt ook gebruik in lage kasten mogelijk

Installatiemogelijkheden



Optimale plaatsing: Verticaal onder de keukenkraan
De onderste bevestigingen worden aan de bodem vastgeschroefd. De bovenste bevestigingen kunnen ofwel in de achterwand geschroefd of als alternatief ook ingehangen worden. De bevestigingselementen zijn flexibel verschuifbaar en kunnen 360° gedraaid worden. Hierdoor is een eenvoudige en snelle bevestiging mogelijk.



Direct recht onder de keukenkraan, naar voren of naar achteren gekanteld:
Naar achteren gekanteld wordt aanbevolen als de achterwand niet recht is of dat er obstakels op de vloer zijn. De sBox kan eenvoudig naar voren uit de haakjes worden geklikt om schoon te maken.



Aan de achter- of zijkant, opzij gekanteld:
Opzij gekantelde installatie is een optie wanneer er obstakels op de bodem liggen, zoals een uitrek waste op een afvoersysteem of wanneer hoekstopkranen moeilijk toegankelijk zijn. Maximale kantelhoek: 20 graden.



Gekanteld en van de zijwand af.
De montage tegen de zijwand kan bijv. bij inbouwsituaties zoals hoekspoelbakken, spoelbakken met afdruipvlakken of spoelbakken met zijdelings verplaatste kraangaten worden toegepast. De bevestigingen worden allemaal aan de zijkant vastgeschroefd. Een parallelle verplaatsing van de sBox moet worden vermeden. Mocht bij de inbouw een verplaatsing noodzakelijk zijn, dan mag deze nooit meer dan 30 mm tussen mengkraan- en uitloopas vanuit de sBox bedragen.



CoolStart

Bij standaardmengkranen die in de middelste greepstand staan, springt het doorstroomtoestel of de circulatiepomp meteen aan. Maar bij CoolStart-mengkranen wordt er pas heet water bijgemengd als de hendel naar links wordt bewogen. Zo gaan het energieverbruik, de CO_2-uitstoot en de kosten omlaag.

- In de basispositie stroomt alleen water uit de mengkraan
- Besparing van water en energie betekent automatisch besparen van kosten en is goed voor het milieu
- Intuïtieve bediening doordat de greep voor het warme water alleen maar naar links kan worden bewogen



LowPressure

Keukenmengkranen die met de LowPressure-technologie zijn uitgerust, kunnen al vanaf een waterdruk van slechts 0,2 bar bij het aanrecht worden gebruikt. Lagedruk-mengkraan voor koudwaterleiding met boiler/warmteaccumulator.

- hansgrohe lagedruk-mengkranen
- Geschikt voor koudwatertoevoer met boiler/warmteaccumulator
- Geschikt vanaf een waterdruk van 0,2 bar

Meer informatie vindt u op **https://pro.hansgrohe.nl/daarom-hansgrohe/innovatieve-technologieen**

Hoogwaardige blikvangers aan de spoelbak

FinishPlus – voor keukens met een sterke persoonlijkheid

Ledereen heeft het over individualisering in de keuken – laten we het samen aanpakken! Opdat uw klanten zich in de toekomst nog meer kunnen ontplooien, biedt hansgrohe in toenemende mate keukenmengkranen met gekleurde oppervlakken aan. Met FinishPlus vervult u alle wensen en ontwerpt u aanrechten met meer stijl dan ooit tevoren. Naast chroom en roestvrij staal zetten nu ook mengkranen met een matzwarte finish sterke accenten.



670 mat zwart: Zwart-witcontrasten en teruggebracht tot wat er echt toe doet.



800 Roestvrij staal finish: Harmonie en een heldere esthetiek.



000 chroom: Tijdloos en klassiek gecombineerd met zacht en elegant.

Voordelen

- Groot aanbod om al uw wensen uit te laten komen: nieuwe mengkraankleuren en aanvullende producten
- Direct verkrijgbaar: eenvoudig bestelproces dankzij producten op voorraad
- Krasbestendig, bestendig en voelt warm aan

Uitlopende producten	Art. Nr.	Verkrijgbaar tot:

Handdouches

Crometta 100

handdouche multi	26823400	31.12.2023
handdouche vario	26824400	31.12.2023
handdouche 1jet	26825400	31.12.2023
handdouche Vario EcoSmart 9 l/ min	26827400	31.12.2023
handdouche 1jet EcoSmart 9 l/ min	26828400	31.12.2023
Crometta 100 Vario handdouche	26834400	31.12.2023

Douchesets / Glijstangen / Douchehouders

Raindance Select E douchesets

doucheset 150 3jet met Unica'S Puro glijstang 65 cm en zeepschaal	27856400	31.12.2022
doucheset 150 3jet met Unica'S Puro glijstang 90 cm en zeepschaal	27857400	31.12.2022

Raindance Select S douchesets

doucheset 120 3jet EcoSmart 9 l/min met Unica ,S glijstang 65 cm en zeepschaal	26632400	31.12.2022
doucheset 120 3jet EcoSmart 9 l/min met Unica'S Puro glijstang 90 cm en zeepschaal	26633400	31.12.2022
doucheset 120 3jet met Unica'E glijstang 150 cm	27646400	31.12.2022
doucheset 120 3jet EcoSmart 9 l/min met Unica ,E glijstang 150 cm	27647000 27647400	31.12.2022 31.12.2022
doucheset 120 3jet EcoSmart 9 l/min met Unica' E glijstang 90 cm	27649400	31.12.2022
doucheset 150 3jet met Unica'S Puro glijstang 65 cm en zeepschaal	27802400	31.12.2022

Unica Comfort douchesets

doucheset 120 3jet met Unica'Comfort glijstang 65 cm	26320400	31.12.2022
doucheset 120 3jet EcoSmart 9 l/min/ met Unica ,Comfort glijstang 65 cm	26321000 26321400	31.12.2022 31.12.2022
doucheset 120 3jet EcoSmart 9 l/min met Unica'Comfort glijstang 90 cm	26323400	31.12.2022
doucheset 120 3jet met Unica'Comfort glijstang 110 cm links	26324400	31.12.2022
doucheset 120 3jet EcoSmart 9 l/min met Unica ,Comfort glijstang 110 cm links	26325000 26325400	31.12.2022 31.12.2022
doucheset 120 3jet met Unica'Comfort glijstang 110 cm rechts	26326400	31.12.2022
doucheset 120 3jet EcoSmart 9 l/min met Unica ,Comfort glijstang 110 cm rechts	26327000 26327400	31.12.2022 31.12.2022

Croma 100 douchesets

Shower set Multi with shower bar Unica'Reno Lift 105 cm	27791000	31.12.2022

Crometta 100 douchesets

doucheset Multi met Unica'Croma glijstang 65 cm	26650400	31.12.2023
doucheset Vario met Unica'Croma glijstang 65 cm	26651400	31.12.2023

Uitlopende producten	Art. Nr.	Verkrijgbaar tot:

Douchesets / Glijstangen / Douchehouders

Crometta 100 douchesets

doucheset 1jet met Unica'Croma glijstang 65 cm	26652400	31.12.2023
doucheset Vario EcoSmart 9 l/min met Unica'Croma glijstang 65 cm	26654400	31.12.2023
doucheset 1jet EcoSmart 9 l/min met Unica'Croma glijstang 65 cm	26655400	31.12.2023
doucheset Multi met Unica'Croma glijstang 90 cm	26656400	31.12.2023
doucheset Vario met Unica'Croma glijstang 90 cm	26657400	31.12.2023
doucheset 1jet met Unica'Croma glijstang 90 cm	26658400	31.12.2023

Glijstang Unica'E

glijstang E 90 cm met doucheslang	27640600 27645400 27645600	31.12.2022 31.12.2022 31.12.2022

Raindance Select E sets

badset 120 3jet met doucheslang 125 cm	26700400	31.12.2022

Raindance Select S sets

badset 120 3jet met doucheslang 125 cm	26701400	31.12.2022

Crometta 100 sets

badset 1jet met doucheslang 125 cm	26664400	31.12.2023
badset 1jet met doucheslang 160 cm	26665400	31.12.2023
badset Vario/ Porter'S met doucheslang 125 cm	26666400	31.12.2023

Hoofddouches

Raindance Select E

hoofddouche 300 3jet met douchearm	26468000 26468400	31.12.2022 31.12.2022
hoofddouche 300 2jet EcoSmart 9 l/min met plafondaansluiting	26608000 26608400	31.12.2022 31.12.2022
hoofddouche 300 2jet EcoSmart 9 l/min met douchearm	26609000 26609400	31.12.2022 31.12.2022
inbouw ShowerSet met ShowerSelect thermostaat	27296000	31.12.2022
hoofddouche 300 2jet met plafondaansluiting	27384000 27384400	31.12.2022 31.12.2022
hoofddouche 300 2jet met douchearm	27385000 27385400	31.12.2022 31.12.2022

Raindance E

hoofddouche 240 1jet EcoSmart 9 l/min met plafondaansluiting	27383000	31.12.2022

Raindance S

hoofddouche 180 1jet EcoSmart 9 l/min met plafondaansluiting	27464000	31.12.2022

Uitlopende producten	Art. Nr.	Verkrijgbaar tot:
Hoofddouches		
Croma Select E		
hoofddouche 180 2jet EcoSmart 9 l/min	26523400	31.12.2022
Croma		
hoofddouche 220 1jet LowPressure	26734000	31.12.2022
hoofddouche 160 1jet	27450000	31.12.2022
Cromet ta		
160 hoofddouche	26576400	31.12.2022
hoofddouche 160 1jet	26577000 26577400	31.12.2022 31.12.2022
hoofddouche 160 1jet EcoSmart 9 l/min	26578000 26578400	31.12.2022 31.12.2022
Showerpipes		
Croma		
showerpipe 160 1jet met ééngreeps douchemengkraan	27154000	31.12.2022
Cromet ta		
howerpipe 160 1jet met thermostaat	27264400	31.12.2022
showerpipe 1jet EcoSmart 9 l/min met thermostaat	27265400	31.12.2022
showerpipe 160 1jet met ééngreeps douche-mengkraan	27266400	31.12.2022
Thermostaten, stopkranen en inbouwdelen		
thermostaatcombinaties en thermostaten opbouw		
badthermostaat 700 opbouw	13183400	31.12.2022
RainSelect inbouw thermostaten		
nbouwdeel voor 2 functies bad	15314180	31.12.2022
thermostaat afbouwdeel voor 2 functies bad	15359000 15359400 15359600	31.12.2022 31.12.2022 31.12.2022
ShowerSelect inbouw thermostaten		
hermostaat afbouwdeel HighFlow	15734600	31.12.2022
thermostaat afbouwdeel met stopkraan voor 1 functie en extra uitgang	15735600	31.12.2022
stopkraan afbouwdeel voor 3 functies	15736600	31.12.2022
thermostaat afbouwdeel met stopkraan voor 1 functie	15737600	31.12.2022
thermostaat afbouwdeel voor 2 functies	15738600	31.12.2022
PuraVida		
ééngreeps wastafelmengkraan 110 en Push-Open afvoer	15070000 15070400	31.12.2022 31.12.2022
ééngreeps wastafelmengkraan 240 en Push-Open afvoer	15072000 15072400	31.12.2022 31.12.2022
ééngreeps wastafelmengkraan 110 met trekwaste	15074000 15074400	31.12.2022 31.12.2022

Uitlopende producten	Art. Nr.	Verkrijgbaar tot:
PuraVida		
ééngreeps fonteinmengkraan 100 en Push-Open afvoer	15075000 15075400	31.12.2022 31.12.2022
ééngreeps wastafelmengkraan 200 met Push-Open afvoer	15081000 15081400	31.12.2022 31.12.2022
ééngreeps wastafelmengkraan afbouwdeel met voorsprong 165 mm en afvoerplug	15084000 15084400	31.12.2022 31.12.2022
ééngreeps wastafelmengkraan afbouwdeel met voorsprong 225 mm en afvoerplug	15085000 15085400	31.12.2022 31.12.2022
elektronische wastafelmengkraan met temperatuurgreep en batterij	15170000 15170400	31.12.2022 31.12.2022
elektronische wastafelmengkraan met temperatuurgreep voor 230V netstroom	15172000	31.12.2022
ééngreeps bidetmengkraan met wastegarnituur	15270000 15270400	31.12.2022 31.12.2022
ééngreeps wastafelmengkraan met handdouche en doucheslang 160 cm	15275400	31.12.2022
driegats badrandmengkraan afbouwdeel	15432000 15432400	31.12.2022 31.12.2022
ééngreeps badmengkraan afbouwdeel	15445000 15445400	31.12.2022 31.12.2022
ééngreeps badmengkraan afbouwdeel met zekerheidscombinatie	15447000 15447400	31.12.2022 31.12.2022
ééngreeps badmengkraan opbouw	15472000 15472400	31.12.2022 31.12.2022
ééngreeps badmengkraan vloergemonteerd met rechte greep	15473000 15473400	31.12.2022 31.12.2022
ééngreeps douchemengkraan afbouwdeel	15665000 15665400	31.12.2022 31.12.2022
ééngreeps douchemengkraan opbouw	15672000 15672400	31.12.2022 31.12.2022
hermostaat afbouwdeel met stop- en omstelkraan	15771000 15771400	31.12.2022 31.12.2022
stop- en omstelkraan afbouwdeel iControl voor 3 functies	15777000	31.12.2022
stopkraan afbouwdeel	15978000 15978400	31.12.2022 31.12.2022
hoofddouche 400 1jet met plafondaansluiting	27390000 27390400	31.12.2022 31.12.2022
hoofddouche 400 1jet met douchearm	27437000 27437400	31.12.2022 31.12.2022
glijstang PuraVida 90 cm met doucheslang	27844000	31.12.2022
doucheset met glijstang 90 cm	27853000 27853400	31.12.2022 31.12.2022
zijdouche 100 1jet	28430000 28430400	31.12.2023 31.12.2023
handdouche 150 3jet	28557000 28557400	31.12.2022 31.12.2022
staafhanddouche 120 1jet	28558000 28558400	31.12.2023 31.12.2023
handdouche 150 3jet EcoSmart 9 l/min	28567000 28567400	31.12.2022 31.12.2022
staafhanddouche 120 1jet EcoSmart 9 l/min	28568000 28568400	31.12.2023 31.12.2023
handdoekhaak	41501000	31.12.2022

Uitlopende producten	Art. Nr.	Verkrijgbaar tot:
PuraVida		
zeepschaal	41502000	31.12.2022
zeeppompje	41503000	31.12.2022
tandenborstelhouder	41504000	31.12.2022
losetborstel met houder wandmontage	41505000	31.12.2022
handdoekrek	41506000	31.12.2022
closetrolhouder	41508000	31.12.2022
handdoekhouder tweelids	41512000	31.12.2022
badgreep	41513000	31.12.2022
reserverolhouder	41518000	31.12.2022
Metropol		
Metropol Classic		
ééngreeps wastafelmengkraan 110 met rechte greep met trekwaste	31300000 31300090	31.12.2022 31.12.2022
ééngreeps wastafelmengkraan 110 met rechte greep zonder afvoer	31301000 31301090	31.12.2022 31.12.2022
ééngreeps wastafelmengkraan 160 met rechte greep met trekwaste	31302000 31302090	31.12.2022 31.12.2022
ééngreeps wastafelmengkraan 260 met rechte greep met trekwaste	31303000 31303090	31.12.2022 31.12.2022
3-gats wastafelmengkraan 110 met kruisgreep met trekwaste	31306000 31306090	31.12.2022 31.12.2022
3-gats wastafelmengkraan 160 met kruisgreep met trekwaste	31307000 31307090	31.12.2022 31.12.2022
ééngreeps bidetmengkraan met wastegarnituur	31320000 31320090	31.12.2022 31.12.2022
3-gats wastafelmengkraan 110 met rechte greep met trekwaste	31330000 31330090	31.12.2022 31.12.2022
3-gats wastafelmengkraan 160 met rechte greep met trekwaste	31331000 31331090	31.12.2022 31.12.2022
ééngreeps badmengkraan opbouw	31340000 31340090	31.12.2022 31.12.2022
ééngreeps badmengkraan afbouwdeel met rechte greep	31345000 31345090	31.12.2022 31.12.2022
ééngreeps douchemengkraan opbouw met rechte greep	31360000 31360090	31.12.2022 31.12.2022
ééngreeps douchemengkraan afbouwdeel met rechte greep	31365000 31365090	31.12.2022 31.12.2022
viergats badrandmengkraan afbouwdeel met rechte greep	31441000 31441090	31.12.2022 31.12.2022
ééngreeps badmengkraan vloergemonteerd met rechte greep	31445000 31445090	31.12.2022 31.12.2022
viergats badrandmengkraan afbouwdeel met kruisgreep	31449000 31449090	31.12.2022 31.12.2022
Talis		
éngreeps wastafelmengkraan 80 met trekwaste	32040000	31.12.2022
ééngreeps wastafelmengkraan 80 zonder afvoer	32041000	31.12.2022

Uitlopende producten	Art. Nr.	Verkrijgbaar tot:
Talis		
ééngreeps wastafelmengkraan 210 draaibare uitloop en Push-Open afvoer	32082000	31.12.2022
ééngreeps wastafelmengkraan 210 draaibare uitloop met trekwaste	32084000	31.12.2022
ééngreeps bidetmengkraan met wastegarnituur	32240000	12.31.2022
ééngreeps badmengkraan opbouw	32440000	31.12.2022
ééngreeps douchemengkraan opbouw	32640000	31.12.2022
Focus		
toiletkraan wandmontage voor koud water zonder afvoer	31131000	31.12.2022
ééngreeps bidetmengkraan	31629000	31.12.2022
ééngreeps toiletkraan	31738000	31.12.2022
viergats badrandmengkraan afbouwdeel	31936000	31.12.2022
ééngreeps wastafelmengkraan 70 LowFlow met trekwaste	31951000	31.12.2022
Novus		
ééngreeps wastafelmengkraan 70 met trekwaste	71020000	31.12.2022
ééngreeps wastafelmengkraan 70 zonder afvoer	71021000	31.12.2022
ééngreeps wastafelmengkraan 70 CoolStart met Push-Open afvoer	71022000	31.12.2022
ééngreeps wastafelmengkraan 70 LowFlow met Push-Open afvoer	71024000	12.31.2022
ééngreeps wastafelmengkraan 100 met trekwaste	71030000	31.12.2022
ééngreeps wastafelmengkraan 100 zonder afvoer	71031000	31.12.2022
ééngreeps wastafelmengkraan 100 CoolStart met Push-Open afvoer	71032000	31.12.2022
ééngreeps wastafelmengkraan 100 LowFlow met Push-Open afvoer	71034000	31.12.2022
ééngreeps wastafelmengkraan 100 voor geisers en met Push-Open afvoer	71036000	31.12.2022
ééngreeps badmengkraan opbouw	71040000	31.12.2022
ééngreeps badmengkraan opbouw	71041000	31.12.2022
ééngreeps badmengkraan opbouw	71042000	31.12.2022
tweegats badrandmengkraan	71043000	31.12.2022
tweegats badrandmengkraan met stopkraan en Croma Select S handdouche	71044000	31.12.2022
éngreeps badmengkraan afbouwdeel	71045000	31.12.2022
ééngreeps badmengkraan afbouwdeel met zekerheidscombinatie	71046000	31.12.2022
ééngreeps badmengkraan afbouwdeel Export	71047000	31.12.2022
toiletkraan 70 voor koud water zonder afvoer	71050000	31.12.2022

Uitlopende producten	Art. Nr.	Verkrijgbaar tot:

Novus

ééngreeps douchemengkraan opbouw	71060000	31.12.2022
ééngreeps douchemengkraan opbouw	71061000	31.12.2022
ééngreeps douchemengkraan opbouw	71062000	31.12.2022
ééngreeps douchemengkraan afbouwdeel	71063000	31.12.2022
ééngreeps douchemengkraan afbouwdeel	71065000	31.12.2022
ééngreeps douchemengkraan afbouwdeel	71066000	31.12.2022
ééngreeps douchemengkraan afbouwdeel	71067000	31.12.2022
douchemengkraan complete set afbouwdeel Export	71068000	31.12.2022
ééngreeps wastafelmengkraan 230 met trekwaste	71123000	31.12.2022
ééngreeps wastafelmengkraan 230 zonder afvoer	71124000	31.12.2022
ééngreeps wastafelmengkraan 240 draaibare uitloop met trekwaste	71126000	31.12.2022
ééngreeps wastafelmengkraan afbouwdeel voor wandmontage, plaat, voorsprong 195 mm en afvoerplug	71127000	31.12.2022
ééngreeps wastafelmengkraan 240 draaibare uitloop zonder afvoer	71128000	31.12.2022
3-gats wastafelmengkraan 100 met trekwaste	71140000	31.12.2022
ééngreeps bidetmengkraan 70 met wastegarnituur	71142000	31.12.2022
ééngreeps bidetkraan 70 met handdouche en doucheslang 160 cm	71144000	31.12.2022
bidet set met verticale douche	71145000	31.12.2022
ééngreeps badmengkraan Monotrou met omstelling	71321000	31.12.2022
ééngreeps badmengkraan Monotrou met omstelling	71322000	31.12.2022
ééngreeps badmengkraan Monotrou met omstelling	71324000	31.12.2022
viergats badrandmengkraan Export	71333000	31.12.2022
ééngreeps wastafelmengkraan 70 met verlengde greep met trekwaste	71920000	31.12.2022
ééngreeps wastafelmengkraan 100 Care met verlengde greep met trekwaste	71921000	31.12.2022
ééngreeps wastafelmengkraan Care opbouw wand	71923000	31.12.2022
ééngreeps douchemengkraan opbouw met verlengde greep	71926000	31.12.2022

Afvoeren

Badvul-, afvoer- en overloopsystemen voor baden

Flexaplus S afbouwdeel S afvoer- en overloopgarnituur	58186820	31.12.2022

Badafvoeren

Staro afvoergarnituur complete set 52	60060000	31.12.2022

Uitlopende producten	Art. Nr.	Verkrijgbaar tot:

Afvoeren

Wastafel/ bidet afvoeren

afvoergarnituur niet afsluitbaar, voor wastafels	50001800	31.12.2022

Keukenkranen

Metris Select M71

tweegats ééngreeps keukenmengkraan 220 met uittrekbare vuistdouche en sBox, 2 straalsoorten	73805000 73805800	31.12.2022 31.12.2022
tweegats ééngreeps keukenmengkraan 320 met uittrekbare vuistdouche en sBox, 2 straalsoorten	73806000 73806800	31.12.2022 31.12.2022
tweegats ééngreeps keukenmengkraan 220 met uittrekbare vuistdouche en sBox, 2 straalsoorten	73826000	31.12.2022
tweegats ééngreeps keukenmengkraan 320 met uittrekbare vuistdouche en sBox, 2 straalsoorten	73827000	31.12.2022

Talis M52

ééngreeps keukenmengkraan 230, 7 l/min met uittrekbare vuistdouche, 2 straalsoorten	14851000	31.12.2022
ééngreeps keukenmengkraan 260, 7 l/min met uittrekbare uitloop	14853000	31.12.2022
ééngreeps keukenmengkraan 260 voor installatie voor een raam met uittrekbare uitloop	14872000	31.12.2022
ééngreeps keukenmengkraan 270 met stopkraan voor vaatwasser	14875000	31.12.2022
ééngreeps keukenmengkraan 220 met uittrekbare vuistdouche, 2 straalsoorten	72831000	31.12.2022
ééngreeps keukenmengkraan 260 met uittrekbare uitloop	72832000	31.12.2022
ééngreeps keukenmengkraan 220 voor plaatsing voor raam met uittrekbare vuistdouche en sBox, 2 straalsoorten	73863000 73863800	31.12.2022 31.12.2022
ééngreeps keukenmengkraan 260 met uittrekbare uitloop en sBox	73864000 73864800	31.12.2022 31.12.2022
ééngreeps keukenmengkraan 170 met uittrekbare vuistdouche en sBox, 2 straalsoorten	73869000	31.12.2022
ééngreeps keukenmengkraan 260 met uittrekbare uitloop en sBox	73878000	31.12.2022
ééngreeps keukenmengkraan 220 met uittrekbare vuistdouche en sBox, 2 straalsoorten	73879000	31.12.2022

Focus M41

ééngreeps keukenmengkraan 160	31780000	31.12.2022

Nieuwe producten	Art. Nr.

Handdouches

Raindance Select S

handdouche 120 3jet PowderRain	26014140 26014340 26014670 26014700 26014990

Pulsify Select S

handdouche 3jet Activation	24100000 24100670 24100700
handdouche 105 3jet Activation EcoSmart	24101000 24101670 24101700
handdouche 3jet Relaxation	24110000 24110670 24110700
handdouche 105 3jet Relaxation EcoSmart	24111000 24111670 24111700

Pulsify S

handdouche 105 1jet	24120000 24120670 24120700
handdouche 105 1jet Green	24121000 24121670 24121700

Croma Select E

handdouche 110 1jet	26814140 26814340 26814670 26814700 26814990
handdouche 110 1jet EcoSmart 9 l/min	26815140 26815340 26815670 26815700 26815990

Vernis Blend

handdouche Vario (12 stuks)	26085000
handdouche Vario Green	26090000
handdouche Vario	26270000 26270670
handdouche Vario EcoSmart	26340000 26340670

Jocolino

handdouche voor kinderen leeuw 2jet	28760210
handdouche voor kinderen zebra 2jet	28787640
handdouche voor kinderen krokodil 2jet	28788570

DogShower

handdouche voor de hond 150 3jet met massagenoppen	26640540 26640560 26640670 26640700

Nieuwe producten	Art. Nr.

Douchesets / Glijstangen / Douchehouders

Pulsify Select S douchesets

doucheset 3jet Relaxation met glijstang 65 cm	24160000 24160670 24160700
doucheset Relaxation EcoSmart met glijstang 65 cm	24161000 24161670 24161700
doucheset 3jet Relaxation met glijstang 90 cm	24170000 24170670 24170700
doucheset Relaxation EcoSmart met glijstang 90 cm	24171000 24171670 24171699

Vernis Blend douchesets

doucheset met Crometta glijstang 65 cm	26275000
doucheset EcoSmart met Crometta glijstang 65 cm	26279000
doucheset Vario glijstang 65 cm project pack (6 stuks)	26371000
badset met glijstang 65 cm	26422670
doucheset EcoSmart met glijstang S Puro 65 cm	26423670

Glijstangen Modern

glijstang 65 cm met push-schuifstuk en doucheslang	24400000
glijstang 90 cm met push-schuifstuk en doucheslang	24401000

Pulsify Select S sets

porterset 3jet Relaxation met doucheslang 125 cm	24302000 24302670 24302700
porterset 105 3jet Relaxation met doucheslang 160 cm	24303000 24303670 24303700

Pulsify S sets

porterset 105 1jet met doucheslang 125 cm	24301000 24301670 24301700

Vernis Blend sets

badset met doucheslang 160 cm	26273000
badset Vario EcoSmart met doucheslang 160 cm	26278000

Hoofddouches

Raindance E

complete set inbouwset 300 1jet met ShowerSelect Square	27952000

Raindance S

complete set inbouwset 240 1 jet PowderRain met ShowerSelect S	27951000
doucheset 240 1 jet PowderRain met ShowerSelect S	27959670

Pulsify S

hoofddouche 105 1jet zonder wandaansluiting	24130000 24130670 24130700

Nieuwe producten	Art. Nr.
Hoofddouches	
Pulsify S	
hoofddouche 105 1jet Green zonder wandaansluiting	24132000 24132670 24132700
hoofddouche 260 1jet	24140000 24140670 24140700
hoofddouche 260 1jet EcoSmart zonder wandaansluiting	24141000 24141670 24141700
hoofddouche 260 2jet wandaansluiting	24150000 24150670 24150700
hoofddouche 260 2jet EcoSmart wandaansluiting	24151000 24151670 24151700
Croma E	
1jet inbouw doucheset met Ecostat E	27953000
Croma	
1jet inbouw doucheset met Ecostat S	27954000
1jet inbouw doucheset met Ecostat S	27961670
Crometta E	
complete set 240 1jet met inbouw mengkraan	27957000
Crometta S	
complete set 240 1jet met inbouw mengkraan	27958000
Vernis Blend	
hoofddouche 200 1jet Green	26093000
hoofddouche 200 1jet Low Pressure	26095000
hoofddouche 200 1jet	26271000 26271670
hoofddouche 200 1jet EcoSmart	26277000 26277670
hoofddouche 200 1jet (12 stuks)	26365000
Vernis Shape	
hoofddouche 230 1jet Green	26094000
hoofddouche 200 1jet Low Pressure	26096000
hoofddouche 230 1jet	26281000 26281670
hoofddouche 230 1jet EcoSmart	26283000 26283670
hoofddouche 230 1jet (12 stuks)	26579000
Douche-armen voor hoofddouches	
wandaansluiting voor hoofddouche 105	24139000 24139670 24139700
wandaansluiting voor hoofddouche 260	24149000 24149670 24149700
douche-arm 24 cm	26405000 26405670
douche-arm 24 cm	27809000 27809670

Nieuwe producten	Art. Nr.
Hoofddouches	
Plafondaansluiting voor hoofddouches	
plafondaansluiting 10 cm	26406000 26406670
plafondaansluiting 30 cm	26407000 26407670
Plafondbevestiging / verlengset	27479140 27479340 27479670 27479700 27479990
plafondaansluiting 10 cm	27804000 27804670
plafondaansluiting 30 cm	27805000 27805670
Showerpipes	
Pulsify S	
Showerpipe 260 1jet met ShowerTablet Select 400	24220000
Showerpipe 260 1jet EcoSmart met ShowerTablet Select 400	24221000
Showerpipe 280 1jet met badthermostaat ShowerTablet Select 400	24230000
Showerpipe 2jet mt ShowerTablet Select 400	24240000 24240670 24240700
Showerpipe 2jet EcoSmart met ShowetTablet Select 400	24241000 24241670 24241700
Vernis Blend	
Showerpipe met badthermostaat EcoSmart	26079000
Showerpipe 200 1jet EcoSmart met douchethermostaat	26089000 26089670
Showerpipe 200 1jet Reno EcoSmart	26099000 26099670
Showerpipe 200 1jet Reno	26272000 26272670
Showerpipe 200 1jet met badthermostaat	26274000
Showerpipe 200 1jet met douchethermostaat	26276000 26276670
Showerpipe 200 1jet met douchethermostaat Green	26318000
Vernis Shape	
Showerpipe 230 1jet met douchethermostaat EcoSmart	26097000 26097670
Showerpipe 230 1jet EcoSmart met badthermostaat	26098000
Showerpipe 230 1jet Reno E	26282000 26282670
Showerpipe 280 1jet met badthermostaat	26284000
Showerpipe 230 1jet met douchethermostaat	26286000 26286670
Showerpipe 230 1jet Reno EcoSmart 9l/min	26289000 26289670
Showerpipe 230 1jet Green met douchethermostaat	26319000

Nieuwe producten	Art. Nr.

Thermostaten, stopkranen en inbouwdelen

thermostaatcombinaties en thermostaten opbouw

doucheset 105 3jet Activation met handdouche, thermostaat, glijstang 65cm, schuifstuk en doucheslang	24260000
doucheset 105 3jet Activation met handdouche, thermostaat, glijstang 90cm, schuifstuk en doucheslang	24270000
badthermostaat 400 opbouw	24340000 24340670 24340700
douchethermostaat 400 opbouw	24360000 24360670 24360700

iBox Universal

Verlengsets

Opvulrozet voor iBox universal	13593140 13593340 13593670 13593700 13593990
Opvulrozet voor iBox universal	13597140 13597340 13597670 13597700 13597990
opvulrozet voor iBox universal	15597140 15597340 15597670 15597700 15597990

Finoris

inbouwdeel 4-gats badmengkraan met sBox	13440180
wastafelmengkraan 100 Push-Open	76010000 76010670 76010700
toiletkraan zonder afvoergarnituur	76013000 76013670 76013700
ééngreeps wastafelmengkraan 110 met pop-up trekwaste	76020000 76020670 76020700
ééngreeps wastafelmengkraan 110 met Push-Open	76023000 76023670 76023700
ééngreeps wastafelmengkraan 110 CoolStart met Push-Open	76024000 76024670 76024700
3-gats wastafelmengkraan 110 met Push-Open	76033000 76033670 76033700
3-gats wastafelmengkraan 160 met Push-Open	76034000 76034670 76034700
éngreeps wastafelmengkraan inbouw, voorsprong 228 mm met afvoerplug	76050000 76050670 76050700
ééngreeps wastafelmengkraan inbouw, voorsprong 168 mm met afvoerplug	76051000 76051670 76051700

Nieuwe producten	Art. Nr.

Finoris

ééngreeps wastafelmengkraan 230 draaibare uitloop met Push-Open	76060000 76060670 76060700
wastafelkraan 230 2 jet met uittrekbare vuistdouche met Push-Open	76063000 76063670 76063700
ééngreeps wastafelmengkraan 260 met Push-Open	76070000 76070670 76070700
ééngreeps bidetkraan met Push-Open	76200000 76200670 76200700
ééngreeps wastafelmengkraan 110 met bidet handdouche en doucheslang 160 cm	76210000 76210670
ééngreeps wastafelmengkraan 260 met bidethanddouche en doucheslang 160 cm	76220000 76220670
baduitloop	76410000 76410670 76410700
ééngreeps badmengkraan inbouw	76415000 76415670 76415700
ééngreeps badmengkraan inbouw met zekerheidscombinatie	76416000 76416670 76416700
ééngreeps badmengkraan opbouw	76420000 76420670 76420700
4-gats badrandmengkraan met sBox	76444000 76444670 76444700
vrijstaande badmengkraan opbouw	76445000 76445670 76445700
ééngreeps douchekraan inbouw	76615000 76615670 76615700
ééngreeps douchekraan opbouw	76620000 76620670 76620700

Vivenis

inbouwdeel 4-gats badmengkraan met sBox	13440180
ééngreeps wastafelmengkraan 80 met pop-up trekwaste	75010000 75010670 75010700
ééngreeps wastafelmengkraan 80 ééngreeps wastafelmengkraan 80 zonder waste set	75012000 75012670 75012700
toiletkraan zonder waste	75013000 75013670 75013700
ééngreeps wastafelmengkraan 110 met pop-up trekwaste	75020000 75020670 75020700
ééngreeps wastafelmengkraan ééngreeps wastafelmengkraan 110 zonder afvoer	75022000 75022670 75022700

Nieuwe producten	Art. Nr.
Vivenis	
ééngreeps wastafelmengkraan 110 CoolStart met pop-up trekwaste	75023000 75023670 75023700
ééngreeps wastafelmengkraan 110 CoolStart zonder afvoer	75024000 75024670 75024700
ééngreeps wastafelmengkraan 210 met draaibare uitloop en pop-up trekwaste	75030000 75030670 75030700
ééngreeps wastafelmengkraan 210 met draaibare uitloop uitloop, zonder afvoer	75032000 75032670 75032700
3-gats wastafelmengkraan 90 met pop-up trekwaste	75033000 75033670 75033700
ééngreeps wastafelmengkraan 250 met pop-up trekwaste	75040000 75040670 75040700
ééngreeps wastafelmengkraan 252 zonder afvoer	75042000 75042670 75042700
inbouw wastafelmengkraan wand voorsprong 192 mm	75050000 75050670 75050700
ééngreeps bidetkraan met pop-up trekwaste	75200000 75200670 75200700
ééngreeps wastafelmengkraan 260 met bidet handdouche en doucheslang 160 cm	75210000
baduitloop	75410000 75410670 75410700
ééngreeps badmengkraan inbouw	75415000 75415670 75415700
ééngreeps badmengkraan inbouw met geïntegreerde zekerheidscombinatie EN1717	75416000 75416670 75416700
ééngreeps badmengkraan opbouw	75420000 75420670 75420700
4-gats badrandmengkraan met sBox	75444000 75444670 75444700
vrijstaande badmengkraan opbouw	75445000 75445670 75445700
ééngreeps douchekraan inbouw douchemengkraan	75615000 75615670 75615700
ééngreeps douchekraan opbouw	75620000 75620670 75620700
Talis	
Talis E	
wastafelmengkraan zelfsluitend met temperatuurcontrole	71718000
wastafelmengkraan zelfsluitend koud water	71719000
Service tool voor thermische desinfectie	93913000

Nieuwe producten	Art. Nr.
Logis	
ééngreeps bidetmengkraan 110 met pop-up trekwaste	71201000
ééngreeps wastafelmengkraan 100 met pop-up trekwaste	71251000
ééngreeps wastafelmengkraan 100 met Push-Open	71252000
ééngreeps wastafelmengkraan 100 zonder afvoer	71253000
éngreeps wastafelmengkraan 100 CoolStart met pop-up trekwaste	71254000
ééngreeps wastafelmengkraan 100 CoolStart zonder afvoer	71255000
ééngreeps wastafelmengkraan inbouw voor wandmontage voorsprong 20,5 cm	71256000
wastafelmengkraan 240 pop-up trekwaste	71257000
wastafelmengkraan 240 zonder afvoer	71258000
Vernis	
Vernis Blend	
ééngreeps bidetkraan met pop up waste	71210000 71210670
bidet set met vertcale douche	71214000
éngreeps wastafelmengkraan 100 met handdouche en doucheslang 160 cm	71215000
baduitloop	71420000 71420670
ééngreeps badmengkraan opbouw	71440000 71440670
2-gats badrandmengkraan	71442000 71442670
ééngreeps badmengkraan monotrou	71443000
ééngreeps bad- en douchemengkraan monotrou	71444000
ééngreeps bad- en douchemengkraan met 2 flow rates	71446000
ééngreeps badmengkraan opbouw projecten (6 stuks)	71447000
ééngreeps badmengkraan inbouw	71449000 71449670
ééngreeps badmengkraan opbouw badmengkraan met 2 flow rates	71454000
4-gats badrandmengkraan	71456000 71456670
2-gats badrandmengkraan met stopkraan en Vernis Blend handdouche Vario	71461000 71461670
ééngreeps badmengkraan inbouw	71466000 71466670
ééngreeps badmengkraan inbouw met geïntegreerde zekerheidscombinatie EN1717	71467000 71467670
elektronische wastafelkraan gemengd water en netstroom	71501000
elektronische wastafelkraan gemengd water en batterij	71502000
elektronische wastafelkraan koud water en batterij	71503000
elektronische wastafelkraan koud water en netstroom	71504000
ééngreeps wastafelmengkraan 70 met pop up afvoer met trekstang	71550000 71550670
ééngreeps wastafelmengkraan 100 met pop-up trekwaste	71551000 71551670

Nieuwe producten	Art. Nr.

Vernis

Vernis Blend

ééngreeps wastafelmengkraan 230 met pop-up trekwaste	71552000 71552670
3-gats wastafelmengkraan pop-up trekwaste	71553000 71553670
ééngreeps wastafelmengkraan 210 met draaibare uitloop, met pop up trekwaste	71554000
ééngreeps wastafelmengkraan 70 ‚brass' met pop-up trekwaste	71557000
ééngreeps wastafelmengkraan 70 ‚brass' zonder afvoer	71558000 71558670
ééngreeps wastafelmengkraan 100met pop-up trekwaste	71559000
ééngreeps wastafelmengkraan 70 ‚zinc' met pop up afvoer met trekstang	71570000
ééngreeps wastafelmengkraan 100 ‚zinc' met pop-up trekwaste	71571000
ééngreeps wastafelmengkraan 230 met pop up afvoer met trekstang	71572000
ééngreeps wastafelmengkraan inbouw voor wandmontage voorsprong 20,7 cm	71576000 71576670
ééngreeps wastafelmengkraan 100 zonder afvoer	71580000 71580670
ééngreeps wastafelmengkraan 230 met pop-up trekwaste	71581000
ééngreeps wastafelmengkraan 190 zonder afvoer	71582000 71582670
Blend toiletkraan 70 voor koud water - zonder afvoer	71583000 71583670
ééngreeps wastafelmengkraan 70 CoolStart met pop up afvoer met trekstang	71584000 71584670
ééngreeps wastafelmengkraan 100 CoolStart met pop-up trekwaste	71585000 71585670
ééngreeps wastafelmengkraan 70 met pop up afvoer met trekstang (6 stuks)	71587000
ééngreeps wastafelmengkraan 100 met pop-up trekwaste (6 stuks)	71588000
ééngreeps douchekraan opbouw	71640000 71640670
ééngreeps douchekraan opbouw met 2 flow rates	71646000
ééngreeps douchekraan opbouw projecten (6 stuks)	71647000
ééngreeps douchekraan inbouw	71649000 71649670
ééngreeps douchekraan inbouw douchemengkraan	71667000 71667670

Vernis Shape

ééngreeps bidetkraan 'zinc'	71211000 71211670
ééngreeps wastafelmengkraan 100 'zinc' met handdouche en doucheslang 160 cm	71216000
ééngreeps badmengkraan opbouw	71450000 71450670
2-gats badrandmengkraan	71452000 71452670
ééngreeps badmengkraan opbouw badmengkraan met 2 flow rates	71453000

Nieuwe producten	Art. Nr.

Vernis

Vernis Shape

éngreeps badmengkraan opbouw projecten (6 stuks)	71457000
ééngreeps badmengkraan inbouw	71458000 71458670
4-gats badrandmengkraan	71459000 71459670
baduitloop	71460000 71460670
2-gats badrandmengkraan met stopkraan en handdouche Vario	71462000 71462670
ééngreeps bad- en douchemengkraan Monotrou 'zinc'	71463000
ééngreeps bad- en douchemengkraan met 2 flow rates	71464000
ééngreeps badmengkraan inbouw	71468000 71468670
ééngreeps badmengkraan inbouw met geïntegreerde zekerheidscombinatie EN1717	71469000 71469670
ééngreeps wastafelmengkraan 70 'zinc' met pop up afvoer met trekstang	71560000 71560670
ééngreeps wastafelmengkraan 100 met pop-up trekwaste	71561000 71561670
ééngreeps wastafelmengkraan 230 'zinc' met pop up afvoer	71562000 71562670
3-gats wastafelmengkraan pop-up trekwaste	71563000 71563670
ééngreeps wastafelmengkraan 210 met draaibare uitloop, met pop up trekwaste	71564000
ééngreeps wastafelmengkraan 70 'zinc' met pop-up trekwaste	71566000
ééngreeps wastafelmengkraan 70 'zinc' zonder afvoer	71567000 71567670
ééngreeps wastafelmengkraan 100 met pop-up trekwaste	71568000
ééngreeps wastafelmengkraan 100 zonder afvoer	71569000 71569670
ééngreeps wastafelmengkraan inbouw voor wandmontage voorsprong 20,7 cm	71578000 71578670
ééngreeps wastafelmengkraan 230 met pop-up trekwaste	71590000
ééngreeps wastafelmengkraan 230 'zinc' zonder afvoer	71591000 71591670
toiletkraan voor koud water 'zinc' - zonder afvoer	71592000 71592670
ééngreeps wastafelmengkraan 70 CoolStart 'zinc' met pop-up	71593000 71593670
ééngreeps wastafelmengkraan 100 met pop-up trekwaste	71594000 71594670
ééngreeps wastafelmengkraan 70 'zinc' met pop up afvoer met trekstang (6 stuks)	71596000
ééngreeps wastafelmengkraan 100 'zinc' met pop-up trekwaste (6 stuks)	71597000
ééngreeps douchekraan opbouw	71650000 71650670
ééngreeps douchekraan met 2 flow rates	71656000
ééngreeps douchekraan opbouw projecten (6 stuks)	71657000

Nieuwe producten	Art. Nr.

Vernis

Vernis Shape

ééngreeps douchekraan inbouw	71658000 71658670
ééngreeps douchekraan inbouw douchemengkraan	71668000 71668670

Accessoires

AddStoris

zeepmandje	41741000 41741140 41741340 41741670 41741700 41741990
handdoekhaak	41742000 41742140 41742340 41742670 41742700 41742990
handdoekrek	41743000 41743140 41743340 41743670 41743700 41743990
badgreep	41744000 41744140 41744340 41744670 41744700 41744990
zeeppompje	41745000 41745140 41745340 41745670 41745700 41745990
zeepschaal	41746000 41746140 41746340 41746670 41746700 41746990
handdoekrek	41747000 41747140 41747340 41747670 41747700 41747990
closetrolhouder	41748000 41748140 41748340 41748670 41748700 41748990
tandenborstelhouder	41749000 41749140 41749340 41749670 41749700 41749990

Nieuwe producten

Nieuwe producten	Art. Nr.

Accessoires

AddStoris

handdoekrek met handdoekhouder	41751000 41751140 41751340 41751670 41751700 41751990
closetborstelgarnituur wandmontage	41752000 41752140 41752340 41752670 41752700 41752990
closetrolhouder met klep	41753000 41753140 41753340 41753670 41753700 41753990
handdoekring	41754000 41754140 41754340 41754670 41754700 41754990
dubbele handdoekhaak	41755000 41755140 41755340 41755670 41755700 41755990
reserverolhouder	41756000 41756140 41756340 41756670 41756700 41756990
greep douchedeur	41759000 41759140 41759340 41759670 41759700 41759990
handdoekhouder 2-lids	41770000 41770140 41770340 41770670 41770700 41770990
closetrolhouder zonder klep	41771000 41771140 41771340 41771670 41771700 41771990
closetrolhouder met planchet	41772000 41772140 41772340 41772670 41772700 41772990
houder voor hygiënezakjes	41773000 41773140 41773340 41773670 41773700 41773990

Nieuwe producten	Art. Nr.

Accessoires

AddStoris

box voor make-up doekjes	41774000 41774140 41774340 41774670 41774700 41774990
pedaalemmer	41775000 41775670 41775700
cheerspiegel LED Licht	41790000 41790140 41790340 41790670 41790700 41790990
scheerspiegel	41791000 41791140 41791340 41791670 41791700 41791990

WallStoris

bundelset handdouche 105 3jet EcoSmart Activation, thermostaat, glijstang 70 cm en opbergset	24250670 24250700
bundelset handdouche 105 3jet Activation EcoSmart, glijstang 70 cm en opbergset	24291670 24291700
wandelement 50 cm	27902670 27902700
wandelement 70 cm	27904670 27904700
opbergbakje diep	27912670 27912700
opbergbakje	27913670 27913700
handdoekhaak breed	27914670 27914700
planchet	27915670 27915700
wisser	27916670 27916700
push schuifstuk	27917670 27917700
tandenborstelhouder	27921670 27921700
deksel voor bakje	27925670 27925700
handdoekhouder	27926670 27926700
closetborstelgarnituur	27927670 27927700
closetrolhouder met planchet	27928670 27928700
handdoekhaak smal	27929670 27929700
bundelset bad	27966670 27966700
bundelset douche	27967670 27967700

Nieuwe producten	Art. Nr.

Accessoires

WallStoris

bundelset badkamer	27968670 27968700
bundelset toilet	27969670 27969700
Bevestigingsonderdelen (3 schroeven, 3 pluggen)	94268000

Afvoeren

Badvul-, afvoer- en overloopsystemen voor baden

sBox afbouwdeel ovaal	28020140 28020340 28020670 28020700 28020990

Accessoires

Rechte buis	53428670 53428700

Keukenkranen

Aqittura M91

Filter systeem 210, uittrekbare uitloop, 1jet, sBox, starter set	76800000 76800670 76800800
Filter systeem 210, uittrekbare uitloop, starter set	76801000 76801670 76801800
Filter systeem 240, 1jet, starter set	76802000 76802670 76802800
Filter systeem 210, pull-out spout, 1jet	76803000 76803670 76803800
Filter systeem 240, 1jet	76804000 76804670 76804800
Actieve koolfilter	76814000
Filter Ionen-wisselaar en actieve kool	76815000
F23 Flowmeter	76818000
Filter systeem 210, uittrekbare uitloop, 1jet, sBox	76826000 76826670 76826800
Filter Ionenwisselaar Pro en actieve kool	76827000
Mineralisering en filter Harmony	76828000
Mineralisering en filter Life	76829000
Mineralisering en filter Sport	76830000
Soda systeem 210, uittrekbare uitloop, 1jet, sBox	76836000 76836670 76836800
Soda systeem 240, 1jet	76837000 76837670 76837800

Nieuwe producten	Art. Nr.

Keukenkranen

Zesis M33

ééngreeps keukenmengkraan 150 uittrekbare vuistdouche 2jet	74800000 74800670 74800800
ééngreeps keukenmengkraan 160 met uittrekbare vuistdouche 2jet	74801000 74801670 74801800
ééngreeps keukenmengkraan 150 1jet	74802000 74802670 74802800
ééngreeps keukenmengkraan 150 uittrekbare vuistdouche 2jet sBox lite	74803000 74803670 74803800
ééngreeps keukenmengkraan 640 uittrekbare vuistdouche 2jet sBox lite	74804000 74804670 74804800
ééngreeps keukenmengkraan 160, installetie voor een raam, 1jet	74805000
ééngreeps keukenmengkraan 200 met stopkraan voor keukenapparatuur, CoolStart 1jet	74807000
ééngreeps keukenmengkraan 200 met stopkraan voor keukenapparatuur, 1jet	74808000
ééngreeps keukenmengkraan 150 Eco uittrekbare vuistdouche, 2jet	74810000
ééngreeps keukenmengkraan 150 Eco 1jet	74811000
ééngreeps keukenmengkraan 150 CoolStart, EcoSmart 1jet	74813000

Vernis M35

ééngreeps keukenmengkraan 210 1jet met draaibare uitloop	71870000 71870670
ééngreeps keukenmengkraan met draaibare uitloop	71871000 71871670

Merk	Art. Nr.	excl. BTW	GTIN	Pag.
01				
HG	01800180	132,05	4011097347240	148
HG	01850180	187,95	4011097677545	268
02				
HG	02024000	4,80	4011097100005	140
HG	02026000	35,35	4011097729220	193
06				
HG	06010000	2,50	4011097100135	442
10				
AX	10452180	506,40	4011097254104	262
AX	10823000	163,45	4011097693712	488
AX	10823800	245,20	4011097694566	488
11				
AX	11095000	77,85	4011097165110	496
AX	11098000	66,90	4011097257051	497
13				
HG	13085000	8,75	4011097102184	496
HG	13097000	34,90	4011097102375	495
HG	13114000	313,10	4011097678832	238
HG	13114140	465,90	4059625229774	238
HG	13114340	465,90	4059625229781	238
HG	13114670	434,80	4059625229798	238
HG	13114700	434,80	4059625229804	238
HG	13114990	465,90	4059625229811	238
HG	13115000	328,00	4011097678849	239
HG	13116000	246,10	4011097678856	239
HG	13116140	365,10	4059625229828	239
HG	13116340	365,10	4059625229835	239
HG	13116670	340,25	4059625229842	239
HG	13116700	340,25	4059625229859	239
HG	13116990	365,10	4059625229866	239
HG	13117000	261,95	4011097678863	239
HG	13122000	204,10	4011097739205	239
HG	13123000	260,80	4011097739229	240
HG	13151000	699,80	4011097717036	235
HG	13151400	699,80	4011097717029	235
HG	13159180	233,15	4011097835310	263
HG	13161000	398,15	4011097661315	236
HG	13161400	398,15	4011097665696	236
HG	13171000	523,55	4011097717012	235
HG	13171400	523,55	4011097717005	235
HG	13182000	12,15	4011097668482	496
HG	13183000	1.602,25	4011097771021	234
HG	13184000	1.335,25	4011097771083	234
HG	13184400	1.335,25	4011097771076	234
HG	13201000	275,20	4011097799599	240
HG	13211000	216,90	4011097799582	240
HG	13233180	198,55	4011097629407	263
HG	13244180	303,95	4011097629414	263
HG	13414000	107,65	4011097532509	363
HG	13423000	126,00	4011097603766	363
HG	13424000	136,65	4011097594774	363
HG	13437180	774,40	4011097660837	263
HG	13439180	391,90	4011097734033	263
HG	13440180	454,75	4059625321218	328
HG	13444180	923,50	4011097140841	264
AX	13485000	14,05	4011097104416	496
AX	13485800	14,05	4011097509112	496
HG	13560180	61,10	4059625202968	434
HG	13593000	49,55	4011097745015	269
HG	13593140	74,90	4059625346716	269
HG	13593340	74,90	4059625346723	269
HG	13593670	70,65	4059625346693	269
HG	13593700	70,65	4059625346709	269
HG	13593990	74,90	4059625346730	269
HG	13595000	48,65	4011097333670	269
HG	13597000	44,85	4011097564739	260
HG	13597140	91,75	4059625250075	260
HG	13597340	91,75	4059625346839	260
HG	13597670	85,50	4059625346815	260
HG	13597700	85,50	4059625346822	260
HG	13597990	91,75	4059625346846	260
HG	13601000	123,80	4011097783727	249
HG	13604000	113,65	4011097825915	248
HG	13620180	112,80	4011097228747	261
HG	13622180	214,50	4011097625386	262
AX	13690450	34,90	4011097105017	498
HG	13893000	96,80	4011097105444	499
HG	13893450	96,80	4011097105475	499
HG	13898000	55,00	4011097105598	500
HG	13901000	16,40	4011097537122	440
HG	13902000	14,20	4011097537139	439
HG	13903000	14,55	4011097646411	439
HG	13904000	32,70	4011097666778	439
HG	13912000	15,15	4011097413747	496
HG	13913000	12,15	4011097413754	497
HG	13914000	11,25	4011097413761	497
HG	13914820	17,55	4011097591650	497
HG	13950000	33,15	4011097350721	439
HG	13950140	49,65	4011097957050	439
HG	13950340	62,95	4059625266151	439
HG	13950670	50,15	4059625266137	439
HG	13950700	50,15	4059625266144	439
HG	13950990	49,65	4011097957128	439
HG	13952000	27,95	4011097105932	495
HG	13954000	53,25	4011097360393	439
HG	13954140	79,90	4011097956954	439
HG	13954340	79,90	4059625330180	439
HG	13954820	79,90	4011097525532	439
HG	13954990	79,90	4011097957029	439
HG	13961000	17,55	4011097105949	500
HG	13964000	34,90	4011097105970	495
HG	13989000	27,95	4011097106564	500
14				
HG	14095000	77,85	4011097165103	495
HG	14096000	77,85	4011097176222	495
HG	14098000	77,85	4011097237008	495
HG	14420000	182,50	4011097488424	319
HG	14495000	107,30	4011097255705	320
HG	14780000	565,10	4059625195970	461
HG	14781000	456,20	4059625197110	463
HG	14782000	386,00	4059625198100	464
HG	14785000	490,45	4059625197998	461
HG	14786000	578,65	4059625195994	458
HG	14820000	536,60	4011097718378	461
HG	14820800	697,50	4011097718361	461
HG	14821000	433,25	4011097718354	463
HG	14821800	563,95	4011097718347	463
HG	14822000	371,30	4011097718170	464
HG	14822800	482,80	4011097718330	464
HG	14823000	447,20	4011097718323	464
HG	14834000	477,90	4011097823690	462
HG	14834800	621,15	4011097823683	462
HG	14847000	421,35	4011097823676	461
HG	14847800	548,25	4011097823669	461
HG	14857000	490,55	4011097823652	460
HG	14857800	637,65	4011097823645	460
HG	14883000	480,90	4011097748559	461

Merk	Art. Nr.	excl. BTW	GTIN	Pag.
HG	14883800	612,60	4011097748566	461
HG	14884000	549,25	4011097772783	458
HG	14884800	714,25	4011097772790	458
HG	14888000	511,60	4011097752631	465
HG	14893000	96,80	4011097260303	499
HG	14920000	124,30	4011097153759	499
15				
HG	15310180	716,10	4011097815602	241
HG	15311180	835,55	4059625034057	242
HG	15312180	954,85	4059625034040	243
HG	15313180	1.074,30	4059625034033	244
HG	15346000	289,55	4011097727219	240
HG	15355000	1.393,75	4059625034019	241
HG	15355400	1.393,75	4011097815619	241
HG	15355600	1.393,75	4059625034002	241
HG	15356000	1.646,95	4059625033999	242
HG	15356400	1.646,95	4059625033982	242
HG	15356600	1.646,95	4059625033975	242
HG	15357000	1.900,55	4059625033968	243
HG	15357400	1.900,55	4059625033951	243
HG	15357600	1.900,55	4059625033944	243
HG	15358000	2.153,80	4059625033937	244
HG	15358400	2.153,80	4059625033920	244
HG	15358600	2.153,80	4059625033913	244
HG	15380000	1.276,25	4059625201350	241
HG	15380140	1.914,80	4059625241707	241
HG	15380340	1.914,80	4059625241691	241
HG	15380670	1.659,00	4059625241684	241
HG	15380700	1.659,00	4059625201336	241
HG	15380990	1.914,80	4059625241677	241
HG	15381000	1.515,90	4059625201312	242
HG	15381700	1.970,45	4059625201299	242
HG	15382000	1.755,55	4059625201275	243
HG	15382140	2.633,75	4059625241967	243
HG	15382340	2.633,75	4059625241974	243
HG	15382670	2.282,10	4059625241981	243
HG	15382700	2.282,10	4059625201251	243
HG	15382990	2.633,75	4059625241998	243
HG	15384000	1.995,25	4059625201237	244
HG	15384700	2.593,55	4059625201213	244
HG	15597000	44,85	4011097625027	268
HG	15597140	74,90	4059625346785	268
HG	15597340	74,90	4059625346792	268
HG	15597670	69,85	4059625346761	268
HG	15597700	69,85	4059625346778	268
HG	15597990	74,90	4059625346808	268
HG	15705000	264,15	4011097741727	258
HG	15706000	429,00	4011097741710	258
HG	15707000	429,25	4011097741703	257
HG	15708000	481,80	4011097741697	257
HG	15712000	424,90	4059625028728	256
HG	15714000	477,00	4059625028735	257
HG	15714140	734,90	4059625230244	257
HG	15714340	734,90	4059625230251	257
HG	15714670	685,80	4059625230268	257
HG	15714700	685,80	4059625230275	257
HG	15714990	734,90	4059625230282	257
HG	15734400	562,10	4011097777528	245
HG	15735400	773,50	4011097777511	246
HG	15736400	562,10	4011097777504	246
HG	15737400	773,50	4011097777498	245
HG	15738400	846,25	4011097777481	245
HG	15741000	440,15	4011097741369	253
HG	15742000	609,35	4011097741352	254
HG	15743000	663,65	4011097741345	253
HG	15743140	1.013,00	4059625142424	253
HG	15743340	1.013,00	4059625244548	253
HG	15743670	945,35	4059625266069	253
HG	15743700	945,35	4059625266076	253
HG	15743990	1.013,00	4059625266083	253
HG	15744000	609,35	4011097741338	252
HG	15745000	440,15	4011097741321	254
HG	15747000	507,90	4011097746388	255
HG	15748000	562,25	4011097749631	255
HG	15755000	264,15	4011097741680	259
HG	15756000	429,00	4011097741673	259
HG	15757000	429,25	4011097741666	258
HG	15758000	481,80	4011097741659	259
HG	15758140	735,25	4059625155028	259
HG	15758340	735,25	4059625216682	259
HG	15758670	686,25	4059625266038	259
HG	15758700	686,25	4059625266045	259
HG	15758990	735,25	4059625266052	259
HG	15760000	440,15	4011097719870	250
HG	15760140	660,25	4059625355893	250
HG	15760340	660,25	4059625355879	250
HG	15760670	616,20	4059625355855	250
HG	15760700	616,20	4059625355831	250
HG	15760990	660,25	4059625355817	250
HG	15761000	609,35	4011097719863	250
HG	15762000	609,35	4011097719856	248
HG	15763000	663,65	4011097719849	248
HG	15763140	1.012,45	4059625230299	248
HG	15763340	1.012,45	4059625230909	248
HG	15763670	944,85	4059625230916	248
HG	15763700	944,85	4059625230923	248
HG	15763990	1.012,45	4059625230930	248
HG	15764000	440,15	4011097719832	251
HG	15764140	660,25	4059625355794	251
HG	15764340	660,25	4059625355770	251
HG	15764670	616,20	4059625355756	251
HG	15764700	616,20	4059625355732	251
HG	15764990	660,25	4059625355718	251
HG	15765000	812,55	4011097719825	249
HG	15767000	507,90	4011097746364	251
HG	15768000	562,25	4011097749624	252
HG	15773000	310,55	4059625196076	238
HG	15774000	379,65	4059625196069	238
HG	15930180	267,05	4011097345239	261
HG	15932000	127,40	4011097487984	260
HG	15956000	65,25	4011097629360	269
HG	15970180	92,95	4011097345208	260
HG	15972000	96,10	4011097487960	260
HG	15973180	86,50	4011097345215	262
HG	15974180	89,10	4011097345222	260
HG	15981180	163,25	4011097415772	261
19				
AX	19418000	489,65	4011097664637	263
21				
HG	21140700	17,55	4059625250341	425
HG	21141000	12,00	4059625250358	426
HG	21142000	12,00	4059625250365	426
HG	21143000	12,00	4059625250372	426
HG	21144000	12,00	4059625250389	426
HG	21145000	12,00	4059625250396	427
HG	21146000	12,00	4059625250402	427
24				
HG	24001400	2.937,50	4011097772219	148

Merk	Art. Nr.	excl. BTW	GTIN	Pag.
HG	24001600	2.937,50	4011097983165	148
HG	24002400	1.735,80	4011097771182	152
HG	24002600	1.735,80	4011097975764	152
HG	24003400	1.869,35	4011097771243	152
HG	24003600	1.869,35	4011097983066	152
HG	24004400	2.269,85	4011097771304	151
HG	24004600	2.269,85	4011097983080	151
HG	24005400	2.403,40	4011097771366	151
HG	24005600	2.403,40	4011097983103	151
HG	24006400	2.536,60	4011097771380	150
HG	24006600	2.536,60	4011097983127	150
HG	24007400	2.670,50	4011097771397	149
HG	24007600	2.670,50	4011097983141	149
HG	24010180	267,00	4011097771175	150
HG	24011400	2.937,50	4011097772226	148
HG	24012400	1.735,80	4011097771151	150
HG	24013400	1.869,35	4011097771229	152
HG	24014400	2.269,85	4011097771281	151
HG	24015400	2.403,40	4011097771342	151
HG	24016400	2.536,60	4011097772202	150
HG	24017400	2.670,50	4011097772332	149
HG	24100000	37,45	4059625315897	76
HG	24100670	48,70	4059625316016	76
HG	24100700	48,70	4059625316009	76
HG	24101000	37,45	4059625320556	76
HG	24101670	48,70	4059625320570	76
HG	24101700	48,70	4059625320563	76
HG	24110000	37,45	4059625310915	77
HG	24110670	48,70	4059625313046	77
HG	24110700	48,70	4059625313039	77
HG	24111000	37,45	4059625310922	77
HG	24111670	48,70	4059625338773	77
HG	24111700	48,70	4059625338766	77
HG	24120000	28,35	4059625316023	77
HG	24120670	36,90	4059625316047	77
HG	24120700	36,90	4059625316030	77
HG	24121000	28,35	4059625320587	77
HG	24121670	36,90	4059625320600	77
HG	24121700	36,90	4059625320594	77
HG	24130000	90,95	4059625313718	171
HG	24130670	118,25	4059625313732	171
HG	24130700	118,25	4059625313725	171
HG	24132000	90,95	4059625316894	171
HG	24132670	118,25	4059625317013	171
HG	24132700	118,25	4059625317006	171
HG	24139000	53,50	4059625340974	179
HG	24139670	69,55	4059625340998	179
HG	24139700	69,55	4059625340981	179
HG	24140000	267,50	4059625340073	171
HG	24140670	347,75	4059625340097	171
HG	24140700	347,75	4059625340080	171
HG	24141000	267,50	4059625340707	171
HG	24141670	347,75	4059625340721	171
HG	24141700	347,75	4059625340714	171
HG	24149000	85,60	4059625341063	179
HG	24149670	111,30	4059625341087	179
HG	24149700	111,30	4059625341070	179
HG	24150000	502,90	4059625340851	170
HG	24150670	653,75	4059625340875	170
HG	24150700	653,75	4059625340868	170
HG	24151000	502,90	4059625340882	170
HG	24151670	653,75	4059625340905	170
HG	24151700	653,75	4059625340899	170
HG	24160000	101,65	4059625348048	96
HG	24160670	142,30	4059625358214	96
HG	24160700	142,30	4059625358221	96
HG	24161000	101,65	4059625348031	96
HG	24161670	142,30	4059625358238	96
HG	24161700	142,30	4059625358245	96
HG	24170000	117,70	4059625348024	97
HG	24170670	164,80	4059625358252	97
HG	24170700	164,80	4059625358269	97
HG	24171000	117,70	4059625348017	97
HG	24171670	164,80	4059625358276	97
HG	24171700	164,80	4059625358283	97
HG	24220000	791,80	4059625358375	202
HG	24221000	791,80	4059625358290	202
HG	24230000	850,65	4059625358306	203
HG	24240000	898,80	4059625358313	201
HG	24240670	1.168,45	4059625358320	201
HG	24240700	1.168,45	4059625358337	201
HG	24241000	898,80	4059625358344	201
HG	24241670	1.168,45	4059625358351	201
HG	24241700	1.168,45	4059625358368	201
HG	24250670	447,25	4059625368251	425
HG	24250700	447,25	4059625368244	425
HG	24260000	460,10	4059625368268	116
HG	24270000	476,15	4059625368275	116
HG	24291670	104,85	4059625368299	424
HG	24291700	104,85	4059625368282	424
HG	24301000	52,45	4059625347928	130
HG	24301670	68,15	4059625358382	130
HG	24301700	68,15	4059625358399	130
HG	24302000	58,85	4059625347911	129
HG	24302670	76,50	4059625358405	129
HG	24302700	76,50	4059625358412	129
HG	24303000	63,15	4059625347904	129
HG	24303670	82,05	4059625358429	129
HG	24303700	82,05	4059625358436	129
HG	24340000	445,50	4059625358443	237
HG	24340670	579,15	4059625358450	237
HG	24340700	579,15	4059625358467	237
HG	24360000	368,50	4059625358474	236
HG	24360670	479,05	4059625358481	236
HG	24360700	479,05	4059625358498	236
HG	24400000	74,90	4059625347799	121
HG	24401000	82,40	4059625347782	121
26				
HG	26014000	106,05	4059625136621	75
HG	26014140	152,70	4059625346907	75
HG	26014340	152,70	4059625346914	75
HG	26014670	142,35	4059625346921	75
HG	26014700	142,35	4059625346938	75
HG	26014990	152,80	4059625346945	75
HG	26079000	535,00	4059625315125	221
HG	26085000	245,05	4059625319994	81
HG	26089000	411,95	4059625315101	220
HG	26089670	576,75	4059625338667	220
HG	26090000	20,85	4059625299142	81
HG	26093000	107,00	4059625302514	178
HG	26094000	107,00	4059625302507	178
HG	26095000	107,00	4059625302491	178
HG	26096000	107,00	4059625302484	178
HG	26097000	411,95	4059625314791	222
HG	26097670	576,75	4059625338650	222
HG	26098000	535,00	4059625314784	223
HG	26099000	337,05	4059625314777	221
HG	26099670	471,85	4059625338643	221

Merk	Art. Nr.	excl. BTW	GTIN	Pag.
HG	26115000	4.422,30	4011097679174	159
HG	26117000	5.274,80	4011097679167	159
HG	26220000	385,65	4011097790992	174
HG	26220140	568,85	4059625264126	174
HG	26220340	568,85	4059625264102	174
HG	26220670	531,05	4059625264089	174
HG	26220700	531,05	4059625264096	174
HG	26220990	568,85	4059625264119	174
HG	26221000	385,65	4011097791104	174
HG	26221140	568,85	4059625203798	174
HG	26221340	568,85	4059625217030	174
HG	26221670	531,05	4059625264058	174
HG	26221700	531,05	4059625264065	174
HG	26221990	568,85	4059625264072	174
HG	26226000	837,65	4059625201084	153
HG	26226700	1.088,90	4059625201077	153
HG	26227000	837,65	4059625200780	153
HG	26227700	1.088,90	4059625200797	153
HG	26228000	704,05	4059625201565	154
HG	26228140	1.056,00	4059625264775	154
HG	26228340	1.056,00	4059625264751	154
HG	26228670	915,35	4059625264744	154
HG	26228700	915,35	4059625201558	154
HG	26228990	1.056,00	4059625264768	154
HG	26229000	704,05	4059625200902	154
HG	26229140	1.056,00	4059625264812	154
HG	26229340	1.056,00	4059625264799	154
HG	26229670	915,35	4059625264782	154
HG	26229700	915,35	4059625200919	154
HG	26229990	1.056,00	4059625264805	154
HG	26230000	958,95	4059625200926	155
HG	26230140	1.438,50	4059625264737	155
HG	26230340	1.438,50	4059625264713	155
HG	26230670	1.246,65	4059625264706	155
HG	26230700	1.246,80	4059625201541	155
HG	26230990	1.438,50	4059625264720	155
HG	26231000	825,35	4059625201534	155
HG	26231140	1.238,00	4059625264898	155
HG	26231340	1.238,00	4059625264874	155
HG	26231670	1.073,05	4059625264867	155
HG	26231700	1.073,05	4059625201527	155
HG	26231990	1.238,00	4059625264881	155
HG	26232000	1.201,75	4059625201510	156
HG	26232700	1.562,30	4059625201503	156
HG	26233000	1.201,75	4059625201497	156
HG	26233700	1.562,30	4059625201480	156
HG	26234000	1.323,15	4059625201473	157
HG	26234140	1.984,65	4059625264850	157
HG	26234340	1.984,65	4059625264836	157
HG	26234670	1.720,10	4059625264829	157
HG	26234700	1.720,10	4059625201466	157
HG	26234990	1.984,65	4059625264843	157
HG	26238000	635,30	4011097853420	162
HG	26238140	953,05	4059625230718	162
HG	26238340	953,05	4059625230725	162
HG	26238670	889,55	4059625230732	162
HG	26238700	889,55	4059625230749	162
HG	26238990	953,05	4059625230756	162
HG	26239000	635,30	4011097975658	162
HG	26243000	546,30	4059625201435	182
HG	26243700	710,20	4059625201428	182
HG	26250000	596,90	4011097853413	163
HG	26250140	895,30	4059625191934	163
HG	26250340	895,30	4059625230763	163

Merk	Art. Nr.	excl. BTW	GTIN	Pag.
HG	26250670	835,60	4059625230770	163
HG	26250700	835,60	4059625230787	163
HG	26250990	895,30	4059625230794	163
HG	26251000	596,90	4011097975665	163
HG	26252000	962,70	4011097975672	164
HG	26253000	962,70	4011097975689	164
HG	26254180	141,25	4011097975696	164
HG	26257000	377,55	4059625196106	173
HG	26258000	377,55	4059625196090	173
HG	26270000	20,85	4059625299135	81
HG	26270670	29,20	4059625339145	81
HG	26271000	107,00	4059625302170	178
HG	26271670	149,80	4059625339121	178
HG	26272000	337,05	4059625328934	221
HG	26272670	471,85	4059625330067	221
HG	26273000	39,05	4059625325575	135
HG	26274000	535,00	4059625328941	221
HG	26275000	51,25	4059625333228	115
HG	26276000	411,95	4059625314760	220
HG	26276670	576,75	4059625339084	220
HG	26277000	107,00	4059625302163	178
HG	26277670	149,80	4059625339077	178
HG	26278000	39,05	4059625325582	135
HG	26279000	51,25	4059625333235	115
HG	26281000	107,00	4059625302156	178
HG	26281670	149,80	4059625339053	178
HG	26282000	337,05	4059625315873	223
HG	26282670	471,85	4059625339039	223
HG	26283000	107,00	4059625302149	178
HG	26283670	149,80	4059625339022	178
HG	26284000	535,00	4059625328958	223
HG	26286000	411,95	4059625314753	222
HG	26286670	576,75	4059625330074	222
HG	26289000	337,05	4059625339015	223
HG	26289670	471,85	4059625339008	223
HG	26318000	411,95	4059625338995	220
HG	26319000	411,95	4059625338988	222
HG	26320000	320,95	4011097804330	96
HG	26322000	334,20	4011097804316	96
HG	26322400	334,20	4011097787855	96
HG	26323000	334,20	4011097804309	96
HG	26324000	468,20	4011097804293	94
HG	26326000	468,20	4011097804279	95
HG	26328400	169,45	4011097787794	402
HG	26329000	174,00	4011097787787	402
HG	26330400	25,65	4011097780689	80
HG	26331400	22,50	4011097780672	80
HG	26332400	25,65	4011097780665	80
HG	26333400	22,50	4011097780658	80
HG	26334400	22,50	4011097780641	80
HG	26336400	25,65	4011097792064	80
HG	26340000	20,85	4059625299128	81
HG	26340670	29,20	4059625338971	81
HG	26371000	301,75	4059625338964	116
HG	26401000	214,00	4011097804255	126
HG	26402000	227,30	4011097804248	126
HG	26403400	360,95	4011097804231	125
HG	26404400	360,95	4011097804224	125
HG	26405000	50,30	4059625316351	181
HG	26405670	70,40	4059625326589	181
HG	26406000	48,15	4059625316344	182
HG	26406670	67,40	4059625326565	182
HG	26407000	64,20	4059625316337	178
HG	26407670	89,90	4059625326541	178

Merk	Art. Nr.	excl. BTW	GTIN	Pag.
HG	26410400	70,35	4011097744872	132
HG	26411400	83,80	4011097744865	131
HG	26412400	70,35	4011097760285	131
HG	26413400	83,80	4011097760292	130
HG	26420400	66,45	4011097757025	132
HG	26421400	79,70	4011097757018	131
HG	26422670	135,00	4059625365793	115
HG	26423670	135,00	4059625365816	115
HG	26424400	66,45	4011097757049	131
HG	26425400	79,70	4011097757032	130
HG	26442000	297,15	4011097705941	160
HG	26443000	297,15	4011097705958	160
HG	26453000	28,30	4011097756868	139
HG	26453140	42,55	4059625142448	139
HG	26453340	42,55	4059625308509	139
HG	26453670	39,70	4059625308523	139
HG	26453700	39,70	4059625308516	139
HG	26453990	42,55	4059625308530	139
HG	26455000	28,30	4011097756851	140
HG	26455140	43,65	4011097837291	140
HG	26455340	43,65	4011097837284	140
HG	26455670	40,75	4059625230947	140
HG	26455700	40,75	4059625230954	140
HG	26455990	43,65	4011097837390	140
HG	26456000	182,25	4011097814803	138
HG	26456400	182,25	4011097786902	138
HG	26457000	28,30	4011097756875	140
HG	26457140	40,65	4011097891873	140
HG	26457340	40,65	4011097891866	140
HG	26457670	40,35	4059625304778	140
HG	26457700	40,35	4059625304761	140
HG	26457990	40,65	4011097891972	140
HG	26464000	247,60	4011097689678	175
HG	26465000	247,60	4011097689685	175
HG	26466000	472,15	4011097720562	162
HG	26466400	472,15	4011097720555	162
HG	26467000	431,65	4011097720548	161
HG	26467400	431,65	4011097720531	161
HG	26469000	431,65	4011097720524	161
HG	26470000	472,15	4011097720500	162
HG	26470400	472,15	4011097720494	162
HG	26471180	109,75	4011097718637	160
HG	26472000	478,75	4011097718620	160
HG	26481000	478,75	4011097718613	160
HG	26485000	89,15	4011097767536	138
HG	26486000	89,15	4011097767543	138
HG	26487000	89,15	4011097767550	138
HG	26503000	71,15	4011097756820	122
HG	26504000	77,75	4011097756837	122
HG	26505000	51,40	4011097773810	122
HG	26506000	57,85	4011097773803	122
HG	26511000	76,95	4011097857046	491
HG	26511400	76,95	4011097857039	491
HG	26511600	76,95	4011097961286	491
HG	26515000	106,05	4059625326763	75
HG	26516000	106,05	4059625326770	75
HG	26519000	21,60	4011097693200	126
HG	26520000	98,05	4011097706047	75
HG	26520140	174,50	4059625230824	75
HG	26520340	174,50	4059625221297	75
HG	26520400	98,05	4011097706085	75
HG	26520670	149,10	4059625230817	75
HG	26520700	149,10	4059625230800	75
HG	26520990	174,50	4059625230961	75

Merk	Art. Nr.	excl. BTW	GTIN	Pag.
HG	26521000	98,05	4011097706054	75
HG	26521400	98,05	4011097706092	75
HG	26522000	264,95	4011097741956	172
HG	26522400	264,95	4011097741963	172
HG	26523000	264,95	4011097741970	172
HG	26524000	264,95	4011097751993	172
HG	26524400	264,95	4011097752006	172
HG	26528000	264,95	4011097752068	172
HG	26528400	264,95	4011097752075	172
HG	26530000	98,05	4011097706764	76
HG	26530140	174,50	4059625264027	76
HG	26530340	174,50	4059625264010	76
HG	26530400	98,05	4011097726663	76
HG	26530670	149,10	4059625263990	76
HG	26530700	149,10	4059625264003	76
HG	26530990	174,50	4059625026830	76
HG	26531000	98,05	4011097719115	76
HG	26531140	174,50	4059625265925	76
HG	26531340	174,50	4059625265901	76
HG	26531400	98,05	4011097726946	76
HG	26531670	149,10	4059625265888	76
HG	26531700	149,10	4059625265895	76
HG	26531990	174,50	4059625265918	76
HG	26532400	60,90	4011097792057	110
HG	26533400	58,10	4011097792040	112
HG	26534400	61,10	4011097792033	110
HG	26535400	58,10	4011097792026	112
HG	26536400	68,05	4011097792019	109
HG	26537400	65,10	4011097792002	111
HG	26538400	67,95	4011097791999	109
HG	26539400	65,10	4011097791982	111
HG	26550000	125,45	4011097720067	74
HG	26550400	125,45	4011097720050	74
HG	26551000	125,45	4011097720043	74
HG	26551400	125,45	4011097720036	74
HG	26553400	65,40	4011097791975	111
HG	26554400	58,10	4011097791968	112
HG	26555400	61,10	4011097791951	110
HG	26560400	134,40	4011097744858	102
HG	26561400	134,40	4011097736228	102
HG	26562400	118,00	4011097744841	103
HG	26563400	118,00	4011097736433	103
HG	26564400	104,75	4011097744834	104
HG	26565400	103,85	4011097736426	104
HG	26566400	124,50	4011097767048	105
HG	26567400	43,65	4011097791944	134
HG	26568400	40,85	4011097791937	134
HG	26569400	43,85	4011097791920	134
HG	26570400	141,05	4011097744827	101
HG	26571400	141,05	4011097736419	101
HG	26572400	124,50	4011097744810	102
HG	26573400	124,50	4011097736402	102
HG	26574400	111,35	4011097744803	104
HG	26575400	111,35	4011097736396	104
HG	26580400	134,40	4011097753911	98
HG	26581400	134,40	4011097736389	98
HG	26582400	118,00	4011097753904	99
HG	26583400	118,00	4011097736372	99
HG	26584400	104,75	4011097753898	100
HG	26585400	104,75	4011097736365	100
HG	26586400	124,50	4011097767055	101
HG	26590400	141,05	4011097753881	97
HG	26591400	141,05	4011097736358	97
HG	26592400	124,50	4011097753850	98

Merk	Art. Nr.	excl. BTW	GTIN	Pag.
HG	26593400	124,50	4011097736341	98
HG	26594400	111,35	4011097753843	100
HG	26595400	111,35	4011097736334	100
HG	26600000	671,35	4011097754369	166
HG	26601000	710,75	4011097754826	166
HG	26604000	616,65	4011097754383	164
HG	26604140	925,00	4011097946979	164
HG	26604340	925,00	4011097946962	164
HG	26604990	925,00	4011097947075	164
HG	26605000	722,70	4011097754390	165
HG	26620000	204,30	4011097706061	89
HG	26620400	204,30	4011097706078	89
HG	26621000	211,25	4011097706306	88
HG	26621400	211,25	4011097706313	88
HG	26622000	204,30	4011097711799	89
HG	26622400	204,30	4011097712000	89
HG	26623000	211,25	4011097712017	88
HG	26623400	211,25	4011097712024	88
HG	26626000	376,65	4011097691893	89
HG	26626400	376,65	4011097692043	89
HG	26630000	204,30	4011097719108	92
HG	26630400	204,30	4011097726953	92
HG	26631000	211,10	4011097719092	91
HG	26631400	211,10	4011097726960	91
HG	26632000	204,30	4011097719085	92
HG	26633000	211,10	4011097719078	91
HG	26640540	81,10	4059625301951	83
HG	26640560	81,10	4059625301944	83
HG	26640670	81,10	4059625301937	83
HG	26640700	81,10	4059625301920	83
HG	26651400	90,50	4011097757131	108
HG	26657400	97,50	4011097757162	108
HG	26690400	41,00	4011097791913	134
HG	26691400	43,65	4011097791906	134
HG	26692400	46,75	4011097791890	134
HG	26693400	43,85	4011097791883	134
HG	26694400	46,65	4011097791876	134
HG	26700000	141,25	4011097808741	128
HG	26700400	141,25	4011097808734	128
HG	26701000	141,25	4011097808727	129
HG	26701400	141,25	4011097808710	129
HG	26720000	138,25	4011097758107	128
HG	26720400	138,25	4011097758114	128
HG	26721000	138,25	4011097758121	129
HG	26721400	138,25	4011097758138	129
HG	26722000	240,85	4011097770987	176
HG	26723000	240,85	4011097770970	176
HG	26724000	240,85	4011097770963	176
HG	26725000	240,85	4011097770956	176
HG	26726000	240,85	4011097770949	176
HG	26727000	240,85	4011097770932	176
HG	26790000	913,65	4011097801711	204
HG	26791000	871,30	4011097801704	206
HG	26792000	1.108,90	4011097801698	204
HG	26793000	818,55	4011097806280	206
HG	26794000	913,65	4011097806297	204
HG	26800400	69,50	4011097744599	78
HG	26801400	69,50	4011097736273	78
HG	26802400	53,15	4011097744582	79
HG	26803400	53,15	4011097736266	79
HG	26804400	39,85	4011097744575	79
HG	26805400	39,85	4011097736327	79
HG	26806400	39,85	4011097752037	79
HG	26810400	67,00	4011097750026	77

Merk	Art. Nr.	excl. BTW	GTIN	Pag.
HG	26811400	67,00	4011097736259	77
HG	26812400	53,15	4011097750033	78
HG	26813400	53,15	4011097736242	78
HG	26814140	60,80	4059625346617	78
HG	26814340	60,80	4059625346624	78
HG	26814400	39,85	4011097750040	78
HG	26814670	56,60	4059625346594	78
HG	26814700	56,60	4059625346600	78
HG	26814990	60,80	4059625346631	78
HG	26815140	60,80	4059625346662	78
HG	26815340	60,80	4059625346679	78
HG	26815400	39,85	4011097736235	78
HG	26815670	56,60	4059625346648	78
HG	26815700	56,60	4059625346655	78
HG	26815990	60,80	4059625346686	78
HG	26816400	39,85	4011097752136	78
HG	26840180	133,55	4059625241660	190
HG	26842000	1.517,40	4059625241653	190
HG	26842700	1.972,55	4059625241646	190
HG	26843000	400,65	4059625201411	137
HG	26843700	520,75	4059625201404	137
HG	26844000	303,55	4059625201398	404
HG	26844700	394,55	4059625201381	404
HG	26851000	188,15	4059625216095	127
HG	26851700	244,65	4059625216408	127
HG	26852000	185,85	4059625216415	127
HG	26852700	241,40	4059625216422	127
HG	26856000	170,00	4059625216439	127
HG	26856700	220,90	4059625216446	127
HG	26857000	167,55	4059625216453	127
HG	26857700	217,85	4059625216460	127
HG	26858000	400,65	4059625201374	138
HG	26858700	520,75	4059625201367	138
HG	26864000	115,30	4059625189696	74
HG	26864140	168,30	4059625264935	74
HG	26864340	168,30	4059625264911	74
HG	26864670	149,90	4059625264904	74
HG	26864700	149,90	4059625189702	74
HG	26864990	168,30	4059625264928	74
HG	26865000	115,30	4059625198544	74
HG	26865140	168,30	4059625264973	74
HG	26865340	168,30	4059625264959	74
HG	26865670	149,90	4059625264942	74
HG	26865700	149,90	4059625198575	74
HG	26865990	168,30	4059625264966	74
HG	26866000	96,10	4059625213407	74
HG	26866140	134,40	4059625265710	74
HG	26866340	134,40	4059625265673	74
HG	26866670	125,35	4059625264980	74
HG	26866700	125,35	4059625220054	74
HG	26866990	140,15	4059625265703	74
HG	26867000	96,10	4059625220085	74
HG	26867140	140,15	4059625265758	74
HG	26867340	140,15	4059625265734	74
HG	26867670	125,35	4059625265727	74
HG	26867700	125,35	4059625220092	74
HG	26867990	140,15	4059625265741	74
HG	26890140	1.354,05	4059625265970	205
HG	26890340	1.354,05	4059625265956	205
HG	26890670	1.258,90	4059625265932	205
HG	26890700	1.258,90	4059625265949	205
HG	26890990	1.354,05	4059625265963	205
HG	26891140	1.354,05	4059625266021	205
HG	26891340	1.354,05	4059625266007	205

Merk	Art. Nr.	excl. BTW	GTIN	Pag.
HG	26891670	1.258,90	4059625265987	205
HG	26891700	1.258,90	4059625265994	205
HG	26891990	1.354,05	4059625266014	205
27				
HG	27008000	2.758,60	4011097691886	224
HG	27008400	2.758,60	4011097662251	224
HG	27013400	330,85	4011097745152	117
HG	27014400	337,50	4011097745169	117
HG	27028400	3.738,60	4011097771106	189
HG	27029400	4.272,60	4011097771120	188
HG	27030400	264,40	4011097756233	119
HG	27031400	271,10	4011097756240	119
HG	27032000	298,20	4011097679655	119
HG	27033000	322,95	4011097679662	118
HG	27034000	298,10	4011097679679	119
HG	27035000	323,20	4011097679686	118
HG	27081400	330,85	4011097755243	117
HG	27082400	337,50	4011097755250	117
HG	27106400	4.272,60	4011097771113	188
HG	27109400	3.738,60	4011097771090	189
HG	27112000	1.537,05	4011097679549	199
HG	27114000	1.236,85	4011097679587	197
HG	27115000	989,40	4011097679594	198
HG	27116000	989,40	4011097690117	198
HG	27117000	1.208,65	4011097690124	200
HG	27126000	1.838,45	4011097716954	192
HG	27126400	1.838,45	4011097716947	192
HG	27127000	2.178,95	4011097716930	191
HG	27127400	2.178,95	4011097716923	191
HG	27129000	1.143,10	4011097718132	196
HG	27129400	1.143,10	4011097718125	196
HG	27133000	1.357,20	4011097718118	196
HG	27133400	1.357,20	4011097718101	196
HG	27134000	1.537,05	4011097740836	199
HG	27134400	1.537,05	4011097740843	199
HG	27135000	546,90	4011097690131	215
HG	27185000	785,60	4011097689692	213
HG	27188000	781,60	4011097690148	213
HG	27222000	723,85	4011097690155	214
HG	27223000	1.001,70	4011097690162	214
HG	27224000	561,55	4011097690179	215
HG	27247400	368,80	4011097770000	208
HG	27248400	368,80	4011097770024	210
HG	27253400	779,70	4011097745114	207
HG	27254400	779,70	4011097751740	207
HG	27255400	738,95	4011097751733	208
HG	27256400	779,70	4011097751726	209
HG	27257400	779,70	4011097751719	209
HG	27258400	731,70	4011097751702	210
HG	27264400	516,15	4011097751290	220
HG	27267000	532,75	4011097775944	216
HG	27268000	532,65	4011097775937	216
HG	27269000	502,75	4011097775920	217
HG	27270000	449,30	4011097775913	217
HG	27271000	532,75	4011097775906	218
HG	27281000	532,65	4011097775890	218
HG	27283000	1.838,45	4011097755205	192
HG	27283400	1.838,45	4011097755212	192
HG	27284000	502,75	4011097775883	219
HG	27288000	1.888,35	4011097751245	193
HG	27288400	1.888,35	4011097751238	193
HG	27289000	449,30	4011097775876	219
HG	27294000	1.073,70	4011097773896	172
HG	27295000	1.073,70	4011097775500	173

Merk	Art. Nr.	excl. BTW	GTIN	Pag.
HG	27297000	1.437,80	4011097775524	162
HG	27298000	746,80	4011097801681	218
HG	27320000	746,80	4011097801674	216
HG	27337000	566,35	4011097720609	161
HG	27337400	566,35	4011097720593	161
HG	27351400	941,90	4011097769011	207
HG	27352400	941,90	4011097769028	209
HG	27355000	63,60	4011097815732	124
HG	27356000	70,25	4011097815749	124
HG	27361000	1.604,25	4011097971735	195
HG	27362000	1.604,25	4011097971728	195
HG	27363000	1.873,70	4011097971711	194
HG	27364000	1.873,70	4011097971704	194
HG	27370000	532,00	4011097625126	165
HG	27370140	797,85	4011097946221	165
HG	27370340	797,85	4011097946214	165
HG	27370990	797,85	4011097946320	165
HG	27371000	643,45	4011097625140	164
HG	27371140	965,10	4011097946375	164
HG	27371340	965,10	4011097946368	164
HG	27371990	965,10	4011097946474	164
HG	27375000	532,10	4011097655727	165
HG	27375140	798,15	4011097947129	165
HG	27375340	798,15	4011097947112	165
HG	27375990	798,15	4011097947228	165
HG	27376000	722,70	4011097691435	165
HG	27378000	606,80	4011097720586	161
HG	27378400	606,80	4011097720579	161
HG	27380000	492,75	4011097625119	165
HG	27380140	739,05	4011097946528	165
HG	27380340	739,05	4011097946511	165
HG	27380990	739,05	4011097946627	165
HG	27381000	604,20	4011097625133	164
HG	27381140	906,20	4011097946672	164
HG	27381340	906,20	4011097946665	164
HG	27381990	906,20	4011097946771	164
HG	27383140	739,05	4011097946825	165
HG	27383340	739,05	4011097946818	165
HG	27383990	739,05	4011097946924	165
HG	27388000	87,80	4011097783253	182
HG	27389000	87,80	4011097783260	181
HG	27389140	136,65	4059625234471	181
HG	27389340	136,65	4059625234488	181
HG	27389670	127,75	4059625234495	181
HG	27389700	127,75	4059625234464	181
HG	27389990	136,65	4059625234457	181
HG	27393000	61,80	4011097769837	181
HG	27393140	95,65	4059625234518	181
HG	27393340	95,65	4059625234525	181
HG	27393670	89,25	4059625234440	181
HG	27393700	89,25	4059625234501	181
HG	27393990	95,65	4059625234532	181
HG	27405000	631,30	4011097592466	170
HG	27405090	931,80	4011097815701	170
HG	27409000	67,55	4011097476124	180
HG	27409140	123,85	4011097892160	180
HG	27409340	123,85	4011097892153	180
HG	27409990	123,85	4011097892245	180
HG	27411000	22,15	4011097112930	180
HG	27412000	60,90	4011097112947	180
HG	27412140	91,20	4011097819655	180
HG	27412340	91,20	4011097819648	180
HG	27412990	91,20	4011097819938	180
HG	27413000	95,00	4011097112978	180

Merk	Art. Nr.	excl. BTW	GTIN	Pag.
HG	27413140	142,70	4011097819983	180
HG	27413340	142,70	4011097819976	180
HG	27413670	133,05	4059625264034	180
HG	27413700	133,05	4059625264041	180
HG	27413990	142,70	4011097820064	180
HG	27414000	43,65	4011097614083	140
HG	27414140	65,60	4011097838496	140
HG	27414340	65,60	4011097838489	140
HG	27414800	65,60	4011097838540	140
HG	27414990	65,60	4059625033340	140
HG	27424000	671,25	4011097592459	170
HG	27424090	991,10	4011097806426	170
HG	27438000	79,25	4011097113128	180
HG	27441000	49,10	4011097537580	176
HG	27443000	76,85	4011097537597	175
HG	27446000	92,20	4011097759746	181
HG	27452000	99,00	4011097235219	139
HG	27453000	34,20	4011097514383	139
HG	27454000	29,50	4011097113258	139
HG	27454140	46,65	4011097892863	139
HG	27454340	46,65	4011097892825	139
HG	27454670	42,75	4059625266090	139
HG	27454700	42,75	4059625266106	139
HG	27454990	46,65	4011097113425	139
HG	27456000	61,55	4011097526782	139
HG	27458000	78,65	4011097113449	139
HG	27461000	670,40	4011097528205	169
HG	27463000	617,55	4011097528229	169
HG	27467000	62,15	4011097759753	182
HG	27474000	670,55	4011097413693	169
HG	27477000	617,35	4011097413709	169
HG	27478000	476,15	4011097415819	169
HG	27479000	62,80	4011097381138	181
HG	27479140	94,35	4011097838632	181
HG	27479340	94,35	4011097838625	181
HG	27479670	88,90	4059625346853	181
HG	27479700	94,20	4059625346860	181
HG	27479990	94,35	4011097838694	181
HG	27492000	710,20	4011097583556	166
HG	27493000	689,70	4011097563831	166
HG	27494000	651,65	4011097563824	166
HG	27505000	33,30	4011097678733	139
HG	27506000	37,90	4011097678726	139
HG	27521000	23,35	4011097157818	136
HG	27558000	38,00	4011097570228	135
HG	27559000	40,20	4011097570242	135
HG	27574000	56,60	4011097663968	133
HG	27575000	58,60	4011097663975	133
HG	27576000	32,80	4011097663982	135
HG	27577000	35,20	4011097663999	135
HG	27592000	62,15	4011097537436	133
HG	27593000	88,20	4011097537443	132
HG	27594000	65,70	4011097537450	133
HG	27595000	93,90	4011097537474	132
HG	27607000	480,10	4059625137161	167
HG	27609000	56,30	4011097626871	124
HG	27610000	84,75	4011097537504	124
HG	27611000	75,50	4011097537511	124
HG	27614000	61,00	4011097570167	124
HG	27615000	57,75	4011097570174	124
HG	27617000	168,65	4011097594590	126
HG	27617820	252,95	4011097594903	126
HG	27620000	443,30	4059625137178	167
HG	27623000	406,35	4059625137185	168

Merk	Art. Nr.	excl. BTW	GTIN	Pag.
HG	27623670	548,50	4059625340028	168
HG	27623700	548,50	4059625340011	168
HG	27630000	850,75	4059625196052	211
HG	27633000	1.136,70	4059625154892	197
HG	27633140	1.621,70	4059625230978	197
HG	27633340	1.621,70	4059625230985	197
HG	27633670	1.451,90	4059625230992	197
HG	27633700	1.451,90	4059625231005	197
HG	27633990	1.621,70	4059625231012	197
HG	27636000	278,25	4011097587448	121
HG	27640000	359,30	4011097857022	120
HG	27640400	359,30	4011097857015	120
HG	27645000	487,60	4011097857008	120
HG	27646000	551,85	4011097856988	93
HG	27648000	423,55	4011097856940	93
HG	27648400	423,55	4011097856933	93
HG	27649000	423,55	4011097856926	93
HG	27652000	71,85	4011097607139	114
HG	27653000	112,45	4011097607146	106
HG	27654000	220,80	4059625154908	90
HG	27660000	850,75	4059625196045	211
HG	27667000	228,25	4059625154915	90
HG	27668000	143,55	4059625157077	128
HG	27669000	143,45	4059625157084	128
HG	27671000	418,80	4059625214145	86
HG	27672000	418,80	4059625214152	86
HG	27673000	540,30	4059625214169	86
HG	27674000	540,30	4059625214176	86
HG	27687000	1.048,60	4059625196038	212
HG	27694000	218,50	4059625261309	179
HG	27694140	327,80	4059625266199	179
HG	27694340	327,80	4059625266175	179
HG	27694670	305,85	4059625266168	179
HG	27694700	305,85	4059625261316	179
HG	27694990	327,80	4059625266182	179
HG	27704000	77,25	4011097710495	123
HG	27717000	88,00	4011097664828	108
HG	27724000	97,00	4011097664835	107
HG	27728000	61,20	4011097664859	114
HG	27729000	64,90	4011097664866	114
HG	27762000	68,95	4011097570181	113
HG	27763000	64,15	4011097570198	113
HG	27764000	71,50	4011097610221	113
HG	27766000	85,50	4011097570204	112
HG	27767000	81,25	4011097570211	112
HG	27771000	108,25	4011097537290	106
HG	27772000	99,45	4011097537405	107
HG	27774000	135,75	4011097537412	105
HG	27775000	127,30	4011097537429	106
HG	27776000	103,00	4011097537528	107
HG	27802000	249,25	4011097679600	90
HG	27803000	256,75	4011097679624	90
HG	27803400	256,75	4011097679631	90
HG	27804000	48,15	4059625316320	181
HG	27804670	67,40	4059625326527	181
HG	27805000	64,20	4059625316313	178
HG	27805670	89,90	4059625326503	178
HG	27809000	50,30	4059625316306	180
HG	27809670	70,40	4059625326480	180
HG	27812400	256,25	4011097803265	120
HG	27813400	267,40	4011097803272	120
HG	27833400	290,35	4059625039175	118
HG	27856000	250,65	4011097720029	87
HG	27857000	258,75	4011097720005	87

Merk	Art. Nr.	excl. BTW	GTIN	Pag.
HG	27902670	26,65	4059625352892	417
HG	27902700	26,65	4059625353035	417
HG	27904670	32,00	4059625352885	417
HG	27904700	32,00	4059625353028	417
HG	27912670	20,20	4059625352861	418
HG	27912700	20,20	4059625353004	418
HG	27913670	14,85	4059625352854	418
HG	27913700	14,85	4059625352991	418
HG	27914670	6,30	4059625352847	419
HG	27914700	6,30	4059625352984	419
HG	27915670	26,65	4059625352830	420
HG	27915700	26,65	4059625352977	420
HG	27916670	11,65	4059625352823	419
HG	27916700	11,65	4059625352960	419
HG	27917670	21,30	4059625347331	421
HG	27917700	21,30	4059625347348	421
HG	27921670	20,20	4059625352816	420
HG	27921700	20,20	4059625352953	420
HG	27925670	10,05	4059625352809	419
HG	27925700	10,05	4059625352946	419
HG	27926670	32,00	4059625352793	421
HG	27926700	32,00	4059625352939	421
HG	27927670	41,60	4059625352786	422
HG	27927700	41,60	4059625352922	422
HG	27928670	32,00	4059625352779	421
HG	27928700	32,00	4059625352915	421
HG	27929670	5,25	4059625352762	420
HG	27929700	5,25	4059625352908	420
HG	27939670	2.073,15	4059625321546	163
HG	27951000	1.425,45	4059625341155	167
HG	27952000	1.557,75	4059625341179	163
HG	27953000	1.097,75	4059625341186	173
HG	27954000	1.097,75	4059625341193	174
HG	27959670	1.725,85	4059625347157	168
HG	27961670	1.534,45	4059625347164	175
HG	27966670	74,90	4059625368398	422
HG	27966700	74,90	4059625368381	422
HG	27967670	56,50	4059625368374	423
HG	27967700	56,50	4059625368367	423
HG	27968670	68,25	4059625368350	423
HG	27968700	68,25	4059625368336	423
HG	27969670	70,00	4059625368312	424
HG	27969700	70,00	4059625368305	424
HG	27999000	224,40	4011097662268	224
28				
HG	28010000	369,60	4059625203026	433
HG	28010140	554,45	4059625241639	433
HG	28010340	554,45	4059625241622	433
HG	28010670	480,60	4059625241615	433
HG	28010700	480,60	4059625241608	433
HG	28010990	554,45	4059625241592	433
HG	28016000	76,55	4059625206676	434
HG	28020000	369,60	4059625203002	433
HG	28020140	484,75	4059625358849	433
HG	28020340	484,75	4059625358856	433
HG	28020670	452,40	4059625310731	433
HG	28020700	452,40	4059625310748	433
HG	28020990	484,75	4059625358863	433
HG	28021000	191,25	4059625206690	434
HG	28132000	39,15	4011097557854	142
HG	28134000	42,95	4011097557861	142
HG	28136000	41,00	4011097557847	142
HG	28167000	19,40	4011097796055	143
HG	28168000	20,70	4011097796062	143

Merk	Art. Nr.	excl. BTW	GTIN	Pag.
HG	28169000	26,00	4011097796079	143
HG	28248000	53,95	4059625024799	142
HG	28249000	51,65	4059625024782	142
HG	28262000	14,95	4011097314044	143
HG	28263000	16,05	4011097368825	143
HG	28264000	21,40	4011097314051	143
HG	28265000	18,85	4011097368832	143
HG	28266000	16,05	4011097260860	143
HG	28272000	27,95	4011097314013	142
HG	28272140	42,00	4011097838779	142
HG	28272340	42,00	4011097838748	142
HG	28272450	34,75	4011097327099	142
HG	28272670	40,35	4059625302125	142
HG	28272700	40,35	4059625302132	142
HG	28272800	42,00	4011097411835	490
HG	28272990	42,00	4011097838984	142
HG	28274000	32,20	4011097314020	142
HG	28274140	48,30	4011097839141	142
HG	28274340	48,30	4011097839097	142
HG	28274990	48,30	4011097839493	142
HG	28276000	30,10	4011097314037	490
HG	28276140	47,80	4011097839677	490
HG	28276340	47,80	4011097839639	490
HG	28276450	37,55	4011097327150	490
HG	28276670	40,35	4059625231029	490
HG	28276700	40,35	4059625231036	490
HG	28276800	50,30	4011097411804	490
HG	28276990	47,80	4011097839950	490
HG	28307000	128,30	4011097280011	501
HG	28321000	23,10	4011097116587	136
HG	28324000	29,60	4011097594958	137
HG	28328000	37,65	4011097734514	137
HG	28331000	25,65	4011097487311	136
HG	28331140	38,55	4011097830452	136
HG	28331340	38,55	4011097830421	136
HG	28331670	39,70	4059625273708	136
HG	28331700	39,70	4059625273692	136
HG	28331800	31,10	4011097487335	136
HG	28331990	38,55	4011097830698	136
HG	28335000	37,65	4011097734293	137
HG	28346000	32,70	4011097116969	83
HG	28387000	56,20	4059625214121	136
HG	28387140	77,45	4059625231043	136
HG	28387340	77,45	4059625231050	136
HG	28387670	72,25	4059625231067	136
HG	28387700	72,25	4059625231074	136
HG	28387990	77,45	4059625231081	136
HG	28412180	135,55	4011097502809	159
HG	28414180	143,95	4011097591766	158
HG	28417000	4.170,75	4011097591742	158
HG	28418000	4.973,45	4011097591759	158
HG	28423000	46,65	4011097570136	177
HG	28424000	45,05	4011097570143	177
HG	28425000	58,35	4011097570150	177
HG	28433000	1.569,35	4011097660936	159
HG	28433400	1.569,35	4011097681542	159
HG	28462000	55,65	4011097607184	176
HG	28466000	115,60	4011097192437	182
HG	28467000	138,35	4011097235264	182
HG	28496000	229,15	4011097141909	179
HG	28535000	35,90	4011097537306	79
HG	28536000	65,40	4011097537016	79
HG	28537000	41,90	4011097537269	79
HG	28538000	70,25	4011097537276	79

Merk	Art. Nr.	excl. BTW	GTIN	Pag.
HG	28539000	79,60	4011097591469	80
HG	28548000	149,70	4011097610023	76
HG	28548090	222,90	4011097806433	76
HG	28561000	30,00	4011097570105	81
HG	28562000	24,25	4011097570112	81
HG	28563000	40,85	4011097570129	81
HG	28580000	31,10	4011097664804	80
HG	28583000	36,10	4011097664811	80
HG	28585000	22,25	4011097664842	81
HG	28587000	121,60	4011097679327	75
HG	28587400	121,60	4011097679334	75
HG	28588000	121,60	4011097679341	75
HG	28588400	121,60	4011097679358	75
HG	28631000	130,95	4011097487175	123
HG	28631140	208,70	4059625231098	123
HG	28631340	208,70	4059625229606	123
HG	28631670	194,85	4059625231104	123
HG	28631700	194,85	4059625231111	123
HG	28631990	208,70	4059625231128	123
HG	28632000	122,10	4011097487199	123
HG	28632140	194,85	4059625231135	123
HG	28632340	194,85	4059625231142	123
HG	28632670	181,95	4059625231159	123
HG	28632700	181,95	4059625231166	123
HG	28632990	194,85	4059625231173	123
HG	28650000	17,55	4011097118789	490
HG	28662000	126,45	4011097723709	123
HG	28663000	132,85	4011097723716	123
HG	28672000	27,95	4011097118833	491
HG	28678000	15,45	4011097537283	126
HG	28679000	39,15	4011097487557	127
HG	28684000	17,10	4011097205588	492
HG	28694000	33,60	4011097591735	121
HG	28698000	91,00	4011097413686	491
HG	28760210	53,50	4059625361337	82
HG	28787640	53,50	4059625361351	82
HG	28788570	53,50	4059625361375	82
31				
HG	31022000	354,60	4011097576602	316
HG	31023000	354,80	4011097646084	316
HG	31060000	274,45	4011097484006	316
HG	31063000	282,85	4011097719344	316
HG	31068000	274,10	4011097540566	316
HG	31080000	264,40	4011097660967	310
HG	31081000	336,30	4011097660974	311
HG	31082000	351,25	4011097660981	311
HG	31084000	256,85	4011097661001	310
HG	31085000	328,60	4011097661018	312
HG	31086000	359,10	4011097661025	312
HG	31087000	343,85	4011097651231	311
HG	31088000	244,65	4011097661032	310
HG	31100000	756,15	4011097519210	317
HG	31101000	697,60	4011097519227	317
HG	31102000	802,15	4011097519234	317
HG	31103000	741,45	4011097519241	317
HG	31121000	264,30	4011097691527	310
HG	31130000	100,90	4011097679396	360
HG	31159000	343,65	4011097677903	316
HG	31160000	298,70	4011097497419	318
HG	31161000	343,65	4011097641850	316
HG	31162000	346,35	4011097641867	317
HG	31163000	376,65	4011097641874	317
HG	31166000	229,40	4011097661049	311
HG	31171000	517,65	4011097679112	361

Merk	Art. Nr.	excl. BTW	GTIN	Pag.
HG	31172000	470,80	4011097679129	361
HG	31173000	542,70	4011097679136	361
HG	31174000	519,25	4011097679143	361
HG	31183000	320,75	4011097661056	311
HG	31184000	358,65	4011097692319	311
HG	31185000	312,85	4011097705149	311
HG	31186000	237,40	4011097710402	310
HG	31187000	343,85	4011097674056	311
HG	31190000	810,05	4011097661063	314
HG	31203000	264,30	4011097719337	310
HG	31204000	256,85	4011097719320	310
HG	31251000	328,80	4011097718590	312
HG	31261000	274,45	4011097484013	318
HG	31280000	302,60	4011097661070	312
HG	31285000	324,20	4011097661094	312
HG	31416000	211,50	4011097686486	319
HG	31417000	196,55	4011097686479	319
HG	31442000	810,05	4011097661100	315
HG	31446000	735,85	4011097641126	319
HG	31447000	715,05	4011097712246	319
HG	31451000	366,75	4011097748450	313
HG	31454000	236,65	4011097748443	313
HG	31456000	221,75	4011097748467	315
HG	31460000	357,50	4011097484020	318
HG	31465000	245,80	4011097488547	318
HG	31466000	357,60	4011097488554	318
HG	31471000	1.869,35	4011097760667	313
HG	31480000	337,60	4011097656687	313
HG	31484000	122,30	4011097661117	314
HG	31487000	366,75	4011097661124	314
HG	31493000	236,65	4011097661131	314
HG	31494000	227,00	4011097661148	314
HG	31509000	136,65	4011097755847	359
HG	31513000	142,25	4011097719313	359
HG	31517000	136,65	4011097679402	359
HG	31518000	175,00	4011097679419	359
HG	31519000	210,30	4011097679426	360
HG	31531000	218,70	4011097795201	360
HG	31532000	212,40	4011097795218	360
HG	31539000	108,65	4011097734026	358
HG	31603000	142,15	4011097719306	359
HG	31604000	107,75	4011097706160	358
HG	31607000	138,05	4011097679433	359
HG	31608000	182,40	4011097679440	359
HG	31609000	217,75	4011097679457	360
HG	31621000	138,05	4011097691510	359
HG	31660000	274,45	4011097484037	320
HG	31665000	223,25	4011097488585	320
HG	31677000	42,15	4011097665290	260
HG	31680000	285,90	4011097656694	315
HG	31685000	221,75	4011097661155	315
HG	31730000	108,65	4011097590769	358
HG	31732000	100,15	4011097602424	358
HG	31733000	100,15	4011097590783	358
HG	31741180	122,55	4011097477237	261
HG	31806000	126,00	4011097641904	476
HG	31806800	170,70	4011097654829	476
HG	31815000	284,15	4011097718187	474
HG	31815670	394,90	4059625231180	474
HG	31815800	369,60	4011097718309	474
HG	31816000	130,85	4011097646312	476
HG	31817000	224,15	4011097718194	475
HG	31817670	304,60	4059625231197	475
HG	31817800	291,65	4011097726717	475

Merk	Art. Nr.	excl. BTW	GTIN	Pag.
HG	31820000	197,35	4011097679464	475
HG	31820670	265,65	4059625231203	475
HG	31820800	254,05	4011097679471	475
HG	31821000	197,35	4059625196700	475
HG	31821800	254,05	4059625197974	475
HG	31825000	189,30	4011097708041	476
HG	31826000	139,75	4059625196694	476
HG	31827000	227,00	4059625196786	475
HG	31833000	294,40	4059625196717	474
HG	31910000	134,05	4011097725819	358
HG	31911000	164,85	4011097725833	398
HG	31913000	171,50	4011097725864	398
HG	31914000	121,85	4011097757421	358
HG	31915000	150,60	4011097757438	398
HG	31916000	138,50	4011097725857	399
HG	31917000	150,60	4011097757445	398
HG	31920000	113,00	4011097591506	361
HG	31923000	159,50	4011097766072	360
HG	31926000	134,60	4011097646688	361
HG	31927000	161,80	4011097728544	362
HG	31931000	149,70	4011097629896	363
HG	31937000	288,55	4011097689739	361
HG	31940000	137,35	4011097591520	362
HG	31945000	144,50	4011097602523	362
HG	31946000	207,90	4011097602547	362
HG	31947000	51,50	4011097602561	362
HG	31952000	103,00	4011097719283	358
HG	31960000	114,65	4011097591544	363
HG	31965000	144,60	4011097602615	364
HG	31967000	42,95	4011097602653	364
HG	31968000	115,30	4011097646350	363
HG	31971000	106,35	4011097641539	262
32				
HG	32080000	293,15	4011097634814	351
HG	32128000	79,25	4011097412863	83
HG	32128140	141,05	4011097897233	83
HG	32128340	141,05	4011097897226	83
HG	32128800	141,05	4011097897288	83
HG	32128990	141,05	4011097897332	83
HG	32129000	75,25	4011097617909	83
HG	32129140	165,85	4011097897387	83
HG	32129340	165,85	4011097897370	83
HG	32129990	165,85	4011097897479	83
HG	32498000	122,10	4011097240077	261
HG	32500000	301,60	4011097812786	289
HG	32500140	434,25	4059625229286	289
HG	32500340	434,25	4059625229293	289
HG	32500670	405,25	4059625231210	289
HG	32500700	405,25	4059625231227	289
HG	32500990	434,25	4059625229309	289
HG	32501000	282,45	4011097812762	288
HG	32502000	308,15	4011097812755	289
HG	32503000	314,60	4011097812724	289
HG	32506000	320,85	4011097812687	290
HG	32507000	327,30	4011097812649	290
HG	32507140	471,25	4059625229316	290
HG	32507340	471,25	4059625229330	290
HG	32507670	439,95	4059625212455	290
HG	32507700	439,95	4059625212462	290
HG	32507990	471,25	4059625229347	290
HG	32508000	333,70	4011097812625	290
HG	32511000	449,30	4011097812588	291
HG	32511140	646,75	4059625222539	291
HG	32511340	646,75	4059625222546	291

Merk	Art. Nr.	excl. BTW	GTIN	Pag.
HG	32511670	603,70	4059625231234	291
HG	32511700	603,70	4059625231241	291
HG	32511990	646,75	4059625222553	291
HG	32512000	461,85	4011097812540	291
HG	32512140	693,00	4059625229354	291
HG	32512340	693,00	4059625229378	291
HG	32512670	646,65	4059625231500	291
HG	32512700	646,65	4059625231517	291
HG	32512990	693,00	4059625229385	291
HG	32514000	430,00	4011097810973	294
HG	32515000	449,30	4011097835297	294
HG	32515140	673,80	4059625229392	294
HG	32515340	673,80	4059625229408	294
HG	32515670	628,90	4059625231524	294
HG	32515700	628,90	4059625231531	294
HG	32515990	673,80	4059625229415	294
HG	32520000	423,55	4011097812472	296
HG	32520140	635,45	4059625229446	296
HG	32520340	635,45	4059625229453	296
HG	32520670	592,95	4059625231548	296
HG	32520700	592,95	4059625231555	296
HG	32520990	635,45	4059625229460	296
HG	32522000	430,00	4011097812441	296
HG	32525000	384,95	4011097835280	293
HG	32526000	410,70	4011097835273	293
HG	32526140	616,05	4059625229422	293
HG	32526340	616,05	4059625204672	293
HG	32526670	574,95	4059625231562	293
HG	32526700	574,95	4059625231579	293
HG	32526990	616,05	4059625229439	293
HG	32530000	1.347,60	4011097835266	295
HG	32531000	1.026,75	4011097835259	300
HG	32532000	1.989,30	4011097835242	297
HG	32532140	2.984,05	4059625229491	297
HG	32532340	2.984,05	4059625229507	297
HG	32532670	2.785,05	4059625231586	297
HG	32532700	2.785,05	4059625231593	297
HG	32532990	2.984,05	4059625229514	297
HG	32540000	398,05	4011097812410	298
HG	32540140	596,90	4059625231708	298
HG	32540340	596,90	4059625229477	298
HG	32540670	557,15	4059625231715	298
HG	32540700	557,15	4059625231722	298
HG	32540990	596,90	4059625231739	298
HG	32542000	256,75	4059625007266	300
HG	32543000	384,95	4011097835235	301
HG	32543140	577,60	4059625231746	301
HG	32543340	577,60	4059625231753	301
HG	32543670	539,00	4059625231760	301
HG	32543700	539,00	4059625231777	301
HG	32543990	577,60	4059625231784	301
HG	32545000	269,45	4011097826097	299
HG	32545140	404,25	4059625231791	299
HG	32545340	404,25	4059625229484	299
HG	32545670	377,45	4059625231807	299
HG	32545700	377,45	4059625231814	299
HG	32545990	404,25	4059625231821	299
HG	32546000	384,95	4011097826073	299
HG	32546140	577,60	4059625231838	299
HG	32546340	577,60	4059625231845	299
HG	32546670	539,00	4059625231852	299
HG	32546700	539,00	4059625231869	299
HG	32546990	577,60	4059625231876	299
HG	32548000	320,85	4011097835228	301

Merk	Art. Nr.	excl. BTW	GTIN	Pag.
HG	32550000	770,05	4011097835211	302
HG	32551000	577,70	4011097835204	303
HG	32552000	770,05	4011097835198	304
HG	32553000	577,70	4011097835181	304
HG	32560000	269,45	4011097812373	305
HG	32560140	404,25	4059625241585	305
HG	32560340	404,25	4059625241578	305
HG	32560670	377,45	4059625241561	305
HG	32560700	377,45	4059625241554	305
HG	32560990	404,25	4059625241547	305
HG	32565000	250,40	4011097826066	306
HG	32565140	375,45	4059625231883	306
HG	32565340	375,45	4059625231890	306
HG	32565670	350,55	4059625231906	306
HG	32565700	350,55	4059625231913	306
HG	32565990	375,45	4059625231920	306
HG	32570000	359,30	4011097812335	288
HG	32571000	372,25	4011097812304	288
HG	32572000	513,40	4011097812274	288
HG	32698000	96,80	4011097240534	261
HG	32841000	350,70	4011097521565	469
HG	32845000	383,00	4059625195956	469
HG	32851000	256,05	4011097521558	470
36				
AX	36391000	77,85	4011097233413	498
40				
HG	40068000	17,55	4011097218939	406
HG	40088000	17,55	4011097120461	406
HG	40089000	55,00	4011097147208	406
HG	40418000	111,10	4011097191669	487
HG	40418340	166,65	4011097923918	487
HG	40418800	166,65	4011097304342	487
HG	40438000	68,50	4059625131589	487
HG	40438340	89,25	4059625297469	487
HG	40438670	111,65	4059625297452	487
HG	40438800	89,25	4059625131596	487
HG	40448000	93,55	4059625131602	487
HG	40448670	152,30	4059625297445	487
HG	40448800	121,50	4059625131619	487
HG	40468000	93,55	4059625131626	487
HG	40468670	152,30	4059625297438	487
HG	40468800	121,50	4059625131633	487
HG	40511000	17,75	4011097584805	404
HG	40511820	26,45	4011097585246	404
HG	40512000	88,20	4011097584584	405
HG	40512820	132,25	4011097585284	405
HG	40513000	88,20	4011097584812	405
HG	40513820	132,25	4011097585222	405
HG	40514000	117,70	4011097584829	404
HG	40514820	176,60	4011097585314	404
HG	40515000	73,55	4011097584843	404
HG	40515820	110,40	4011097585291	404
HG	40516000	103,00	4011097584591	405
HG	40516820	154,55	4011097585239	405
HG	40517000	59,10	4011097584836	406
HG	40517820	88,80	4011097585338	406
HG	40518000	73,55	4011097584881	404
HG	40518820	110,40	4011097585307	404
HG	40522000	132,25	4011097584850	406
HG	40522820	198,65	4011097585321	406
HG	40523000	73,55	4011097584874	405
HG	40523820	110,40	4011097585253	405
HG	40526000	59,10	4011097585260	405
HG	40526820	88,90	4011097585277	405

Merk	Art. Nr.	excl. BTW	GTIN	Pag.
HG	40960000	137,25	4059625175194	488
HG	40961000	99,80	4059625175200	488
HG	40962800	99,45	4059625189276	488
HG	40963000	25,00	4059625189269	488
41				
HG	41710000	29,90	4059625123140	414
HG	41711000	8,95	4059625123089	415
HG	41712000	59,95	4059625123010	414
HG	41713000	47,80	4059625123102	414
HG	41714000	42,00	4059625123133	413
HG	41715000	29,90	4059625123058	414
HG	41716000	47,80	4059625123003	414
HG	41717000	29,90	4059625123126	415
HG	41718000	29,90	4059625123041	413
HG	41720000	83,80	4059625123027	414
HG	41722000	42,00	4059625123034	416
HG	41723000	42,00	4059625123119	415
HG	41724000	29,90	4059625123065	415
HG	41725000	17,90	4059625123096	415
HG	41726000	29,90	4059625123072	415
HG	41727000	131,65	4059625131374	416
HG	41728000	206,60	4059625131381	416
HG	41741000	39,60	4059625296868	407
HG	41741140	61,60	4059625296851	407
HG	41741340	61,60	4059625296844	407
HG	41741670	55,45	4059625296837	407
HG	41741700	55,45	4059625296820	407
HG	41741990	61,60	4059625296813	407
HG	41742000	9,90	4059625296325	407
HG	41742140	15,40	4059625296318	407
HG	41742340	15,40	4059625296301	407
HG	41742670	13,85	4059625296295	407
HG	41742700	13,85	4059625296288	407
HG	41742990	15,40	4059625296271	407
HG	41743000	73,70	4059625296264	408
HG	41743140	115,50	4059625296257	408
HG	41743340	115,50	4059625296240	408
HG	41743670	103,20	4059625296233	408
HG	41743700	103,20	4059625296226	408
HG	41743990	115,50	4059625296219	408
HG	41744000	55,00	4059625296806	409
HG	41744140	85,80	4059625296790	409
HG	41744340	85,80	4059625296783	409
HG	41744670	77,00	4059625296776	409
HG	41744700	77,00	4059625296769	409
HG	41744990	85,80	4059625296752	409
HG	41745000	48,40	4059625296561	411
HG	41745140	75,90	4059625296554	411
HG	41745340	75,90	4059625296547	411
HG	41745670	67,75	4059625296530	411
HG	41745700	67,75	4059625296523	411
HG	41745990	75,90	4059625296516	411
HG	41746000	34,10	4059625297131	411
HG	41746140	53,35	4059625297124	411
HG	41746340	53,35	4059625297117	411
HG	41746670	47,70	4059625297100	411
HG	41746700	53,35	4059625297094	411
HG	41746990	51,15	4059625297087	411
HG	41747000	55,00	4059625296202	407
HG	41747140	85,80	4059625296196	407
HG	41747340	85,80	4059625296189	407
HG	41747670	77,00	4059625296172	407
HG	41747700	77,00	4059625296165	407
HG	41747990	85,80	4059625296158	407

Merk	Art. Nr.	excl. BTW	GTIN	Pag.
HG	41748000	34,10	4059625297377	410
HG	41748140	53,35	4059625297360	410
HG	41748340	53,35	4059625297353	410
HG	41748670	47,70	4059625297346	410
HG	41748700	47,70	4059625297339	410
HG	41748990	53,35	4059625297322	410
HG	41749000	34,10	4059625297070	411
HG	41749140	53,35	4059625297063	411
HG	41749340	53,35	4059625297056	411
HG	41749670	47,70	4059625297049	411
HG	41749700	47,70	4059625297032	411
HG	41749990	53,35	4059625297025	411
HG	41751000	153,95	4059625296745	408
HG	41751140	240,90	4059625296738	408
HG	41751340	240,90	4059625296721	408
HG	41751670	215,60	4059625296714	408
HG	41751700	215,60	4059625296707	408
HG	41751990	240,90	4059625296691	408
HG	41752000	48,40	4059625296509	410
HG	41752140	75,90	4059625296493	410
HG	41752340	75,90	4059625296486	410
HG	41752670	67,75	4059625296479	410
HG	41752700	67,75	4059625296462	410
HG	41752990	75,90	4059625296455	410
HG	41753000	53,85	4059625297018	410
HG	41753140	84,15	4059625297001	410
HG	41753340	84,15	4059625296998	410
HG	41753670	75,45	4059625296981	410
HG	41753700	75,45	4059625296974	410
HG	41753990	84,15	4059625296967	410
HG	41754000	34,10	4059625296141	408
HG	41754140	53,35	4059625296134	408
HG	41754340	53,35	4059625296127	408
HG	41754670	47,70	4059625296110	408
HG	41754700	47,70	4059625296103	408
HG	41754990	53,35	4059625295892	408
HG	41755000	20,90	4059625297315	407
HG	41755140	32,45	4059625297308	407
HG	41755340	32,45	4059625297292	407
HG	41755670	29,25	4059625297285	407
HG	41755700	29,25	4059625297278	407
HG	41755990	32,45	4059625297261	407
HG	41756000	34,10	4059625296950	410
HG	41756140	53,35	4059625296943	410
HG	41756340	53,35	4059625296936	410
HG	41756670	47,70	4059625296929	410
HG	41756700	47,70	4059625296912	410
HG	41756990	53,35	4059625296905	410
HG	41759000	73,70	4059625297254	409
HG	41759140	115,50	4059625297247	409
HG	41759340	115,50	4059625297230	409
HG	41759670	103,20	4059625297223	409
HG	41759700	103,20	4059625297216	409
HG	41759990	115,50	4059625297209	409
HG	41770000	55,00	4059625297193	408
HG	41770140	85,80	4059625297186	408
HG	41770340	85,80	4059625297179	408
HG	41770670	77,00	4059625297162	408
HG	41770700	77,00	4059625297155	408
HG	41770990	85,80	4059625297148	408
HG	41771000	38,50	4059625296448	409
HG	41771140	59,95	4059625296431	409
HG	41771340	59,95	4059625296424	409
HG	41771670	53,85	4059625296417	409
HG	41771700	53,85	4059625296400	409
HG	41771990	59,95	4059625296394	409
HG	41772000	46,20	4059625296684	409
HG	41772140	72,05	4059625296677	409
HG	41772340	72,05	4059625296660	409
HG	41772670	64,70	4059625296653	409
HG	41772700	64,70	4059625296646	409
HG	41772990	72,05	4059625296639	409
HG	41773000	24,20	4059625296387	411
HG	41773140	37,95	4059625296370	411
HG	41773340	37,95	4059625296363	411
HG	41773670	33,85	4059625296356	411
HG	41773700	33,85	4059625296349	411
HG	41773990	37,95	4059625296332	411
HG	41774000	52,80	4059625296622	412
HG	41774140	83,05	4059625296615	412
HG	41774340	83,05	4059625296608	412
HG	41774670	73,95	4059625296592	412
HG	41774700	73,95	4059625296585	412
HG	41774990	83,05	4059625296578	412
HG	41775000	52,80	4059625296899	412
HG	41775670	73,95	4059625296882	412
HG	41775700	73,95	4059625296875	412
HG	41790000	168,30	4059625321683	412
HG	41790140	261,25	4059625321911	412
HG	41790340	261,25	4059625321690	412
HG	41790670	235,60	4059625321935	412
HG	41790700	235,60	4059625321928	412
HG	41790990	261,25	4059625321904	412
HG	41791000	82,50	4059625321942	413
HG	41791140	166,65	4059625321973	413
HG	41791340	166,65	4059625321959	413
HG	41791670	115,50	4059625321997	413
HG	41791700	115,50	4059625321980	413
HG	41791990	166,65	4059625321966	413
50				
HG	50001000	37,10	4011097146867	438
HG	50001140	55,50	4011097820347	438
HG	50001340	55,50	4011097820330	438
HG	50001670	56,60	4059625324950	438
HG	50001700	56,60	4059625324967	438
HG	50001990	55,50	4011097820415	438
HG	50100000	55,25	4011097369495	437
HG	50100140	83,05	4011097820125	437
HG	50100340	83,05	4011097820101	437
HG	50100670	87,85	4059625266113	437
HG	50100700	87,85	4059625266120	437
HG	50100800	87,55	4011097369501	437
HG	50100820	85,15	4011097534954	437
HG	50100990	83,05	4011097820286	437
HG	50105000	23,90	4011097716282	438
HG	50107000	58,30	4011097664323	435
52				
HG	52010000	35,40	4011097123349	440
HG	52053000	26,25	4011097123431	440
HG	52100000	112,15	4011097346199	438
HG	52105000	63,95	4011097440804	438
HG	52105140	116,05	4059625001400	438
HG	52105340	116,05	4059625001370	438
HG	52105670	108,30	4059625240182	438
HG	52105700	108,30	4059625240199	438
HG	52105990	116,05	4059625001707	438
HG	52120000	183,85	4011097369563	438

Merk	Art. Nr.	excl. BTW	GTIN	Pag.
53				
HG	53002000	20,45	4011097123912	440
HG	53010000	26,55	4011097123936	440
HG	53428000	13,95	4011097124070	441
HG	53428140	20,55	4059625326671	441
HG	53428340	20,55	4059625293911	441
HG	53428670	19,60	4059625346747	441
HG	53428700	20,00	4059625346754	441
HG	53428990	20,55	4011097124131	441
HG	53493000	23,45	4011097124193	441
HG	53493670	42,95	4059625315149	441
HG	53493700	42,95	4059625315132	441
HG	53555000	24,70	4011097124308	441
HG	53646000	50,50	4011097124384	441
HG	53990000	21,85	4011097125008	442
55				
HG	55213000	31,90	4011097125121	440
HG	55237000	27,05	4011097125138	441
56				
HG	56373000	13,25	4011097125282	437
58				
HG	58113000	196,70	4011097423913	432
HG	58115180	100,70	4011097433103	431
HG	58116180	141,25	4011097433110	432
HG	58117000	133,90	4011097417479	430
HG	58117140	248,20	4059625003732	430
HG	58117340	248,20	4059625002599	430
HG	58117670	231,65	4059625235683	430
HG	58117700	231,65	4059625235676	430
HG	58117820	201,00	4011097516615	430
HG	58117990	248,20	4059625004050	430
HG	58123000	211,55	4011097363363	431
HG	58126180	158,75	4011097140230	430
HG	58127000	167,60	4011097140247	430
HG	58128000	194,95	4011097140353	430
HG	58140180	50,00	4011097233543	435
HG	58141180	71,20	4011097233574	436
HG	58142000	65,60	4011097233598	435
HG	58143000	64,15	4011097232874	436
HG	58150000	81,60	4011097492650	436
HG	58185000	21,65	4011097233581	434
HG	58185140	33,60	4059625243985	434
HG	58185340	33,60	4059625243992	434
HG	58185670	31,35	4059625244203	434
HG	58185700	31,35	4059625244210	434
HG	58185990	33,60	4059625178706	434
HG	58186000	30,10	4011097440347	435
HG	58192000	116,05	4011097412955	432
60				
HG	60056000	57,30	4011097609751	437
HG	60056140	88,15	4011097945354	437
HG	60056340	88,15	4011097945347	437
HG	60056990	88,15	4011097945453	437
HG	60067000	69,45	4011097557694	437
HG	60067140	137,75	4011097945651	437
HG	60067340	137,75	4011097945644	437
71				
HG	71070000	85,35	4011097738710	366
HG	71071000	79,25	4011097738703	366
HG	71072000	85,35	4011097738697	366
HG	71073000	79,25	4011097738680	366
HG	71077000	85,35	4011097738642	366
HG	71078000	85,35	4011097753812	366
HG	71090000	147,95	4011097738628	368
HG	71091000	141,50	4011097738611	368
HG	71100000	109,75	4011097738581	366
HG	71101000	103,65	4011097738574	366
HG	71102000	109,75	4011097738567	367
HG	71103000	103,65	4011097738550	367
HG	71104000	109,75	4011097753829	366
HG	71107000	109,75	4011097738529	366
HG	71120000	72,95	4011097738499	369
HG	71130000	186,55	4011097738482	368
HG	71131000	180,20	4011097738475	368
HG	71133000	231,45	4011097738468	370
HG	71135000	88,40	4011097754055	351
HG	71170000	96,20	4011097783475	366
HG	71171000	120,45	4011097783482	366
HG	71200000	116,65	4011097738444	370
HG	71201000	116,65	4059625395318	371
HG	71204000	96,55	4011097753836	370
HG	71210000	79,30	4059625321461	380
HG	71210670	110,95	4059625326466	380
HG	71211000	93,10	4059625325346	389
HG	71211670	130,35	4059625326459	389
HG	71215000	107,95	4059625329955	378
HG	71216000	129,25	4059625329962	387
HG	71220000	173,65	4011097738420	369
HG	71221000	101,65	4011097738413	369
HG	71222000	107,55	4011097738406	369
HG	71225000	126,00	4011097769981	368
HG	71243000	137,35	4011097768243	371
HG	71251000	116,65	4059625356210	367
HG	71252000	116,65	4059625356180	367
HG	71253000	110,20	4059625356173	367
HG	71254000	116,65	4059625356135	367
HG	71255000	110,20	4059625356128	367
HG	71256000	175,50	4059625356111	370
HG	71257000	180,85	4059625356067	368
HG	71258000	175,50	4059625356036	368
HG	71263000	113,40	4011097768250	373
HG	71280000	131,75	4011097741451	484
HG	71283000	185,95	4059625215531	485
HG	71284000	219,15	4059625215555	486
HG	71285000	177,15	4011097738369	485
HG	71286000	208,80	4011097754024	486
HG	71287000	208,80	4011097754017	486
HG	71290000	140,50	4011097738352	371
HG	71310000	513,95	4011097738338	372
HG	71313000	358,25	4011097738307	373
HG	71314000	358,25	4011097738291	373
HG	71400000	128,50	4011097738260	371
HG	71402000	164,95	4011097789507	371
HG	71405000	135,15	4011097738246	372
HG	71406000	47,80	4011097738239	372
HG	71407000	208,00	4011097769967	372
HG	71410000	99,00	4011097738222	345
HG	71420000	80,25	4059625316290	382
HG	71420670	112,35	4059625326442	382
HG	71440000	104,85	4059625316283	380
HG	71440670	146,80	4059625326428	380
HG	71442000	179,75	4059625325353	383
HG	71442670	251,65	4059625326381	383
HG	71443000	136,65	4059625325391	383
HG	71444000	146,15	4059625325506	383
HG	71446000	146,15	4059625325513	383
HG	71447000	616,30	4059625325612	381
HG	71449000	37,45	4059625325438	381

Merk	Art. Nr.	excl. BTW	GTIN	Pag.
HG	71449670	52,45	4059625326374	381
HG	71450000	125,20	4059625316269	389
HG	71450670	175,25	4059625326350	389
HG	71452000	215,70	4059625325377	391
HG	71452670	302,00	4059625326312	391
HG	71453000	125,20	4059625316245	389
HG	71454000	104,85	4059625316238	380
HG	71456000	267,50	4059625328583	382
HG	71456670	374,50	4059625330036	382
HG	71457000	736,15	4059625325650	389
HG	71458000	40,65	4059625325322	389
HG	71458670	56,90	4059625326305	389
HG	71459000	267,50	4059625328590	391
HG	71459670	374,50	4059625338872	391
HG	71460000	80,25	4059625316221	390
HG	71460670	112,35	4059625326282	390
HG	71461000	215,70	4059625325360	383
HG	71461670	302,00	4059625330043	383
HG	71462000	258,85	4059625325384	391
HG	71462670	362,40	4059625330050	391
HG	71463000	163,90	4059625325520	392
HG	71464000	163,90	4059625325537	392
HG	71466000	104,85	4059625363713	381
HG	71466670	146,80	4059625363706	381
HG	71467000	139,10	4059625363690	381
HG	71467670	194,75	4059625363683	381
HG	71468000	120,60	4059625363676	390
HG	71468670	168,85	4059625363669	390
HG	71469000	159,85	4059625363652	390
HG	71469670	223,85	4059625363645	390
HG	71474000	318,45	4011097778563	344
HG	71474140	456,95	4059625231982	344
HG	71474340	456,95	4059625229583	344
HG	71474670	426,40	4059625231999	344
HG	71474700	426,40	4059625232002	344
HG	71474990	456,95	4059625232019	344
HG	71501000	255,60	4059625353370	379
HG	71502000	232,40	4059625353363	379
HG	71503000	193,65	4059625353356	380
HG	71504000	213,05	4059625353349	380
HG	71550000	71,80	4059625316214	376
HG	71550670	100,55	4059625326268	376
HG	71551000	93,85	4059625316207	376
HG	71551670	130,45	4059625326244	376
HG	71552000	123,05	4059625316191	377
HG	71552670	172,25	4059625326220	377
HG	71553000	181,90	4059625325407	378
HG	71553670	254,65	4059625326190	378
HG	71554000	149,80	4059625325414	378
HG	71557000	82,50	4059625316184	376
HG	71558000	64,30	4059625316177	376
HG	71558670	90,05	4059625326169	376
HG	71559000	104,55	4059625316160	376
HG	71560000	85,60	4059625321454	386
HG	71560670	119,85	4059625326152	386
HG	71561000	112,35	4059625321447	386
HG	71561670	157,30	4059625326138	386
HG	71562000	146,60	4059625321430	387
HG	71562670	205,25	4059625326114	387
HG	71563000	181,90	4059625325476	388
HG	71563670	254,65	4059625326084	388
HG	71564000	178,70	4059625325483	388
HG	71566000	96,30	4059625321423	386
HG	71567000	78,10	4059625325445	386

Merk	Art. Nr.	excl. BTW	GTIN	Pag.
HG	71567670	109,35	4059625326046	386
HG	71568000	123,05	4059625321416	386
HG	71569000	104,85	4059625325452	386
HG	71569670	146,80	4059625326015	386
HG	71572000	123,05	4059625324998	377
HG	71576000	128,40	4059625325421	378
HG	71576670	179,75	4059625325933	378
HG	71578000	139,10	4059625325315	388
HG	71578670	194,75	4059625325919	388
HG	71580000	86,35	4059625316153	376
HG	71580670	130,45	4059625325896	376
HG	71581000	133,75	4059625316146	377
HG	71582000	115,55	4059625316139	377
HG	71582670	161,80	4059625325889	377
HG	71583000	59,60	4059625325551	377
HG	71583670	83,45	4059625325872	377
HG	71584000	71,80	4059625316122	376
HG	71584670	100,55	4059625325865	376
HG	71585000	93,85	4059625316115	376
HG	71585670	120,90	4059625325858	376
HG	71587000	422,65	4059625325599	376
HG	71588000	547,85	4059625325605	377
HG	71590000	157,30	4059625321409	387
HG	71591000	139,10	4059625325469	387
HG	71591670	194,75	4059625325834	387
HG	71592000	71,05	4059625325568	387
HG	71592670	99,45	4059625325810	387
HG	71593000	85,60	4059625321393	386
HG	71593670	119,85	4059625325803	386
HG	71594000	112,35	4059625321386	386
HG	71594670	157,30	4059625325797	386
HG	71596000	502,90	4059625325636	386
HG	71597000	660,20	4059625325643	387
HG	71600000	102,90	4011097737799	373
HG	71605000	115,85	4011097737775	374
HG	71606000	38,75	4011097737768	374
HG	71640000	82,80	4059625316108	384
HG	71640670	115,95	4059625325780	384
HG	71646000	82,80	4059625310762	384
HG	71647000	486,85	4059625325629	384
HG	71649000	29,95	4059625321379	384
HG	71649670	41,95	4059625338865	384
HG	71650000	98,45	4059625315798	392
HG	71650670	137,80	4059625325759	392
HG	71656000	98,45	4059625405406	392
HG	71657000	578,85	4059625325667	392
HG	71658000	35,30	4059625325339	393
HG	71658670	49,45	4059625338858	393
HG	71666000	141,25	4011097769936	374
HG	71667000	93,85	4059625363638	385
HG	71667670	120,70	4059625363621	385
HG	71668000	107,85	4059625363614	393
HG	71668670	151,00	4059625363607	393
HG	71700000	146,40	4011097770703	341
HG	71701000	146,40	4011097770697	341
HG	71702000	138,75	4011097770680	341
HG	71703000	146,40	4011097770673	341
HG	71704000	138,75	4011097770666	341
HG	71705000	146,40	4011097770659	341
HG	71706000	129,95	4011097770642	343
HG	71710000	177,75	4011097770765	342
HG	71710140	248,65	4059625232026	342
HG	71710340	248,65	4059625229521	342
HG	71710670	227,75	4059625232033	342

Merk	Art. Nr.	excl. BTW	GTIN	Pag.
HG	71710700	227,75	4059625232040	342
HG	71710990	248,65	4059625232057	342
HG	71711000	177,75	4011097770758	342
HG	71712000	170,15	4011097770741	342
HG	71712140	244,50	4059625265789	342
HG	71712340	244,50	4059625147054	342
HG	71712670	228,45	4059625265765	342
HG	71712700	228,45	4059625265772	342
HG	71712990	244,50	4059625035573	342
HG	71713000	177,75	4011097770734	342
HG	71713140	248,65	4059625232064	342
HG	71713340	248,65	4059625232071	342
HG	71713670	227,75	4059625232088	342
HG	71713700	227,75	4059625232095	342
HG	71713990	248,65	4059625232101	342
HG	71714000	170,15	4011097770727	342
HG	71714140	243,50	4059625265833	342
HG	71714340	243,50	4059625265819	342
HG	71714670	223,65	4059625265796	342
HG	71714700	223,65	4059625265802	342
HG	71714990	243,50	4059625265826	342
HG	71715000	177,75	4011097778495	342
HG	71716000	281,70	4011097770710	343
HG	71716140	401,10	4059625232118	343
HG	71716340	401,10	4059625229538	343
HG	71716670	374,05	4059625232125	343
HG	71716700	374,05	4059625232132	343
HG	71716990	401,10	4059625232149	343
HG	71717000	274,35	4011097770826	343
HG	71717140	394,40	4059625265871	343
HG	71717340	394,40	4059625198001	343
HG	71717670	369,35	4059625265840	343
HG	71717700	369,35	4059625265857	343
HG	71717990	394,40	4059625265864	343
HG	71718000	187,25	4059625338841	340
HG	71719000	165,85	4059625338827	340
HG	71720000	173,65	4011097770819	344
HG	71720140	247,40	4059625250457	344
HG	71720340	247,40	4059625250440	344
HG	71720670	231,10	4059625250433	344
HG	71720700	231,10	4059625250426	344
HG	71720990	247,40	4059625250419	344
HG	71721000	173,65	4011097770802	344
HG	71729000	253,15	4011097770796	344
HG	71730000	622,00	4011097782409	345
HG	71731000	448,55	4011097782393	346
HG	71732000	238,35	4011097770789	343
HG	71733000	303,65	4011097770871	343
HG	71733140	433,95	4059625232156	343
HG	71733340	433,95	4059625229545	343
HG	71733670	404,95	4059625232163	343
HG	71733700	404,95	4059625232170	343
HG	71733990	433,95	4059625170472	343
HG	71734000	267,60	4011097778457	343
HG	71734140	380,20	4059625232187	343
HG	71734340	380,20	4059625232194	343
HG	71734670	354,80	4059625232200	343
HG	71734700	354,80	4059625232217	343
HG	71734990	380,20	4059625232224	343
HG	71740000	224,25	4011097770864	344
HG	71740140	314,05	4059625232231	344
HG	71740340	314,05	4059625221754	344
HG	71740670	293,00	4059625232248	344
HG	71740700	293,00	4059625232255	344

Merk	Art. Nr.	excl. BTW	GTIN	Pag.
HG	71740990	314,05	4059625232262	344
HG	71745000	188,15	4011097770840	344
HG	71745140	260,15	4059625232279	344
HG	71745340	260,15	4059625232286	344
HG	71745670	242,90	4059625232293	344
HG	71745700	242,90	4059625232309	344
HG	71745990	260,15	4059625232316	344
HG	71746000	87,05	4011097770833	345
HG	71747000	267,00	4011097791395	345
HG	71748000	473,20	4011097788807	346
HG	71748140	680,35	4059625232323	346
HG	71748340	680,35	4059625232330	346
HG	71748670	632,00	4059625232347	346
HG	71748700	632,00	4059625232354	346
HG	71748990	680,35	4059625232361	346
HG	71750000	226,35	4011097782379	340
HG	71751000	219,90	4011097775791	340
HG	71752000	334,80	4011097782416	341
HG	71753000	328,10	4011097775784	341
HG	71754000	274,20	4011097782355	342
HG	71754140	393,85	4059625246429	342
HG	71754340	393,85	4059625246412	342
HG	71754670	366,00	4059625246443	342
HG	71754700	366,00	4059625246450	342
HG	71754990	393,85	4059625246436	342
HG	71755000	266,50	4011097782348	342
HG	71760000	195,40	4011097770918	346
HG	71760140	270,85	4059625232378	346
HG	71760340	270,85	4059625232385	346
HG	71760670	252,65	4059625232392	346
HG	71760700	252,65	4059625232408	346
HG	71760990	270,85	4059625232415	346
HG	71765000	159,15	4011097778327	347
HG	71765140	217,00	4059625232422	347
HG	71765340	217,00	4059625147061	347
HG	71765670	202,45	4059625232439	347
HG	71765700	202,45	4059625232446	347
HG	71765990	217,00	4059625232453	347
HG	71766000	72,25	4011097770895	347
HG	71768000	159,15	4011097778310	347
HG	71800000	337,35	4059625085127	476
HG	71800800	438,45	4059625085110	476
HG	71801000	298,30	4059625085103	477
HG	71801800	387,80	4059625085097	477
HG	71802000	214,00	4059625085080	477
HG	71802800	278,25	4059625085073	477
HG	71803000	337,35	4059625085066	478
HG	71805000	155,70	4059625085042	478
HG	71806000	149,70	4059625085035	478
HG	71806800	194,65	4059625085028	478
HG	71807000	187,10	4059625085011	478
HG	71808000	124,60	4059625085004	479
HG	71808800	162,15	4059625084991	479
HG	71809000	124,60	4059625084984	479
HG	71813000	317,85	4059625084939	478
HG	71814000	214,00	4059625098356	479
HG	71814800	278,25	4059625098363	479
HG	71820000	404,85	4059625098370	476
HG	71820800	505,90	4059625098387	476
HG	71821000	365,90	4059625098394	477
HG	71821800	455,30	4059625098400	477
HG	71829000	281,55	4059625098417	479
HG	71829800	345,75	4059625098424	479
HG	71830000	113,65	4011097761268	485

Merk	Art. Nr.	excl. BTW	GTIN	Pag.
HG	71832000	129,35	4011097766454	484
HG	71833000	165,25	4011097775487	484
HG	71834000	297,15	4011097766447	484
HG	71835000	166,75	4011097766430	483
HG	71836000	166,75	4011097766423	485
HG	71837000	113,65	4011097766416	485
HG	71839000	129,35	4011097775753	484
HG	71860000	129,15	4059625197103	484
HG	71861000	166,65	4059625196755	483
HG	71862000	286,85	4059625198490	477
HG	71864000	149,70	4059625198513	478
HG	71865000	214,00	4059625198520	479
HG	71866000	124,60	4059625198537	479
HG	71870000	160,50	4059625321362	486
HG	71870670	224,70	4059625325698	486
HG	71871000	191,55	4059625321355	486
HG	71871670	268,15	4059625325674	486
HG	71970000	32,30	4011097737737	260
72				
HG	72010000	177,75	4011097770048	349
HG	72011000	177,75	4011097770116	349
HG	72012000	170,15	4011097770109	349
HG	72013000	177,75	4011097770093	349
HG	72014000	170,15	4011097770086	349
HG	72015000	177,75	4011097770079	349
HG	72017000	170,15	4011097770055	351
HG	72018000	170,15	4011097775715	349
HG	72020000	197,15	4011097770161	349
HG	72021000	189,65	4011097770154	349
HG	72022000	197,15	4011097770147	350
HG	72023000	189,65	4011097770130	350
HG	72024000	197,15	4011097770123	349
HG	72025000	189,65	4011097775708	349
HG	72031000	308,70	4011097770246	350
HG	72032000	301,10	4011097770239	350
HG	72040000	226,35	4011097770222	348
HG	72041000	219,90	4011097770215	348
HG	72042000	269,70	4011097770208	348
HG	72043000	263,20	4011097770192	348
HG	72044000	362,90	4011097770185	348
HG	72045000	356,30	4011097770178	348
HG	72105000	324,00	4011097770307	350
HG	72110000	258,85	4011097770291	352
HG	72111000	291,25	4011097770284	352
HG	72113000	521,00	4011097782546	350
HG	72115000	630,20	4011097782522	351
HG	72116000	623,80	4011097782515	351
HG	72200000	202,70	4011097770260	352
HG	72202000	260,05	4011097775494	352
HG	72290000	260,05	4011097770253	353
HG	72291000	307,55	4011097781808	352
HG	72400000	253,15	4011097770383	353
HG	72405000	209,75	4011097770352	354
HG	72406000	347,30	4011097770345	354
HG	72407000	94,50	4011097770338	354
HG	72410000	137,45	4011097770420	354
HG	72412000	1.822,40	4011097782508	353
HG	72416000	665,50	4011097770314	355
HG	72417000	484,75	4011097770413	355
HG	72418000	665,50	4011097770406	355
HG	72419000	484,75	4011097770390	356
HG	72600000	202,70	4011097770475	356
HG	72605000	188,15	4011097770444	356
HG	72606000	72,25	4011097770437	356

Merk	Art. Nr.	excl. BTW	GTIN	Pag.
HG	72800000	359,50	4059625255452	470
HG	72800670	467,30	4059625255445	470
HG	72800800	467,30	4059625255438	470
HG	72801000	419,40	4059625255421	471
HG	72801670	545,25	4059625255414	471
HG	72801800	545,25	4059625255407	471
HG	72802000	305,65	4059625255391	471
HG	72802670	397,95	4059625255384	471
HG	72802800	397,95	4059625255377	471
HG	72803000	365,50	4059625255360	471
HG	72803670	475,70	4059625255353	471
HG	72803800	475,70	4059625255346	471
HG	72804000	245,65	4059625255339	472
HG	72804670	320,05	4059625255322	472
HG	72804800	320,05	4059625255315	472
HG	72805000	288,75	4059625277768	472
HG	72805670	375,35	4059625277775	472
HG	72805800	375,35	4059625277782	472
HG	72806000	215,75	4059625255308	472
HG	72806670	280,45	4059625255292	472
HG	72806800	280,45	4059625255285	472
HG	72807000	259,85	4059625277850	473
HG	72807670	337,85	4059625277867	473
HG	72807800	337,85	4059625277874	473
HG	72808000	245,65	4059625255278	473
HG	72808670	320,05	4059625255261	473
HG	72808800	320,05	4059625255254	473
HG	72809000	305,65	4059625255247	473
HG	72809670	397,95	4059625255230	473
HG	72809800	397,95	4059625255223	473
HG	72810000	291,35	4011097772455	469
HG	72810800	378,85	4011097772462	469
HG	72811000	341,05	4011097823638	469
HG	72813000	409,70	4011097772493	468
HG	72813800	532,35	4011097772707	468
HG	72816000	298,70	4059625198155	469
HG	72817000	429,00	4059625197981	468
HG	72822800	575,85	4011097823577	467
HG	72823000	535,90	4059625255667	465
HG	72823800	697,15	4059625255650	465
HG	72824000	475,95	4059625255643	466
HG	72824800	618,15	4059625255636	466
HG	72827000	259,85	4059625277928	474
HG	72827670	337,85	4059625277935	474
HG	72827800	337,85	4059625277942	474
HG	72840000	209,75	4059625255216	474
HG	72840670	273,30	4059625255209	474
HG	72840800	273,30	4059625255193	474
HG	72841000	75,05	4059625293218	488
HG	72841670	97,65	4059625293225	488
HG	72841800	97,65	4059625293232	488
HG	72842000	346,45	4059625269909	470
HG	72842670	450,40	4059625269695	470
HG	72843000	236,80	4059625269688	472
HG	72843670	307,80	4059625269671	472
HG	72844000	207,90	4059625269664	472
HG	72844670	270,30	4059625269657	472
HG	72845000	236,80	4059625269640	473
HG	72845670	307,80	4059625269633	473
73				
HG	73561000	68,50	4059625131503	416
HG	73800000	558,45	4059625017630	463
HG	73800800	704,65	4059625017623	463
HG	73801000	618,15	4059625017616	462

Merk	Art. Nr.	excl. BTW	GTIN	Pag.
HG	73801800	782,35	4059625017609	462
HG	73802000	571,15	4059625017593	460
HG	73802800	721,40	4059625017586	460
HG	73803000	631,30	4059625017579	458
HG	73803800	799,35	4059625017562	458
HG	73804000	641,85	4059625017555	456
HG	73804800	834,25	4059625017548	456
HG	73807000	631,20	4059625198292	458
HG	73812000	512,80	4059625017494	464
HG	73812800	646,35	4059625017487	464
HG	73816000	632,10	4059625176221	457
HG	73816800	795,55	4059625176207	457
HG	73817000	573,80	4059625176184	459
HG	73817800	719,75	4059625176177	459
HG	73818000	642,50	4059625176160	456
HG	73818340	925,10	4059625229590	456
HG	73818670	863,50	4059625232514	456
HG	73818800	829,45	4059625176153	456
HG	73819000	542,80	4059625255629	455
HG	73819800	741,70	4059625255612	455
HG	73820000	577,70	4059625255605	457
HG	73820800	750,70	4059625255599	457
HG	73822000	515,20	4059625255582	459
HG	73822800	670,20	4059625255575	459
HG	73823000	558,25	4059625198254	463
HG	73824000	618,15	4059625198230	462
HG	73825000	641,85	4059625198223	456
HG	73828000	512,80	4059625198278	464
HG	73830000	719,00	4059625255568	455
HG	73830670	1006,55	4059625255186	455
HG	73830800	934,70	4059625255551	455
HG	73831000	778,90	4059625255179	454
HG	73831670	1090,40	4059625255162	454
HG	73831800	1018,60	4059625255155	454
HG	73836000	794,05	4059625269442	455
HG	73836670	889,35	4059625278093	455
HG	73836800	1039,45	4059625269435	455
HG	73837000	719,00	4059625269428	454
HG	73837670	1006,55	4059625278123	454
HG	73837800	934,70	4059625269411	454
HG	73850800	554,35	4059625017449	468
HG	73852000	532,55	4059625017418	468
HG	73853000	591,25	4059625017395	466
HG	73860800	573,30	4059625017357	470
HG	73867000	593,10	4059625176085	465
HG	73868000	536,25	4059625176061	467
HG	73880000	365,65	4059625017210	475
HG	73880800	454,95	4059625017203	475
HG	73895000	365,65	4059625198438	475
74				
HG	74500000	327,30	4011097813226	291
HG	74502000	333,70	4011097813202	292
HG	74506000	353,10	4011097813141	292
HG	74507000	359,30	4011097813103	292
HG	74511000	474,90	4011097813066	292
HG	74512000	487,60	4011097813028	293
HG	74514000	455,75	4011097835129	294
HG	74515000	474,90	4011097835112	295
HG	74520000	449,30	4011097812960	296
HG	74522000	455,75	4011097812939	297
HG	74525000	410,70	4011097835105	293
HG	74526000	436,45	4011097835099	293
HG	74530000	1.373,25	4011097835082	295
HG	74532000	2.014,95	4011097835075	298

Merk	Art. Nr.	excl. BTW	GTIN	Pag.
HG	74540000	423,55	4011097812915	299
HG	74545000	295,20	4011097826028	300
HG	74546000	410,70	4011097826004	300
HG	74548000	346,45	4011097835068	301
HG	74550000	795,75	4011097835051	302
HG	74551000	603,10	4011097835044	303
HG	74552000	795,75	4011097835037	304
HG	74553000	603,10	4011097835020	305
HG	74560000	295,20	4011097812878	306
HG	74565000	275,90	4011097825793	307
HG	74800000	171,20	4059625339749	480
HG	74800670	235,40	4059625339763	480
HG	74800800	224,70	4059625339756	480
HG	74801000	246,10	4059625339770	480
HG	74801670	342,40	4059625339794	480
HG	74801800	321,00	4059625339787	480
HG	74802000	123,05	4059625340103	480
HG	74802670	171,20	4059625340127	480
HG	74802800	160,50	4059625340110	480
HG	74803000	192,60	4059625340134	481
HG	74803670	256,80	4059625340158	481
HG	74803800	246,10	4059625340141	481
HG	74804000	267,50	4059625340165	481
HG	74804670	363,80	4059625340189	481
HG	74804800	342,40	4059625340172	481
HG	74805000	165,85	4059625340196	481
HG	74807000	235,40	4059625340219	482
HG	74808000	235,40	4059625340226	482
HG	74810000	171,20	4059625340233	482
HG	74811000	123,05	4059625340240	483
HG	74813000	123,05	4059625340264	483
75				
HG	75010000	155,15	4059625335246	332
HG	75010670	217,20	4059625335208	332
HG	75010700	217,20	4059625335161	332
HG	75012000	147,65	4059625335109	332
HG	75012670	206,70	4059625335086	332
HG	75012700	206,70	4059625335062	332
HG	75013000	142,30	4059625335048	334
HG	75013670	199,25	4059625335031	334
HG	75013700	199,25	4059625335024	334
HG	75020000	176,55	4059625334980	332
HG	75020670	247,15	4059625334942	332
HG	75020700	247,15	4059625334904	332
HG	75022000	169,05	4059625334843	332
HG	75022670	236,70	4059625334829	332
HG	75022700	236,70	4059625334805	332
HG	75023000	176,55	4059625399835	333
HG	75023670	247,15	4059625399828	333
HG	75023700	247,15	4059625399811	333
HG	75024000	169,05	4059625399804	333
HG	75024670	236,70	4059625399699	333
HG	75024700	236,70	4059625399682	333
HG	75030000	262,15	4059625334751	333
HG	75030670	367,00	4059625335727	333
HG	75030700	367,00	4059625335697	333
HG	75032000	254,65	4059625335659	333
HG	75032670	356,50	4059625335642	333
HG	75032700	356,50	4059625335635	333
HG	75033000	267,50	4059625322710	334
HG	75033670	374,50	4059625337387	334
HG	75033700	374,50	4059625337356	334
HG	75040000	271,80	4059625335598	333
HG	75040670	380,50	4059625335567	333

Merk	Art. Nr.	excl. BTW	GTIN	Pag.
HG	75040700	380,50	4059625335536	333
HG	75042000	264,30	4059625335499	333
HG	75042670	370,00	4059625335468	333
HG	75042700	370,00	4059625335437	333
HG	75050000	242,90	4059625337318	334
HG	75050670	340,05	4059625337295	334
HG	75050700	340,05	4059625337271	334
HG	75200000	224,70	4059625335369	335
HG	75200670	314,60	4059625335345	335
HG	75200700	314,60	4059625335321	335
HG	75210000	264,80	4059625395240	332
HG	75410000	128,40	4059625322727	337
HG	75410670	179,75	4059625337219	337
HG	75410700	179,75	4059625337196	337
HG	75415000	192,60	4059625358504	336
HG	75415670	269,65	4059625358511	336
HG	75415700	269,65	4059625358528	336
HG	75416000	299,60	4059625358535	336
HG	75416670	419,45	4059625358542	336
HG	75416700	419,45	4059625358559	336
HG	75420000	246,10	4059625335291	336
HG	75420670	344,55	4059625335260	336
HG	75420700	344,55	4059625336199	336
HG	75444000	609,90	4059625322703	337
HG	75444670	853,85	4059625337080	337
HG	75444700	853,85	4059625337073	337
HG	75445000	1.444,50	4059625322697	335
HG	75445670	2.022,30	4059625337035	335
HG	75445700	2.022,30	4059625336991	335
HG	75615000	171,20	4059625358566	338
HG	75615670	239,70	4059625358573	338
HG	75615700	239,70	4059625358580	338
HG	75620000	192,60	4059625336151	338
HG	75620670	269,65	4059625336137	338
HG	75620700	269,65	4059625336113	338
76				
HG	76010000	182,95	4059625336083	322
HG	76010670	256,15	4059625334430	322
HG	76010700	256,15	4059625334447	322
HG	76013000	166,90	4059625335932	324
HG	76013670	233,70	4059625335925	324
HG	76013700	233,70	4059625335918	324
HG	76020000	208,65	4059625335871	322
HG	76020670	288,90	4059625334423	322
HG	76020700	288,90	4059625334416	322
HG	76023000	208,65	4059625335758	322
HG	76023670	288,90	4059625334409	322
HG	76023700	288,90	4059625334393	322
HG	76024000	208,65	4059625334461	322
HG	76024670	288,90	4059625334386	322
HG	76024700	288,90	4059625334379	322
HG	76033000	296,95	4059625338124	324
HG	76033670	415,70	4059625338094	324
HG	76033700	415,70	4059625338063	324
HG	76034000	310,30	4059625338025	325
HG	76034670	434,40	4059625337998	325
HG	76034700	434,40	4059625337967	325
HG	76050000	284,60	4059625337929	325
HG	76050670	398,45	4059625337899	325
HG	76050700	398,45	4059625337868	325
HG	76051000	256,15	4059625337820	325
HG	76051670	358,65	4059625337813	325
HG	76051700	358,65	4059625337806	325
HG	76060000	283,55	4059625336564	323

Merk	Art. Nr.	excl. BTW	GTIN	Pag.
HG	76060670	396,95	4059625336557	323
HG	76060700	396,95	4059625336540	323
HG	76063000	337,05	4059625336533	323
HG	76063670	471,85	4059625336496	323
HG	76063700	471,85	4059625336441	323
HG	76070000	299,60	4059625334454	324
HG	76070670	419,45	4059625334362	324
HG	76070700	419,45	4059625334355	324
HG	76200000	243,95	4059625336823	326
HG	76200670	341,55	4059625336816	326
HG	76200700	341,55	4059625336809	326
HG	76210000	278,20	4059625395233	323
HG	76210670	389,50	4059625395226	323
HG	76220000	385,20	4059625395219	324
HG	76220670	539,30	4059625395202	324
HG	76410000	171,20	4059625337738	328
HG	76410670	239,70	4059625337714	328
HG	76410700	239,70	4059625337691	328
HG	76415000	197,95	4059625357637	327
HG	76415670	277,15	4059625357644	327
HG	76415700	277,15	4059625357651	327
HG	76416000	304,95	4059625357668	327
HG	76416670	426,95	4059625357675	327
HG	76416700	426,95	4059625357682	327
HG	76420000	278,20	4059625336793	327
HG	76420670	389,50	4059625336762	327
HG	76420700	389,50	4059625336731	327
HG	76444000	738,30	4059625337592	328
HG	76444670	1.033,60	4059625337585	328
HG	76444700	1.033,60	4059625337578	328
HG	76445000	1.605,00	4059625322734	326
HG	76445670	2.247,00	4059625337530	326
HG	76445700	2.247,00	4059625337493	326
HG	76615000	176,55	4059625357606	329
HG	76615670	247,15	4059625357613	329
HG	76615700	247,15	4059625357620	329
HG	76620000	224,70	4059625336694	328
HG	76620670	314,60	4059625336670	328
HG	76620700	314,60	4059625336656	328
HG	76800000	615,25	4059625391082	450
HG	76800670	861,35	4059625391105	450
HG	76800800	799,85	4059625391099	450
HG	76801000	561,75	4059625391112	450
HG	76801670	786,45	4059625391136	450
HG	76801800	730,30	4059625391129	450
HG	76802000	593,85	4059625391143	451
HG	76802670	829,25	4059625391167	451
HG	76802800	772,00	4059625391150	451
HG	76803000	481,50	4059625391174	451
HG	76803670	674,10	4059625391198	451
HG	76803800	625,95	4059625391181	451
HG	76804000	535,00	4059625391235	452
HG	76804670	749,00	4059625391259	452
HG	76804800	695,50	4059625391242	452
HG	76814000	79,20	4059625377734	453
HG	76815000	85,60	4059625377727	453
HG	76818000	109,05	4059625391419	451
HG	76826000	535,00	4059625391204	452
HG	76826670	749,00	4059625391228	452
HG	76826800	695,50	4059625391211	452
HG	76827000	123,05	4059625377710	453
HG	76828000	197,95	4059625377703	453
HG	76829000	203,30	4059625377390	453
HG	76830000	203,30	4059625377383	454

Merk	Art. Nr.	excl. BTW	GTIN	Pag.
92				
HG	92019000	3,90	4011097153872	493
HG	92019570	2,30	4011097572758	493
HG	92109000	27,95	4011097166940	492
HG	92109450	34,90	4011097166971	492
HG	92373000	193,60	4011097767062	498
HG	92571450	27,50	4011097780931	247
HG	92571610	27,50	4011097781136	247
HG	92572450	27,50	4011097780948	247
HG	92573450	27,50	4011097780955	247
HG	92573610	27,50	4011097781204	247
HG	92574450	27,50	4011097780979	247
HG	92574610	27,50	4011097781167	247
HG	92575450	27,50	4011097780986	247
HG	92575610	27,30	4011097781174	247
HG	92576450	27,50	4011097780993	247
HG	92576610	27,50	4011097781181	247
HG	92577450	27,50	4011097781105	247
HG	92577610	27,30	4011097781198	247
HG	92578450	27,50	4011097780962	247
HG	92579450	27,50	4011097780924	246
HG	92579610	27,50	4011097781112	246
HG	92601000	122,10	4011097133249	498
HG	92631000	193,60	4011097133546	498
HG	92646000	14,05	4011097133720	496
HG	92730000	43,75	4011097222776	495
93				
HG	93500000	16,60	4059625222478	268
HG	93571670	9,35	4059625270134	255
HG	93571700	9,35	4059625270127	255
HG	93571880	6,35	4059625141892	255
HG	93572670	9,35	4059625270110	256
HG	93572700	9,35	4059625270103	256
HG	93572880	6,35	4059625142608	256
HG	93573670	9,35	4059625270097	255
HG	93573700	9,35	4059625270080	255
HG	93573880	6,35	4059625142615	255
HG	93574670	9,35	4059625270073	256
HG	93574700	9,35	4059625270066	256
HG	93574880	6,35	4059625142622	256
HG	93575670	9,35	4059625270059	256
HG	93575700	9,35	4059625270042	256
HG	93575880	6,35	4059625142639	256
HG	93576670	9,35	4059625270035	256
HG	93576700	9,35	4059625270028	256
HG	93576880	6,35	4059625142646	256
HG	93577670	9,35	4059625270011	256
HG	93577700	9,35	4059625270004	256
HG	93577880	6,35	4059625142653	256
HG	93578670	9,35	4059625269992	256
HG	93578700	9,35	4059625269985	256
HG	93578880	6,35	4059625142660	256
HG	93579670	9,35	4059625269978	255
HG	93579700	9,35	4059625269961	255
HG	93579880	6,35	4059625142677	255
HG	93913000	20,20	4059625365069	340
94				
AX	94004000	122,10	4011097200224	495
HG	94008000	27,95	4011097326849	497
HG	94009000	27,95	4011097326894	497
HG	94051000	10,95	4011097210315	492
HG	94055000	14,05	4011097259536	492
HG	94074000	10,95	4011097242606	500
HG	94135000	8,75	4011097213071	499
HG	94139000	66,20	4011097178752	437
HG	94140000	34,90	4011097203799	500
HG	94142000	21,85	4011097183800	497
HG	94148000	55,00	4011097177120	501
HG	94149000	21,85	4011097178745	498
HG	94156000	14,05	4011097184111	496
AX	94183000	27,95	4011097241098	497
HG	94246000	2,30	4011097134888	494
HG	94268000	6,35	4059625358948	417
HG	94282000	96,80	4011097239040	498
HG	94850000	17,55	4011097232638	496
95				
HG	95048000	55,00	4011097263748	501
AX	95052000	77,85	4011097238715	496
AX	95053000	21,85	4011097362571	496
96				
HG	96026000	17,55	4011097136011	501
HG	96026450	27,95	4011097136042	501
HG	96026820	27,95	4011097550442	501
HG	96026830	21,85	4011097550459	501
HG	96026880	21,85	4011097136073	501
HG	96083000	21,85	4011097136264	499
HG	96083450	27,95	4011097136288	499
HG	96083880	34,90	4011097136318	499
HG	96153000	21,85	4011097136745	501
HG	96153450	34,90	4011097136769	501
HG	96153880	43,75	4011097136790	501
HG	96170000	55,00	4011097136844	491
HG	96184000	8,50	4011097150512	126
HG	96186000	9,35	4011097161754	493
HG	96188000	3,90	4011097176475	492
HG	96189000	3,90	4011097176482	492
HG	96190000	55,00	4011097176499	491
HG	96192000	6,35	4011097249759	492
HG	96193000	3,90	4011097461069	492
HG	96195000	96,80	4011097284743	491
HG	96200000	43,75	4011097137100	501
HG	96324000	17,55	4011097399966	500
HG	96339000	55,00	4011097363295	495
HG	96370000	58,20	4011097345000	262
HG	96387000	60,10	4011097361093	499
HG	96392000	21,85	4011097405704	501
AX	96441000	122,10	4011097432717	263
AX	96467000	14,05	4011097409405	499
AX	96467800	34,90	4011097526638	499
HG	96529000	14,05	4011097391427	496
HG	96615000	33,90	4011097391502	269
HG	96618000	21,85	4011097441245	498
HG	96657000	8,75	4011097460284	500
HG	96657800	17,55	4011097497372	500
HG	96708000	6,35	4011097436104	493
97				
HG	97116000	43,75	4011097475714	493
HG	97231000	14,05	4011097481876	499
HG	97450000	11,35	4011097487304	125
HG	97651000	66,90	4011097504520	491
HG	97685000	43,75	4011097592824	495
98				
HG	98282000	77,85	4011097606460	498
HG	98520000	66,90	4011097599489	490
HG	98681000	14,05	4011097545714	493
HG	98753000	27,95	4011097554235	491
HG	98804000	21,85	4011097568744	495
HG	98992000	7,95	4011097596310	126

Artikelnummers en prijzen

Merk	Art. Nr.	excl. BTW	GTIN	Pag.
HG	98993000	8,30	4011097589657	121

Handdouches



Rainfinity	Pagina 74		Raindance Select E	Pagina 74	
Raindance Select S	Pagina 75		Pulsify Select S	Pagina 76	
Pulsify S	Pagina 77		Croma Select E	Pagina 77	
Croma Select S	Pagina 78		Croma 100	Pagina 79	
Crometta	Pagina 80		Crometta 85	Pagina 81	
Vernis Blend	Pagina 85		Jocolino	Pagina 82	
DogShower	Pagina 83				

hansgrohe handdouches

Productoverzicht

	Rainfinity		**Raindance Select E**		**Raindance Select S**	
						
	Handdouche 130 3jet	Baton handdouche 100 1jet	Handdouche 150 3jet	Handdouche 120 3jet	Handdouche 150 3jet	Handdouche 120 3jet
Kleur	-000, -140, -340 -670, -700, -990	-000, -140, -340 -670, -700, -990	-000, -400	-000, -140, -340, -400, -670, -700, -990	-000, -400	-000, -140, -340, -400, -670, -700, -990
Standaard	14 l/min	13,8 l/min	16,4 l/min	14,4 l/min	16,4 l/min	15 l/min
EcoSmart 8-9 l/min	■	■	■	■	■	■
Green 6-7 l/min						
Select	■		■	■	■	■
QuickClean	■	■	■	■	■	■
XXL Performance	■		■	■	■	■
AirPower			■	■	■	■
PowderRain	■	■				
	pagina 74		pagina 74		pagina 75	

	Croma Select S			**Croma 100**		
						
	Handdouche Multi	Handdouche Vario	Handdouche 1jet	Handdouche Multi	Handdouche Vario	Handdouche 1jet
Kleur	-400	-400	-400	-000	-000	-000
Standaard	16 l/min	14,7 l/min	16 l/min	19 l/min	18 l/min	16 l/min
EcoSmart 8-9 l/min	■	■	■	■	■	■
Green 6-7 l/min						
Select	■	■				
QuickClean	■	■	■	■	■	■
XXL Performance	■	■	■	■	■	■
AirPower						
PowderRain						
		pagina 78			pagina 79	

■ Leverbaar

Pulsify S



Handdouche 120 3jet PowderRain	Handdouche 105 3jet Relaxation	Handdouche 105 3jet Activation	Handdouche 105 1jet
-000, -140, -340, -400, -670, -700, -990	-000, -670, -700	-000, -670, -700	-000, -670, -700
11 l/min	11,4 l/min	11,5 l/min	13,5 l/min
■	■	■	
			■
■	■	■	
■	■	■	■
■	■	■	■
■			
■	■	■	■
pagina 75		pagina 76	

Croma Select E



Handdouche Multi	Handdouche Vario	Handdouche 1jet
-400	-400	-400
16 l/min	14,7 l/min	16 l/min
■	■	■
■	■	■
■	■	■
■	■	
pagina 77		

Crometta



Handdouche Vario	Handdouche 1jet
-400	-400
13,8 l/min	14 l/min
■	■
■	■
■	■
■	■
pagina 80	

Vernis Blend



Handdouche Vario
-000, -670
15,2 l/min
■
■
■
pagina 81

Jocolino

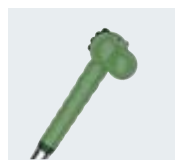

Children hand-douche 2jet
-210, -570, -640
11 l/min
■
pagina 82

Dog-Shower



Dog handdouche 150 3jet Select
-540, -560, -670, -700
7,6 l/min
■
■
pagina 83

Rainfinity



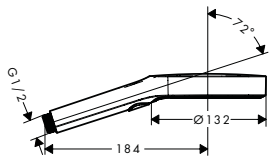

	Oppervlak	Art. Nr.	excl. BTW	incl. BTW
Rainfinity Handdouche 130 3jet				
· diameter douchekop 132 mm · PowderRain, Intense PowderRain, MonoRain · Select-knop voor wisselen straalsoort · max. waterdoorstroom bij 3 bar: 14 l/min · lood- en nikkelvrije doorvoer, geschikt bij allergie · incl. uitspoelbaar vuilopvangzeef	chroom	26864000	115,30	139,51
	Brushed Bronze	26864140	168,30	203,64
	Brushed Black Chrome	26864340	168,30	203,64
	mat zwart	26864670	149,90	181,38
	mat wit	26864700	149,90	181,38
	Polished Gold Optic	26864990	168,30	203,64
Waterbesparende EcoSmart versie				
· **Rainfinity** Handdouche 130 3jet EcoSmart	chroom	26865000	115,30	139,51
	Brushed Bronze	26865140	168,30	203,64
	Brushed Black Chrome	26865340	168,30	203,64
	mat zwart	26865670	149,90	181,38
	mat wit	26865700	149,90	181,38
	Polished Gold Optic	26865990	168,30	203,64



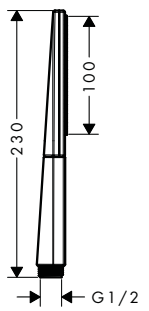

	Oppervlak	Art. Nr.	excl. BTW	incl. BTW
Rainfinity Staafhanddouche 100 1jet				
· diameter douchekop 100 x 38 mm · PowderRain · max. waterdoorstroom bij 3 bar: 13,8 l/min · lood- en nikkelvrije doorvoer, geschikt bij allergie · incl. uitspoelbaar vuilopvangzeef	chroom	26866000	96,10	116,28
	Brushed Bronze	26866140	134,40	162,62
	Brushed Black Chrome	26866340	134,40	162,62
	mat zwart	26866670	125,35	151,67
	mat wit	26866700	125,35	151,67
	Polished Gold Optic	26866990	140,15	169,58
Waterbesparende EcoSmart versie				
· **Rainfinity** Staafhanddouche 100 1jet EcoSmart	chroom	26867000	96,10	116,28
	Brushed Bronze	26867140	140,15	169,58
	Brushed Black Chrome	26867340	140,15	169,58
	mat zwart	26867670	125,35	151,67
	mat wit	26867700	125,35	151,67
	Polished Gold Optic	26867990	140,15	169,58

Raindance Select E



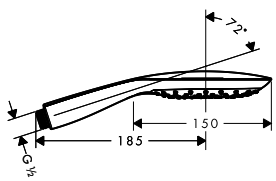

	Oppervlak	Art. Nr.	excl. BTW	incl. BTW
Raindance Select E handdouche 150 3jet				
· diameter douchekop 150 mm · RainAir volle zachte regenstraal, CaresseAir intensieve massagestraal, mix van straalsoorten · Select-knop voor wisselen straalsoort · max. waterdoorstroom bij 3 bar: 16,4 l/min · lood- en nikkelvrije doorvoer, geschikt bij allergie · incl. uitspoelbaar vuilopvangzeef · handdouche kan worden gebruikt met schuifstukken die traploos in hoek verstelbaar zijn. Bij schuifstukken met instelbare posities kan de douche niet worden gebruikt.	chroom	26550000	125,45	151,79
	wit/chroom	26550400	125,45	151,79
Waterbesparende EcoSmart versie				
· **Raindance Select E** handdouche 150 3jet EcoSmart 9 l/min	chroom	26551000	125,45	151,79
	wit/chroom	26551400	125,45	151,79

Maten bij maattekeningen worden aangeduid in mm. Prijs- en modelwijzigingen voorbehouden.

*Check van tevoren of dit product in de Special Finish van uw keuze beschikbaar is.

Raindance Select S



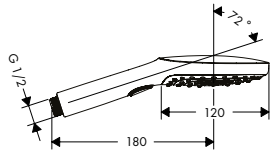

Raindance Select E
handdouche 120 3jet

- diameter douchekop 120 mm
- RainAir volle zachte regenstraal, Rain krachtige regenstraal, Whirl intensieve massagestraal
- Select-knop voor wisselen straalsoort
- max. waterdoorstroom bij 3 bar: 14,4 l/min
- lood- en nikkelvrije doorvoer, geschikt bij allergie
- incl. uitspoelbaar vuilopvangzeef

Oppervlak	Art. Nr.	excl. BTW	incl. BTW
chroom	26520000	98,05	118,64
Brushed Bronze	26520140	174,50	211,15
Brushed Black Chrome	26520340	174,50	211,15
wit/chroom	26520400	98,05	118,64
mat zwart	26520670	149,10	180,41
mat wit	26520700	149,10	180,41
Polished Gold Optic	26520990	174,50	211,15

Waterbesparende EcoSmart versie

- **Raindance Select E** handdouche 120 3jet EcoSmart 9 l/min

chroom	26521000	98,05	118,64
wit/chroom	26521400	98,05	118,64

Raindance Select S



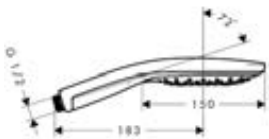

Raindance Select S
handdouche 150 3jet

- diameter douchekop 150 mm
- RainAir volle zachte regenstraal, CaresseAir intensieve massagestraal, mix van straalsoorten
- Select-knop voor wisselen straalsoort
- max. waterdoorstroom bij 3 bar: 16,4 l/min
- lood- en nikkelvrije doorvoer, geschikt bij allergie
- incl. uitspoelbaar vuilopvangzeef
- handdouche kan worden gebruikt met schuifstukken die traploos in hoek verstelbaar zijn. Bij schuifstukken met instelbare posities kan de douche niet worden gebruikt.

chroom	28587000	121,60	147,14
wit/chroom	28587400	121,60	147,14

Waterbesparende EcoSmart versie

- **Raindance Select S** handdouche 150 3jet EcoSmart 9 l/min

chroom	28588000	121,60	147,14
wit/chroom	28588400	121,60	147,14



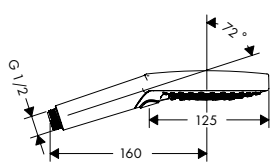

Raindance Select S
handdouche 120 3jet PowderRain

- diameter douchekop 125 mm
- PowderRain, Rain krachtige regenstraal, Whirl intensieve massagestraal
- Select-knop voor wisselen straalsoort
- max. waterdoorstroom bij 3 bar: 11 l/min
- lood- en nikkelvrije doorvoer, geschikt bij allergie
- incl. uitspoelbaar vuilopvangzeef

chroom	26014000	106,05	128,32
Brushed Bronze	26014140	152,70	184,77
Brushed Black Chrome	26014340	152,70	184,77
mat zwart	26014670	142,35	172,24
mat wit	26014700	142,35	172,24
Polished Gold Optic	26014990	152,80	184,89

Waterbesparende EcoSmart versie

Raindance Select S handdouche 120 3jet PowderRain EcoSmart	chroom	26515000	106,05	128,32
Raindance Select S handdouche 120 3jet PowderRain Green	chroom	26516000	106,05	128,32

Maten bij maattekeningen worden aangeduid in mm. Prijs- en modelwijzigingen voorbehouden.

*Check van tevoren of dit product in de Special Finish van uw keuze beschikbaar is.

	Oppervlak	Art. Nr.	excl. BTW	incl. BTW
Raindance Select S handdouche 120 3jet				
· diameter douchekop 125 mm · Rain krachtige regenstraal, RainAir volle zachte regenstraal, Whirl intensieve massagestraal · Select-knop voor wisselen straalsoort · max. waterdoorstroom bij 3 bar: 15 l/ min · lood- en nikkelvrije doorvoer, geschikt bij allergie · incl. uitspoelbaar vuilopvangzeef	chroom	26530000	98,05	118,64
	Brushed Bronze	26530140	174,50	211,15
	Brushed Black Chrome	26530340	174,50	211,15
	wit/chroom	26530400	98,05	118,64
	mat zwart	26530670	149,10	180,41
	mat wit	26530700	149,10	180,41
	Polished Gold Optic	26530990	174,50	211,15
	Select · AirPower · Quick Clean · XXL Performance			
Waterbesparende EcoSmart versie				
· **Raindance Select S** handdouche 120 3jet EcoSmart 9 l/ min	chroom	26531000	98,05	118,64
	Brushed Bronze	26531140	174,50	211,15
	Brushed Black Chrome	26531340	174,50	211,15
	wit/chroom	26531400	98,05	118,64
	mat zwart	26531670	149,10	180,41
	mat wit	26531700	149,10	180,41
	Polished Gold Optic	26531990	174,50	211,15

Raindance Classic

Raindance Classic handdouche 100 3jet				
· diameter douchekop 119 mm · RainAir volle zachte regenstraal, Whirl intensieve massagestraal, BalanceAir massage en regenstraal · wisselen straalsoort door draaien straalplaat · max. waterdoorstroom bij 3 bar: 17 l/ min · incl. uitspoelbaar vuilopvangzeef	chroom	28548000	149,70	181,14
	chroom/verguld	28548090	222,90	269,71
	AirPower · Quick Clean · XXL Performance			

Pulsify Select S

Pulsify Select S handdouche 3jet Activation				
· diameter douchekop 105 mm · PowderRain, IntenseRain, MonoRain · Select-knop voor wisselen straalsoort · max. waterdoorstroom bij 3 bar: 11,5 l/ min · lood- en nikkelvrije doorvoer, geschikt bij allergie	chroom	24100000	37,45	45,31
	mat zwart	24100670	48,70	58,93
	mat wit	24100700	48,70	58,93
	Select · Quick Clean · XXL Performance			
Waterbesparende EcoSmart versie				
NEW · **Pulsify Select S** handdouche 105 3jet Activation EcoSmart	chroom	24101000	37,45	45,31
	mat zwart	24101670	48,70	58,93
	mat wit	24101700	48,70	58,93
Alternatieve producten				
NEW · **Pulsify Select S** handdouche 3jet Relaxation	chroom	24110000	37,45	45,31
	mat zwart	24110670	48,70	58,93
	mat wit	24110700	48,70	58,93
NEW · **Pulsify S** handdouche 105 1jet	chroom	24120000	28,35	34,30
	mat zwart	24120670	36,90	44,65
	mat wit	24120700	36,90	44,65

Maten bij maattekeningen worden aangeduid in mm. Prijs- en modelwijzigingen voorbehouden.

*Check van tevoren of dit product in de Special Finish van uw keuze beschikbaar is.

	Oppervlak	Art. Nr.	excl. BTW	incl. BTW



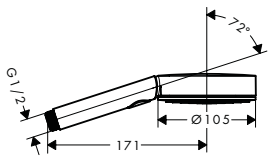

Pulsify Select S handdouche 3jet Relaxation

- diameter douchekop 105 mm
- PowderRain, IntenseRain, massagestraal
- Select-knop voor wisselen straalsoort
- max. waterdoorstroom bij 3 bar: 11,4 l/min
- lood- en nikkelvrije doorvoer, geschikt bij allergie

chroom	24110000	37,45	45,31
mat zwart	24110670	48,70	58,93
mat wit	24110700	48,70	58,93

Waterbesparende EcoSmart versie

NEW · **Pulsify Select S** handdouche 105 3jet Relaxation EcoSmart

chroom	24111000	37,45	45,31
mat zwart	24111670	48,70	58,93
mat wit	24111700	48,70	58,93

Alternatieve producten

NEW · **Pulsify Select S** handdouche 3jet Activation

chroom	24100000	37,45	45,31
mat zwart	24100670	48,70	58,93
mat wit	24100700	48,70	58,93

NEW · **Pulsify S** handdouche 105 1jet

chroom	24120000	28,35	34,30
mat zwart	24120670	36,90	44,65
mat wit	24120700	36,90	44,65

Pulsify S



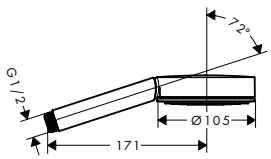

Pulsify S handdouche 105 1jet

- diameter douchekop 105 mm
- PowderRain
- max. waterdoorstroom bij 3 bar: 13,5 l/min
- lood- en nikkelvrije doorvoer, geschikt bij allergie

chroom	24120000	28,35	34,30
mat zwart	24120670	36,90	44,65
mat wit	24120700	36,90	44,65

Waterbesparende EcoSmart versie

NEW · **Pulsify S** handdouche 105 1jet Green

chroom	24121000	28,35	34,30
mat zwart	24121670	36,90	44,65
mat wit	24121700	36,90	44,65

Alternatieve producten

NEW · **Pulsify Select S** handdouche 3jet Activation

chroom	24100000	37,45	45,31
mat zwart	24100670	48,70	58,93
mat wit	24100700	48,70	58,93

NEW · **Pulsify Select S** handdouche 3jet Relaxation

chroom	24110000	37,45	45,31
mat zwart	24110670	48,70	58,93
mat wit	24110700	48,70	58,93

Croma Select E



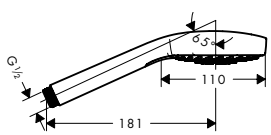

Croma Select E handdouche 110 multi

- diameter douchekop 110 mm
- SoftRain, IntenseRain, massagestraal
- Select-knop voor wisselen straalsoort
- max. waterdoorstroom bij 3 bar: 16 l/min
- lood- en nikkelvrije doorvoer, geschikt bij allergie
- incl. uitspoelbaar vuilopvangzeef

wit/chroom	26810400	67,00	81,07

Waterbesparende EcoSmart versie

· **Croma Select E** handdouche 110 multi EcoSmart 9 l/min

wit/chroom	26811400	67,00	81,07

Maten bij maattekeningen worden aangeduid in mm. Prijs- en modelwijzigingen voorbehouden.

*Check van tevoren of dit product in de Special Finish van uw keuze beschikbaar is.

	Oppervlak	Art. Nr.	excl. BTW	incl. BTW
 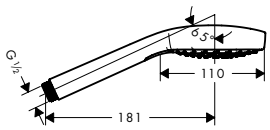				
Croma Select E handdouche vario · diameter douchekop 110 mm · Rain krachtige regenstraal, IntenseRain, TurboRain · Select-knop voor wisselen straalsoort · max. waterdoorstroom bij 3 bar: 14,7 l/ min · lood- en nikkelvrije doorvoer, geschikt bij allergie · incl. uitspoelbaar vuilopvangzeef	wit/chroom	26812400	53,15	64,31
Waterbesparende EcoSmart versie · **Croma Select E** handdouche 110 vario EcoSmart 9 l/ min	wit/chroom	26813400	53,15	64,31

Croma E

 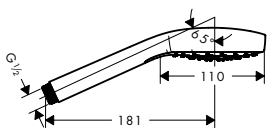				
Croma E handdouche 110 1jet · diameter douchekop 110 mm · Rain krachtige regenstraal · max. waterdoorstroom bij 3 bar: 16 l/ min · lood- en nikkelvrije doorvoer, geschikt bij allergie · incl. uitspoelbaar vuilopvangzeef	Brushed Bronze Brushed Black Chrome wit/chroom mat zwart mat wit Polished Gold Optic	26814140 26814340 26814400 26814670 26814700 26814990	60,80 60,80 39,85 56,60 56,60 60,80	73,57 73,57 48,22 68,49 68,49 73,57
Waterbesparende EcoSmart versie · **Croma E** handdouche 110 1jet EcoSmart 9 l/ min	Brushed Bronze Brushed Black Chrome wit/chroom mat zwart mat wit Polished Gold Optic	26815140 26815340 26815400 26815670 26815700 26815990	60,80 60,80 39,85 56,60 56,60 60,80	73,57 73,57 48,22 68,49 68,49 73,57
· **Croma E** handdouche 110 1jet EcoSmart 7 l/ min	wit/chroom	26816400	39,85	48,22

Croma Select S

 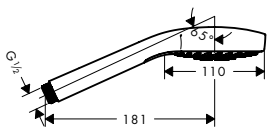				
Croma Select S handdouche 110 multi · diameter douchekop 110 mm · SoftRain, IntenseRain, massagestraal · Select-knop voor wisselen straalsoort · max. waterdoorstroom bij 3 bar: 16 l/ min · lood- en nikkelvrije doorvoer, geschikt bij allergie · incl. uitspoelbaar vuilopvangzeef	wit/chroom	26800400	69,50	84,10
Waterbesparende EcoSmart versie · **Croma Select S** handdouche 110 multi EcoSmart 9 l/ min	wit/chroom	26801400	69,50	84,10

Maten bij maattekeningen worden aangeduid in mm. Prijs- en modelwijzigingen voorbehouden.

*Check van tevoren of dit product in de Special Finish van uw keuze beschikbaar is.

	Oppervlak	Art. Nr.	excl. BTW	incl. BTW
 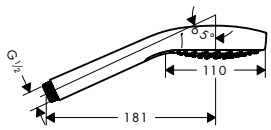				
Croma Select S handdouche vario · diameter douchekop 110 mm · Rain krachtige regenstraal, IntenseRain, TurboRain · Select-knop voor wisselen straalsoort · max. waterdoorstroom bij 3 bar: 14,7 l/ min · lood- en nikkelvrije doorvoer, geschikt bij allergie · incl. uitspoelbaar vuilopvangzeef	wit/chroom	26802400	53,15	64,31
Waterbesparende EcoSmart versie · **Croma Select S** handdouche 110 vario EcoSmart 9 l/ min	wit/chroom	26803400	53,15	64,31

Croma S

 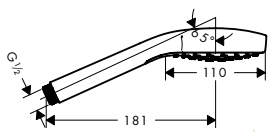				
Croma S handdouche 110 1jet · diameter douchekop 110 mm · Rain krachtige regenstraal · max. waterdoorstroom bij 3 bar: 16 l/ min · lood- en nikkelvrije doorvoer, geschikt bij allergie · incl. uitspoelbaar vuilopvangzeef	wit/chroom	26804400	39,85	48,22
Waterbesparende EcoSmart versie · **Croma S** handdouche 110 1jet EcoSmart 9 l/ min	wit/chroom	26805400	39,85	48,22
· **Croma S** handdouche 110 1jet EcoSmart 7 l/ min	wit/chroom	26806400	39,85	48,22

Croma 100

 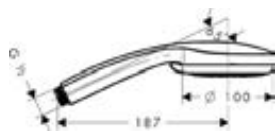				
Croma 100 handdouche multi · diameter douchekop 100 mm · Rain krachtige regenstraal, MonoRain, massagestraal · wisselen straalsoort door draaien straalplaat · max. waterdoorstroom bij 3 bar: 19 l/ min · lood- en nikkelvrije doorvoer, geschikt bij allergie · incl. uitspoelbaar vuilopvangzeef	chroom	28536000	65,40	79,13
Waterbesparende EcoSmart versie · **Croma 100** handdouche multi EcoSmart 9 l/ min	chroom	28538000	70,25	85,00

 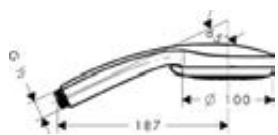				
Croma 100 handdouche vario · diameter douchekop 100 mm · Rain krachtige regenstraal, normale straal, krachtige shampoostraal, massagestraal · wisselen straalsoort door draaien straalplaat · max. waterdoorstroom bij 3 bar: 18 l/ min · lood- en nikkelvrije doorvoer, geschikt bij allergie · incl. uitspoelbaar vuilopvangzeef	chroom	28535000	35,90	43,44
Waterbesparende EcoSmart versie · **Croma 100** handdouche vario EcoSmart 9 l/ min	chroom	28537000	41,90	50,70

Maten bij maattekeningen worden aangeduid in mm. Prijs- en modelwijzigingen voorbehouden.

*Check van tevoren of dit product in de Special Finish van uw keuze beschikbaar is.

		Oppervlak	Art. Nr.	excl. BTW	incl. BTW
	**Croma 100** handdouche 1jet · diameter douchekop 100 mm · Rain krachtige regenstraal · max. waterdoorstroom bij 3 bar: 16 l/min · lood- en nikkelvrije doorvoer, geschikt bij allergie · incl. uitspoelbaar vuilopvangzeef	chroom	28580000	31,10	37,63
	Waterbesparende EcoSmart versie · **Croma 100** handdouche 100 1jet EcoSmart 9 l/min	chroom	28583000	36,10	43,68

Croma 100 Classic

	**Croma 100 Classic** handdouche multi · diameter douchekop 114 mm · Rain krachtige regenstraal, MonoRain, massagestraal · wisselen straalsoort door draaien straalplaat · max. waterdoorstroom bij 3 bar: 19 l/min · lood- en nikkelvrije doorvoer, geschikt bij allergie · incl. uitspoelbaar vuilopvangzeef	chroom	28539000	79,60	96,32

Crometta

	**Crometta** handdouche vario · diameter douchekop 100 mm · Rain krachtige regenstraal, IntenseRain · wisselen straalsoort door draaien straalplaat · max. waterdoorstroom bij 3 bar: 13,8 l/min · lood- en nikkelvrije doorvoer, geschikt bij allergie · incl. uitspoelbaar vuilopvangzeef	wit/chroom	26330400	25,65	31,04
	Waterbesparende EcoSmart versie · **Crometta** handdouche Vario EcoSmart 9 l/min	wit/chroom	26332400	25,65	31,04
	· **Crometta** handdouche Vario Green 6 l/min	wit/chroom	26336400	25,65	31,04
	**Crometta** handdouche 100 1jet · diameter douchekop 100 mm · Rain krachtige regenstraal · max. waterdoorstroom bij 3 bar: 14 l/min · lood- en nikkelvrije doorvoer, geschikt bij allergie · incl. uitspoelbaar vuilopvangzeef	wit/chroom	26331400	22,50	27,23
	Waterbesparende EcoSmart versie · **Crometta** handdouche 100 1jet EcoSmart 9 l/min	wit/chroom	26333400	22,50	27,23
	· **Crometta** handdouche 100 1jet Green 6 l/min	wit/chroom	26334400	22,50	27,23

Maten bij maattekeningen worden aangeduid in mm. Prijs- en modelwijzigingen voorbehouden.

*Check van tevoren of dit product in de Special Finish van uw keuze beschikbaar is.

	Oppervlak	Art. Nr.	excl. BTW	incl. BTW

Crometta 85



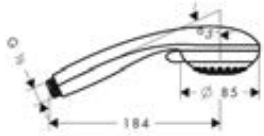

Crometta 85 handdouche multi — chroom — 28563000 — 40,85 — 49,43

- diameter douchekop 85 mm
- normale straal, massagestraal, MonoRain
- wisselen straalsoort door draaien straalplaat
- max. waterdoorstroom bij 3 bar: 16 l/min
- lood- en nikkelvrije doorvoer, geschikt bij allergie
- incl. uitspoelbaar vuilopvangzeef

Quick Clean



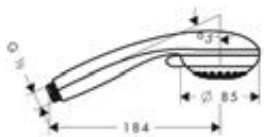

Crometta 85 handdouche vario — chroom — 28562000 — 24,25 — 29,34

- diameter douchekop 85 mm
- normale straal, instelbare variostraal
- wisselen straalsoort door draaien straalplaat
- max. waterdoorstroom bij 3 bar: 17 l/min
- incl. uitspoelbaar vuilopvangzeef

Quick Clean



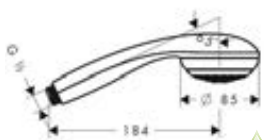

Crometta 85 handdouche 1jet — chroom — 28585000 — 22,25 — 26,92

- diameter douchekop 85 mm
- normale straal
- max. waterdoorstroom bij 3 bar: 16 l/min
- lood- en nikkelvrije doorvoer, geschikt bij allergie
- incl. uitspoelbaar vuilopvangzeef

Quick Clean

Waterbesparende EcoSmart versie

- **Crometta 85** handdouche 85 1jet Green 6 l/min — chroom — 28561000 — 30,00 — 36,30

Vernis Blend

NEW



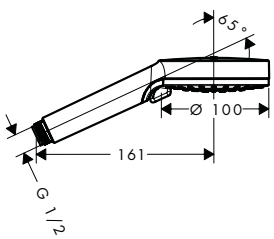

Vernis Blend handdouche 100 Vario — chroom — 26270000 — 20,85 — 25,23; mat zwart — 26270670 — 29,20 — 35,33

- diameter douchekop 100 mm
- Rain krachtige regenstraal, IntenseRain
- wisselen straalsoort door draaien straalplaat
- max. waterdoorstroom bij 3 bar: 15,2 l/min
- lood- en nikkelvrije doorvoer, geschikt bij allergie
- incl. uitspoelbaar vuilopvangzeef

Quick Clean — XXL Performance

Waterbesparende EcoSmart versie

- NEW **Vernis Blend** handdouche 100 Vario EcoSmart — chroom — 26340000 — 20,85 — 25,23; mat zwart — 26340670 — 29,20 — 35,33
- NEW **Vernis Blend** handdouche 100 Vario Green — chroom — 26090000 — 20,85 — 25,23

NEW

12x



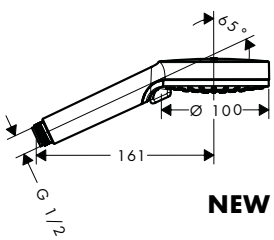

Vernis Blend handdouche 100 Vario (12 stuks) — chroom — 26085000 — 245,05 — 296,51

- diameter douchekop 100 mm
- Rain krachtige regenstraal, IntenseRain
- wisselen straalsoort door draaien straalplaat
- max. waterdoorstroom bij 3 bar: 15,2 l/min
- lood- en nikkelvrije doorvoer, geschikt bij allergie
- incl. uitspoelbaar vuilopvangzeef
- verpakkingseenheid: 12 stuks

Quick Clean — XXL Performance

Bestaat verder uit:

- **Vernis Blend** handdouche 100 Vario (# 26270000)

NEW

Maten bij maattekeningen worden aangeduid in mm. Prijs- en modelwijzigingen voorbehouden.

*Check van tevoren of dit product in de Special Finish van uw keuze beschikbaar is.

Jocolino

	Oppervlak	Art. Nr.	excl. BTW	incl. BTW
NEW  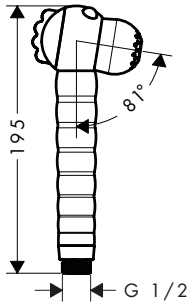		28788570	53,50	64,74

Jocolino handdouche voor kinderen krokodil 2jet

- Rain krachtige regenstraal, MonoRain
- wisselen van straalsoort door te draaien aan de douchekop
- max. waterdoorstroom bij 3 bar: 11 l/min
- waterdoorstroom Mono (bij 3 bar): 9,1 l/min
- doorstroomhoeveelheid Rain (bij 3 bar): 11 l/min
- ergonomische greep, ideaal voor kleine handen
- wiebeloogjes geven een speelse uitstraling naar het kind
- eventuele kalkresten worden verwijderd door te draaien aan de
- lood- en nikkelvrije doorvoer, geschikt bij allergie
- incl. uitspoelbaar vuilopvangzeef

Bijpassende onderdelen

· snelkoppeling DN15	zwart	28346000	32,70	39,57

NEW  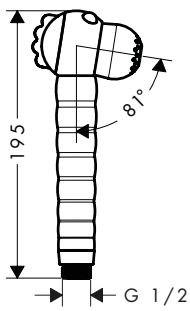		28760210	53,50	64,74

Jocolino handdouche voor kinderen leeuw 2jet

- Rain krachtige regenstraal, MonoRain
- wisselen van straalsoort door te draaien aan de douchekop
- max. waterdoorstroom bij 3 bar: 11 l/min
- waterdoorstroom Mono (bij 3 bar): 9,1 l/min
- doorstroomhoeveelheid Rain (bij 3 bar): 11 l/min
- ergonomische greep, ideaal voor kleine handen
- wiebeloogjes geven een speelse uitstraling naar het kind
- eventuele kalkresten worden verwijderd door te draaien aan de
- lood- en nikkelvrije doorvoer, geschikt bij allergie
- incl. uitspoelbaar vuilopvangzeef

Bijpassende onderdelen

· snelkoppeling DN15	zwart	28346000	32,70	39,57

NEW  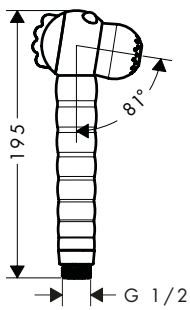		28787640	53,50	64,74

Jocolino handdouche voor kinderen zebra 2jet

- Rain krachtige regenstraal, MonoRain
- wisselen van straalsoort door te draaien aan de douchekop
- max. waterdoorstroom bij 3 bar: 11 l/min
- waterdoorstroom Mono (bij 3 bar): 9,1 l/min
- doorstroomhoeveelheid Rain (bij 3 bar): 11 l/min
- ergonomische greep, ideaal voor kleine handen
- wiebeloogjes geven een speelse uitstraling naar het kind
- eventuele kalkresten worden verwijderd door te draaien aan de
- lood- en nikkelvrije doorvoer, geschikt bij allergie
- incl. uitspoelbaar vuilopvangzeef

Bijpassende onderdelen

· snelkoppeling DN15	zwart	28346000	32,70	39,57

Maten bij maattekeningen worden aangeduid in mm. Prijs- en modelwijzigingen voorbehouden.

*Check van tevoren of dit product in de Special Finish van uw keuze beschikbaar is.

DogShower



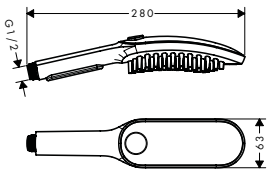

DogShower handdouche voor de hond 150 3jet met massagenoppen

- straalplaatoppervlak: 150 x 63 mm
- straalsoort: fur spray, leg spray, paw spray
- Select-knop voor wisselen straalsoort
- max. waterdoorstroom bij 3 bar: 7,6 l/min
- Functioneert vanaf l/m.: 5,7 l/min
- Druk bij gebruik: min. 2 bar/max. 6 bar
- Minimale druk: 1 bar
- zachte, watervoerende massagenoppen, 1,5 cm lang
- ergonomisch design
- geschikt voor geisers
- aansluitgrootte: G ½
- terugslagklep

Bijpassende onderdelen
- snelkoppeling DN15

Oppervlak	Art. Nr.	excl. BTW	incl. BTW
Petrol	26640540	81,10	98,13
Pink	26640560	81,10	98,13
mat zwart	26640670	81,10	98,13
mat wit	26640700	81,10	98,13
		Select / Water Boost / EcoSmart	
zwart	28346000	32,70	39,57



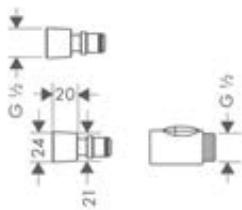

snelkoppeling DN15

- maakt het mogelijk om snel en makkelijk van handdouche te wisselen
- van kunststof

zwart	28346000	32,70	39,57

Bidet



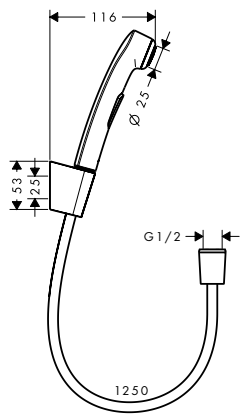

bidet handdouche 1jet met wandhouder en drukbestendige doucheslang

- Bestaat verder uit: bidet handdouche, douchehouder, chroomkleurige doucheslang
- geïntegreerde houderfunctie
- met terugslagklep
- we raden aan om dit product te gebruiken met een stopkraan in de leiding
- douchehouder van plastic
- incl. uitspoelbaar vuilopvangzeef

Bestaat verder uit:
- Porter S wandhouder (# 28331XXX)

chroom	32129000	75,25	91,05
Brushed Bronze	32129140	165,85	200,68
Brushed Black Chrome	32129340	165,85	200,68
Polished Gold Optic	32129990	165,85	200,68
		EcoSmart / Quick Clean	

Alternatieve maten
- bidet handdouche 1jet met wandhouder en drukbestendige doucheslang

chroom	32128000	79,25	95,89
Brushed Bronze	32128140	141,05	170,67
Brushed Black Chrome	32128340	141,05	170,67
rvs look	32128800	141,05	170,67
Polished Gold Optic	32128990	141,05	170,67

Maten bij maattekeningen worden aangeduid in mm. Prijs- en modelwijzigingen voorbehouden.

*Check van tevoren of dit product in de Special Finish van uw keuze beschikbaar is.

Douchesets/wandhouders



Douchesets	Pagina 86		Douchesets met opbouw thermostaat	Pagina 116	
Glijstangen	Pagina 120		Badsets	Pagina 127	
Porter wandhouders	Pagina 136		Porter/Fixfit	Pagina 137	

Rainfinity douchesets

		Oppervlak	Art. Nr.	excl. BTW	incl. BTW
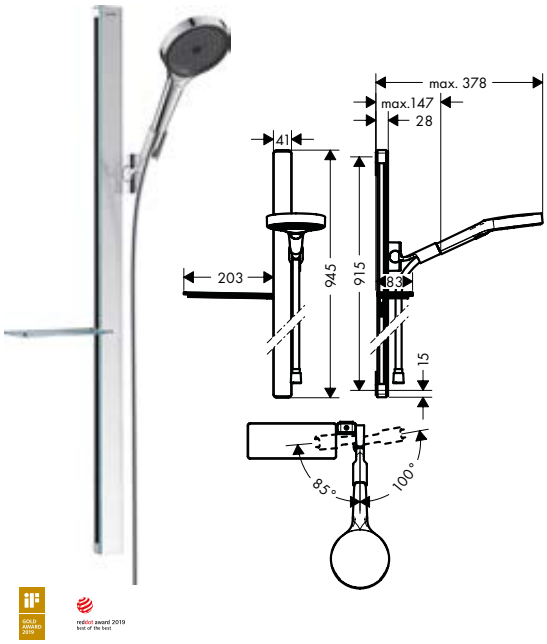	**Rainfinity** PowderRain doucheset 130 3jet met glijstang 90 cm en zeepschaal · Bestaat verder uit: handdouche, glijstang, planchet, doucheslang, schuifstuk · diameter handdouche 130 mm · PowderRain, Intense PowderRain, MonoRain · Select-knop voor wisselen straalsoort · planchet van veiligheidsglas · traploos in hoogte verstelbaar · 90° instelbaar schuifstuk, draait naar links en rechts, omhoog en omlaag · meedraaiende wartel aan douchezijde tegen verdraaien van de doucheslang · kunststof wandsteunen · 41 mm brede stang · profiel stijgbuis: rechthoekig · finish: chroom **Bestaat verder uit:** · **Rainfinity** Handdouche 130 3jet (# 26864000) · **Isiflex** doucheslang 160 cm (# 28276000) · **Casetta** planchet van veiligheidsglas E (# 26511000)	chroom	27671000	418,80	506,75
	Alternatieve maten · **Rainfinity** PowderRain doucheset 130 3jet met glijstang 150 cm en zeepschaal	chroom	27673000	540,30	653,76
	Waterbesparende EcoSmart versie · **Rainfinity** PowderRain doucheset 130 3jet EcoSmart 9l/min met glijstang 90 cm en zeepschaal	chroom	27672000	418,80	506,75
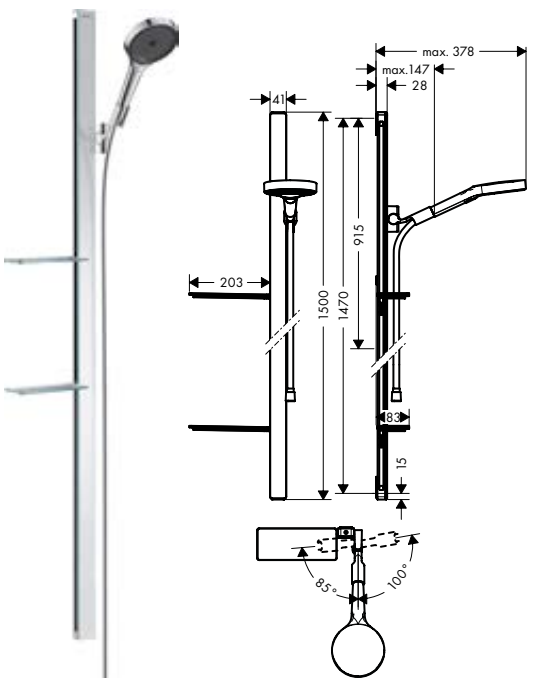	**Rainfinity** PowderRain doucheset 130 3jet met glijstang 150 cm en zeepschaal · Bestaat verder uit: handdouche, glijstang, doucheslang, schuifstuk, planchetten · diameter handdouche 130 mm · PowderRain, Intense PowderRain, MonoRain · Select-knop voor wisselen straalsoort · planchet van veiligheidsglas · traploos in hoogte verstelbaar · 90° instelbaar schuifstuk, draait naar links en rechts, omhoog en omlaag · meedraaiende wartel aan douchezijde tegen verdraaien van de doucheslang · kunststof wandsteunen · 41 mm brede stang · profiel stijgbuis: rechthoekig · finish: chroom **Bestaat verder uit:** · **Rainfinity** Handdouche 130 3jet (# 26864000) · **Isiflex** doucheslang 160 cm (# 28276000) · **Casetta** planchet van veiligheidsglas E (# 26511000)	chroom	27673000	540,30	653,76
	Alternatieve maten · **Rainfinity** PowderRain doucheset 130 3jet met glijstang 90 cm en zeepschaal	chroom	27671000	418,80	506,75
	Waterbesparende EcoSmart versie · **Rainfinity** PowderRain doucheset 130 3jet EcoSmart 9l/min met glijstang 150 cm en zeepschaal	chroom	27674000	540,30	653,76

Maten bij maattekeningen worden aangeduid in mm. Prijs- en modelwijzigingen voorbehouden.

*Check van tevoren of dit product in de Special Finish van uw keuze beschikbaar is.

Raindance Select E douchesets



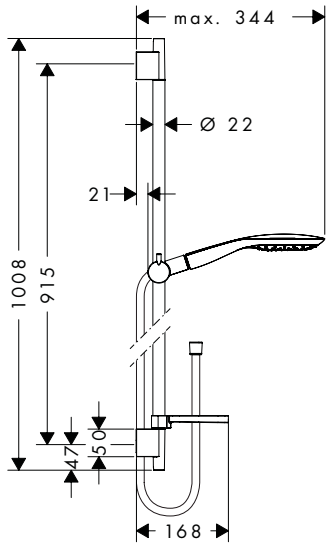

	Oppervlak	Art. Nr.	excl. BTW	incl. BTW
Raindance Select E doucheset 150 3jet met Unica'S Puro glijstang 90 cm en zeepschaal	chroom	27857000	258,75	313,09

Select · AirPower · Quick Clean · XXL Performance

- Bestaat verder uit: handdouche, glijstang, doucheslang, schuifstuk, zeepschaal
- diameter handdouche 150 mm
- RainAir volle zachte regenstraal, CaresseAir intensieve massagestraal, mix van straalsoorten
- Select-knop voor wisselen straalsoort
- traploos in hoogte verstelbaar
- 90° instelbaar schuifstuk, draait naar links en rechts, omhoog en omlaag
- meedraaiende wartel aan douchezijde tegen verdraaien van de doucheslang
- wandhouder
- stangdiameter: 22 mm
- profiel stijgbuis: rond

Bestaat verder uit:
- **Raindance Select E** handdouche 150 3jet (# 26550000)
- **Unica** S Puro glijstang 90 cm met doucheslang (# 28631000)
- **Casetta** Select E zeepschaal (# 26519000)

Alternatieve maten

· **Raindance Select E** doucheset 150 3jet met Unica'S Puro glijstang 65 cm en zeepschaal	chroom	27856000	250,65	303,29

Bijpassende onderdelen

· Opvulschijfje	chroom	97450000	11,35	13,73

Maten bij maattekeningen worden aangeduid in mm. Prijs- en modelwijzigingen voorbehouden.

*Check van tevoren of dit product in de Special Finish van uw keuze beschikbaar is.



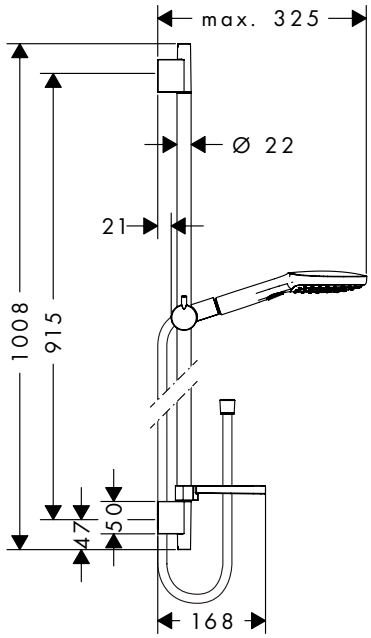

	Oppervlak	Art. Nr.	excl. BTW	incl. BTW
Raindance Select E doucheset 120 3jet met Unica'S Puro glijstang 90 cm en zeepschaal	chroom	26621000	211,25	255,61
	wit/chroom	26621400	211,25	255,61

Select | AirPower | Quick Clean | XXL Performance

- Bestaat verder uit: handdouche, glijstang, doucheslang, schuifstuk, zeepschaal
- diameter handdouche 120 mm
- RainAir volle zachte regenstraal, Rain krachtige regenstraal, Whirl intensieve massagestraal
- Select-knop voor wisselen straalsoort
- traploos in hoogte verstelbaar
- 90° instelbaar schuifstuk, draait naar links en rechts, omhoog en omlaag
- meedraaiende wartel aan douchezijde tegen verdraaien van de doucheslang
- wandhouder
- stangdiameter: 22 mm
- profiel stijgbuis: rond

Bestaat verder uit:
- **Raindance Select E** handdouche 120 3jet (# 26520XXX)
- **Unica** S Puro glijstang 90 cm met doucheslang (# 28631000)
- **Casetta** Select E zeepschaal (# 26519000)

Alternatieve maten				
Raindance Select E doucheset 120 3jet met Unica'S Puro glijstang 65 cm en zeepschaal	chroom	26620000	204,30	247,20
	wit/chroom	26620400	204,30	247,20
Waterbesparende EcoSmart versie				
Raindance Select E doucheset 120 3jet EcoSmart 9 l/ min met Unica'S Puro glijstang 90 cm en zeepschaal	chroom	26623000	211,25	255,61
	wit/chroom	26623400	211,25	255,61
Bijpassende onderdelen				
Opvulschijfje	chroom	97450000	11,35	13,73

Maten bij maattekeningen worden aangeduid in mm. Prijs- en modelwijzigingen voorbehouden.

*Check van tevoren of dit product in de Special Finish van uw keuze beschikbaar is.

	Oppervlak	Art. Nr.	excl. BTW	incl. BTW



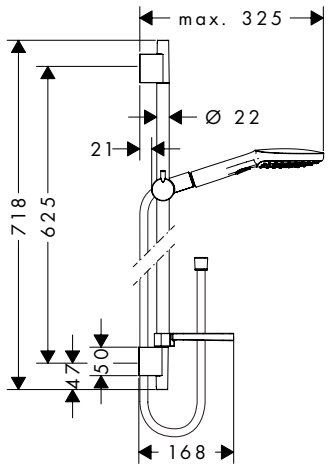

Raindance Select E doucheset 120 3jet met Unica'S Puro glijstang 65 cm en zeepschaal

	chroom	26620000	204,30	247,20
	wit/chroom	26620400	204,30	247,20

Select · AirPower · Quick Clean · XXL Performance

- Bestaat verder uit: handdouche, glijstang, doucheslang, schuifstuk, zeepschaal
- diameter handdouche 120 mm
- Rain krachtige regenstraal, RainAir volle zachte regenstraal, Whirl intensieve massagestraal
- Select-knop voor wisselen straalsoort
- traploos in hoogte verstelbaar
- 90° instelbaar schuifstuk, draait naar links en rechts, omhoog en omlaag
- meedraaiende wartel aan douchezijde tegen verdraaien van de doucheslang
- wandhouder
- stangdiameter: 22 mm
- profiel stijgbuis: rond

Bestaat verder uit:
- **Raindance Select E** handdouche 120 3jet (# 26520XXX)
- **Unica** glijstang S puro 65 cm met doucheslang (# 28632000)
- **Casetta** Select E zeepschaal (# 26519000)

Alternatieve maten

· **Raindance Select E** doucheset 120 3jet met Unica'S Puro glijstang 90 cm en zeepschaal	chroom	26621000	211,25	255,61
	wit/chroom	26621400	211,25	255,61

Waterbesparende EcoSmart versie

· **Raindance Select E** doucheset 120 3jet EcoSmart 9 l/ min met Unica'S Puro glijstang 65 cm en zeepschaal	chroom	26622000	204,30	247,20
	wit/chroom	26622400	204,30	247,20

Bijpassende onderdelen

· Opvulschijfje	chroom	97450000	11,35	13,73

Raindance Select S douchesets





Raindance Select S doucheset 150 3jet met Unica'S glijstang 90 cm

	chroom	26626000	376,65	455,75
	wit/chroom	26626400	376,65	455,75

Select · AirPower · Quick Clean · XXL Performance

- Bestaat verder uit: handdouche, glijstang, doucheslang, schuifstuk
- diameter handdouche 150 mm
- RainAir volle zachte regenstraal, CaresseAir intensieve massagestraal, mix van straalsoorten
- Select-knop voor wisselen straalsoort
- traploos in hoogte verstelbaar
- 90° instelbaar schuifstuk, draait naar links en rechts, omhoog en omlaag
- meedraaiende wartel aan douchezijde tegen verdraaien van de doucheslang
- 23 mm brede stang
- profiel stijgbuis: rechthoekig

Bestaat verder uit:
- **Raindance Select S** handdouche 150 3jet (# 28587XXX)
- **Unica** glijstang Raindance 90 cm met doucheslang (# 27636000)

Bijpassende onderdelen

· **Raindance** Hoekmontageset		28694000	33,60	40,66
· **Raindance** Opvulschijfje	chroom	98993000	8,30	10,04

Maten bij maattekeningen worden aangeduid in mm. Prijs- en modelwijzigingen voorbehouden.

*Check van tevoren of dit product in de Special Finish van uw keuze beschikbaar is.

	Oppervlak	Art. Nr.	excl. BTW	incl. BTW
Raindance Select S doucheset 150 3jet met Unica'S Puro glijstang 90 cm en zeepschaal	chroom	27803000	256,75	310,67
	wit/chroom	27803400	256,75	310,67



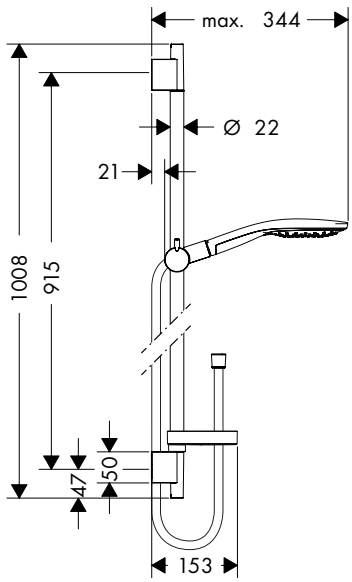

- Bestaat verder uit: handdouche, glijstang, doucheslang, schuifstuk, zeepschaal
- diameter handdouche 150 mm
- RainAir volle zachte regenstraal, CaresseAir intensieve massagestraal, mix van straalsoorten
- Select-knop voor wisselen straalsoort
- traploos in hoogte verstelbaar
- 90° instelbaar schuifstuk, draait naar links en rechts, omhoog en omlaag
- meedraaiende wartel aan douchezijde tegen verdraaien van de doucheslang
- wandhouder
- stangdiameter: 22 mm
- profiel stijgbuis: rond

Bestaat verder uit:
- **Raindance Select S** handdouche 150 3jet (# 28587XXX)
- **Unica** S Puro glijstang 90 cm met doucheslang (# 28631000)
- **Casetta** 'S Puro zeepschaal (# 28679000)

Alternatieve maten				
· **Raindance Select S** doucheset 150 3jet met Unica'S Puro glijstang 65 cm en zeepschaal	chroom	27802000	249,25	301,59

Bijpassende onderdelen				
· Opvulschijfje	chroom	97450000	11,35	13,73

Raindance Select S doucheset 120 3jet PowderRain met Unica'S Puro glijstang 90 cm	chroom	27667000	228,25	276,18



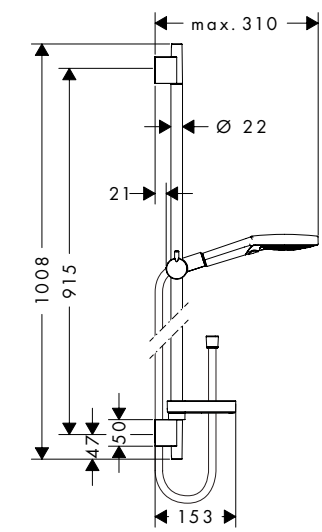

- Bestaat verder uit: handdouche, glijstang, doucheslang, schuifstuk, zeepschaal
- diameter handdouche 125 mm
- PowderRain, Rain krachtige regenstraal, Whirl intensieve massagestraal
- Select-knop voor wisselen straalsoort
- traploos in hoogte verstelbaar
- 90° instelbaar schuifstuk, draait naar links en rechts, omhoog en omlaag
- meedraaiende wartel aan douchezijde tegen verdraaien van de doucheslang
- wandhouder
- stangdiameter: 22 mm
- profiel stijgbuis: rond

Bestaat verder uit:
- **Raindance Select S** handdouche 120 3jet PowderRain (# 26014000)
- **Unica** S Puro glijstang 90 cm met doucheslang (# 28631000)
- **Casetta** 'S Puro zeepschaal (# 28679000)

Alternatieve maten				
· **Raindance Select S** doucheset 120 3jet PowderRain met Unica'S Puro glijstang 65 cm	chroom	27654000	220,80	267,17

Bijpassende onderdelen				
· Opvulschijfje	chroom	97450000	11,35	13,73

Maten bij maattekeningen worden aangeduid in mm. Prijs- en modelwijzigingen voorbehouden.

*Check van tevoren of dit product in de Special Finish van uw keuze beschikbaar is.



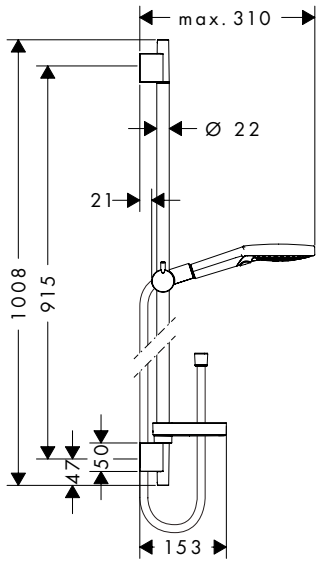

Raindance Select S doucheset 120 3jet met Unica'S Puro glijstang 90 cm en zeepschaal

Oppervlak	Art. Nr.	excl. BTW	incl. BTW
chroom	26631000	211,10	255,43
wit/chroom	26631400	211,10	255,43

Select · AirPower · Quick Clean · XXL Performance

- Bestaat verder uit: handdouche, glijstang, doucheslang, schuifstuk, zeepschaal
- diameter handdouche 125 mm
- Rain krachtige regenstraal, RainAir volle zachte regenstraal, Whirl intensieve massagestraal
- Select-knop voor wisselen straalsoort
- traploos in hoogte verstelbaar
- 90° instelbaar schuifstuk, draait naar links en rechts, omhoog en omlaag
- meedraaiende wartel aan douchezijde tegen verdraaien van de doucheslang
- wandhouder
- stangdiameter: 22 mm
- profiel stijgbuis: rond

Bestaat verder uit:
- **Raindance Select S** handdouche 120 3jet (# 26530XXX)
- **Unica** S Puro glijstang 90 cm met doucheslang (# 28631000)
- **Casetta** 'S Puro zeepschaal (# 28679000)

Alternatieve maten

· **Raindance Select S** doucheset 120 3jet met Unica'S Puro glijstang 65 cm en zeepschaal	chroom	26630000	204,30	247,20
	wit/chroom	26630400	204,30	247,20

Waterbesparende EcoSmart versie

· **Raindance Select S** doucheset 120 3jet EcoSmart 9 l/ min met Unica'S Puro glijstang 90 cm en zeepschaal	chroom	26633000	211,10	255,43

Bijpassende onderdelen

· Opvulschijfje	chroom	97450000	11,35	13,73

Maten bij maattekeningen worden aangeduid in mm. Prijs- en modelwijzigingen voorbehouden.

*Check van tevoren of dit product in de Special Finish van uw keuze beschikbaar is.



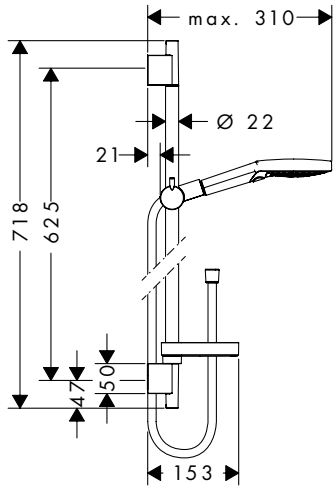

	Oppervlak	Art. Nr.	excl. BTW	incl. BTW
Raindance Select S doucheset 120 3jet met Unica'S Puro glijstang 65 cm en zeepschaal	chroom	26630000	204,30	247,20
	wit/chroom	26630400	204,30	247,20

Select · AirPower · Quick Clean · XXL Performance

- Bestaat verder uit: handdouche, glijstang, doucheslang, schuifstuk, zeepschaal
- diameter handdouche 125 mm
- Rain krachtige regenstraal, RainAir volle zachte regenstraal, Whirl intensieve massagestraal
- Select-knop voor wisselen straalsoort
- traploos in hoogte verstelbaar
- 90° instelbaar schuifstuk, draait naar links en rechts, omhoog en omlaag
- meedraaiende wartel aan douchezijde tegen verdraaien van de doucheslang
- wandhouder
- stangdiameter: 22 mm
- profiel stijgbuis: rond

Bestaat verder uit:
- **Raindance Select S** handdouche 120 3jet (# 26530XXX)
- **Unica** glijstang S puro 65 cm met doucheslang (# 28632000)
- **Casetta** 'S Puro zeepschaal (# 28679000)

Alternatieve maten

· **Raindance Select S** doucheset 120 3jet met Unica'S Puro glijstang 90 cm en zeepschaal	chroom	26631000	211,10	255,43
	wit/chroom	26631400	211,10	255,43

Waterbesparende EcoSmart versie

· **Raindance Select S** doucheset 120 3jet EcoSmart 9 l/min met Unica 'S glijstang 65 cm en zeepschaal	chroom	26632000	204,30	247,20

Bijpassende onderdelen

· Opvulschijfje	chroom	97450000	11,35	13,73

Maten bij maattekeningen worden aangeduid in mm. Prijs- en modelwijzigingen voorbehouden.

*Check van tevoren of dit product in de Special Finish van uw keuze beschikbaar is.

Raindance E douchesets

	Oppervlak	Art. Nr.	excl. BTW	incl. BTW

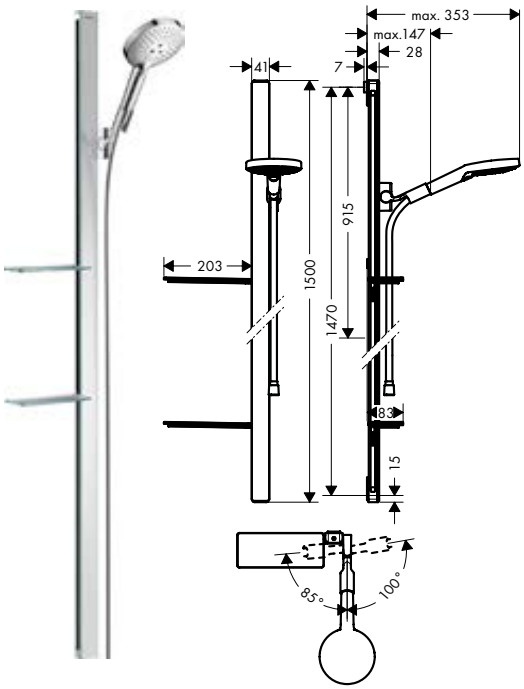

Raindance Select S doucheset 120 3jet met Unica'E glijstang 150 cm

	chroom	27646000	551,85	667,74

- Bestaat verder uit: handdouche, glijstang, doucheslang, schuifstuk, planchetten
- diameter handdouche 125 mm
- Rain krachtige regenstraal, RainAir volle zachte regenstraal, Whirl intensieve massagestraal
- Select-knop voor wisselen straalsoort
- planchet van veiligheidsglas
- traploos in hoogte verstelbaar
- 90° instelbaar schuifstuk, draait naar links en rechts, omhoog en omlaag
- meedraaiende wartel aan douchezijde tegen verdraaien van de doucheslang
- kunststof wandsteunen
- 41 mm brede stang
- profiel stijgbuis: rechthoekig

Bestaat verder uit:
- **Raindance Select S** handdouche 120 3jet (# 26530000)
- **Unica** glijstang E 150 cm met doucheslang (# 27645000)
- **Casetta** planchet van veiligheidsglas E (# 26511000)

Alternatieve maten

Raindance Select S doucheset 120 3jet met Unica'E glijstang 90 cm	chroom	27648000	423,55	512,50
	wit/chroom	27648400	423,55	512,50

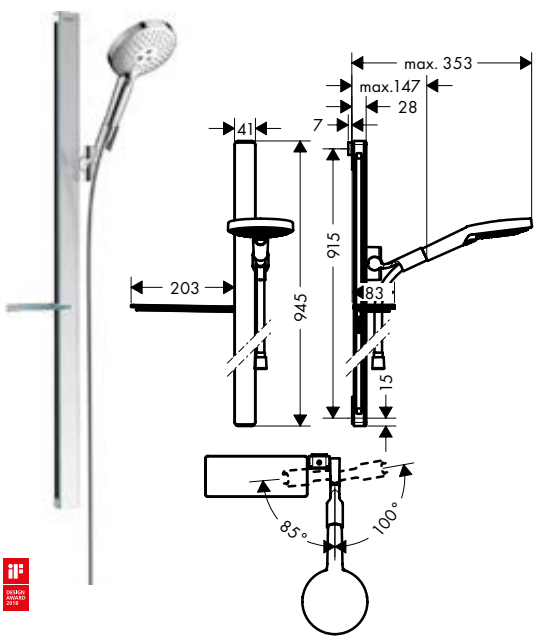

Raindance Select S doucheset 120 3jet met Unica'E glijstang 90 cm

	chroom	27648000	423,55	512,50
	wit/chroom	27648400	423,55	512,50

- Bestaat verder uit: handdouche, glijstang, doucheslang, schuifstuk, planchet
- diameter handdouche 125 mm
- Rain krachtige regenstraal, RainAir volle zachte regenstraal, Whirl intensieve massagestraal
- Select-knop voor wisselen straalsoort
- planchet van veiligheidsglas
- traploos in hoogte verstelbaar
- 90° instelbaar schuifstuk, draait naar links en rechts, omhoog en omlaag
- meedraaiende wartel aan douchezijde tegen verdraaien van de doucheslang
- kunststof wandsteunen
- 41 mm brede stang
- profiel stijgbuis: rechthoekig
- finish: spiegelend chroom of wit

Bestaat verder uit:
- **Raindance Select S** handdouche 120 3jet (# 26530XXX)
- **Unica** glijstang E 90 cm met doucheslang (# 27640XXX)
- **Casetta** planchet van veiligheidsglas E (# 26511XXX)

Alternatieve maten

Raindance Select S doucheset 120 3jet met Unica'E glijstang 150 cm	chroom	27646000	551,85	667,74

Waterbesparende EcoSmart versie

Raindance Select S doucheset 120 3jet EcoSmart 9 l/ min met Unica' E glijstang 90 cm	chroom	27649000	423,55	512,50

Maten bij maattekeningen worden aangeduid in mm. Prijs- en modelwijzigingen voorbehouden.

*Check van tevoren of dit product in de Special Finish van uw keuze beschikbaar is.

Unica Comfort douchesets



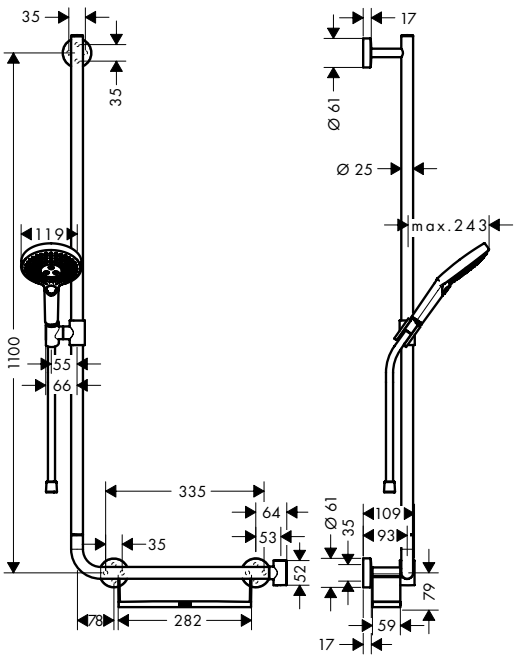

	Oppervlak	Art. Nr.	excl. BTW	incl. BTW
Raindance Select S doucheset 120 3jet met Unica'Comfort glijstang 110 cm links	chroom	26324000	468,20	566,52

Select · AirPower · Quick Clean · XXL Performance

- Bestaat verder uit: handdouche, glijstang, planchet, doucheslang, schuifstuk
- diameter handdouche 125 mm
- RainAir volle zachte regenstraal, Rain krachtige regenstraal, Whirl intensieve massagestraal
- Select-knop voor wisselen straalsoort
- planchet van kunststof, oppervlak wit
- straalplaat los reinigbaar
- traploos in hoogte verstelbaar
- 90° instelbaar schuifstuk, draait naar links en rechts, omhoog en omlaag
- meedraaiende wartel aan douchezijde tegen verdraaien van de doucheslang
- wandsteunen van metaal
- wandbeugel kan ook worden gebruikt als handgreep - draagvermogen van 200 kg
- stijgbuislengte: 1100 mm
- stangdiameter: 25 mm
- profiel stijgbuis: rond
- Douchehouder kan verwijderd worden
- douchehouder uit metaal

Bestaat verder uit:
- **Raindance Select S** handdouche 120 3jet (# 26530000)
- **Unica** glijstang Comfort 110 cm links (# 26403400)
- **Isiflex** doucheslang 160 cm (# 28276000)

Alternatieve maten

Raindance Select S doucheset 120 3jet met Unica'Comfort glijstang 110 cm rechts	chroom	26326000	468,20	566,52

Bijpassende onderdelen

Unica voetsteun Comfort	chroom	26329000	174,00	210,54

Maten bij maattekeningen worden aangeduid in mm. Prijs- en modelwijzigingen voorbehouden.

*Check van tevoren of dit product in de Special Finish van uw keuze beschikbaar is.

	Oppervlak	Art. Nr.	excl. BTW	incl. BTW



Raindance Select S doucheset 120 3jet met Unica'Comfort glijstang 110 cm rechts

	Oppervlak	Art. Nr.	excl. BTW	incl. BTW
	chroom	26326000	468,20	566,52

Select · AirPower · Quick Clean · XXL Performance

- Bestaat verder uit: handdouche, glijstang, planchet, doucheslang, schuifstuk
- diameter handdouche 125 mm
- RainAir volle zachte regenstraal, Rain krachtige regenstraal, Whirl intensieve massagestraal
- Select-knop voor wisselen straalsoort
- planchet van kunststof, oppervlak wit
- straalplaat los reinigbaar
- traploos in hoogte verstelbaar
- 90° instelbaar schuifstuk, draait naar links en rechts, omhoog en omlaag
- meedraaiende wartel aan douchezijde tegen verdraaien van de doucheslang
- wandsteunen van metaal
- wandbeugel kan ook worden gebruikt als handgreep - draagvermogen van 200 kg
- stijgbuislengte: 1100 mm
- stangdiameter: 25 mm
- profiel stijgbuis: rond
- Douchehouder kan verwijderd worden
- douchehouder uit metaal

Bestaat verder uit:
- **Unica** glijstang Comfort 110 cm rechts (# 26404400)
- **Raindance Select S** handdouche 120 3jet (# 26530000)
- **Isiflex** doucheslang 160 cm (# 28276000)

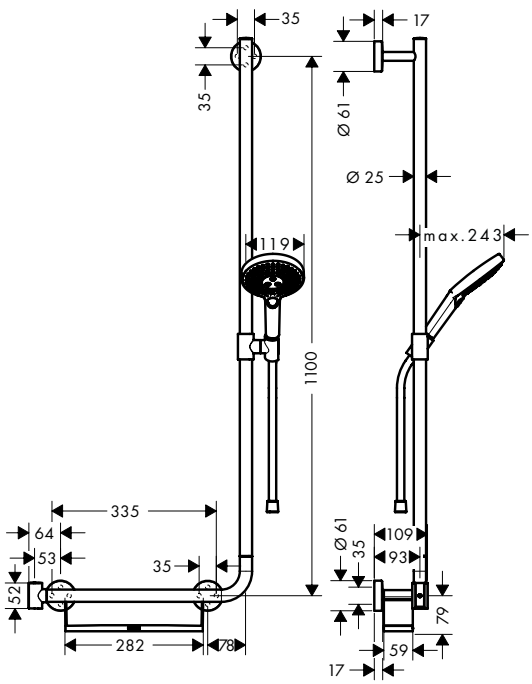

Alternatieve maten

· **Raindance Select S** doucheset 120 3jet met Unica'Comfort glijstang 110 cm links	chroom	26324000	468,20	566,52

Bijpassende onderdelen

· **Unica** voetsteun Comfort	chroom	26329000	174,00	210,54

Maten bij maattekeningen worden aangeduid in mm. Prijs- en modelwijzigingen voorbehouden.

*Check van tevoren of dit product in de Special Finish van uw keuze beschikbaar is.



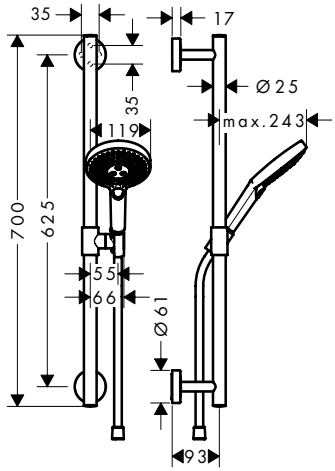

	Oppervlak	Art. Nr.	excl. BTW	incl. BTW
Raindance Select S doucheset 120 3jet met Unica'Comfort glijstang 65 cm	chroom	26320000	320,95	388,35

· Bestaat verder uit: handdouche, glijstang, doucheslang, schuifstuk
· diameter handdouche 125 mm
· Rain krachtige regenstraal, RainAir volle zachte regenstraal, Whirl intensieve massagestraal
· Select-knop voor wisselen straalsoort
· traploos in hoogte verstelbaar
· 90° instelbaar schuifstuk, draait naar links en rechts, omhoog en omlaag
· meedraaiende wartel aan douchezijde tegen verdraaien van de doucheslang
· wandsteunen van metaal
· wandbeugel kan ook worden gebruikt als handgreep - draagvermogen van 200 kg
· stijgbuislengte: 700 mm
· stangdiameter: 25 mm
· profiel stijgbuis: rond
· douchehouder uit metaal

Bestaat verder uit:
· **Raindance Select S** handdouche 120 3jet (# 26530000)
· **Unica** glijstang Comfort 65 cm (# 26401000)
· **Isiflex** doucheslang 160 cm (# 28276000)

Alternatieve maten

· **Raindance Select S** doucheset 120 3jet met Unica'S Puro glijstang 90 cm	chroom	26322000	334,20	404,38
	wit/chroom	26322400	334,20	404,38
· **Raindance Select S** doucheset 120 3jet EcoSmart 9 l/ min met Unica'Comfort glijstang 90 cm	chroom	26323000	334,20	404,38

Bijpassende onderdelen

· **Unica** badgreep met planchet en wandhouder	wit/chroom	26328400	169,45	205,03
· **Unica** voetsteun Comfort	chroom	26329000	174,00	210,54

Pulsify Select S douchesets

NEW



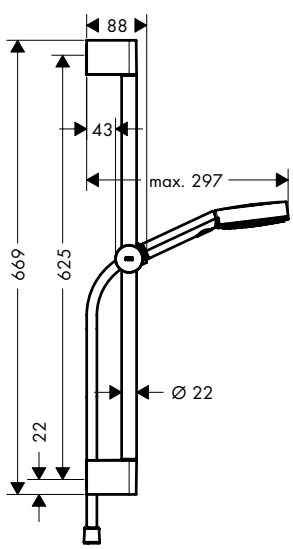

	Oppervlak	Art. Nr.	excl. BTW	incl. BTW
Pulsify Select S doucheset 3jet Relaxation met glijstang 65 cm	chroom	24160000	101,65	123,00
	mat zwart	24160670	142,30	172,18
	mat wit	24160700	142,30	172,18

· Bestaat verder uit: handdouche, schuifstuk, glijstang, doucheslang
· diameter handdouche 105 mm
· PowderRain, IntenseRain, massagestraal
· Select-knop voor wisselen straalsoort
· traploos in hoogte verstelbaar
· wandhouder
· stijgbuislengte: 669 mm
· stangdiameter: 22 mm
· profiel stijgbuis: rond
· boorafstand 625 mm
· in hoogte verstelbare handdouchehouder met externe Select knop

Bestaat verder uit:
NEW · **Pulsify Select S** handdouche 3jet Relaxation (# 24110XXX)
NEW · **Unica** glijstang 65 cm met push-schuifstuk en doucheslang (# 24400000)

Alternatieve maten

NEW · **Pulsify Select S** doucheset 3jet Relaxation met glijstang 90 cm	chroom	24170000	117,70	142,42
	mat zwart	24170670	164,80	199,41
	mat wit	24170700	164,80	199,41

Waterbesparende EcoSmart versie

NEW · **Pulsify Select S** doucheset Relaxation EcoSmart met glijstang 65 cm	chroom	24161000	101,65	123,00
	mat zwart	24161670	142,30	172,18
	mat wit	24161700	142,30	172,18

Maten bij maattekeningen worden aangeduid in mm. Prijs- en modelwijzigingen voorbehouden.

*Check van tevoren of dit product in de Special Finish van uw keuze beschikbaar is.

NEW



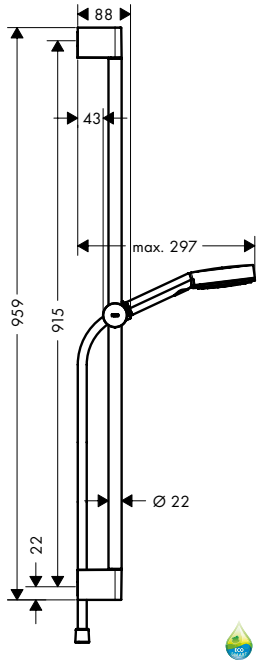

Pulsify Select S doucheset 3jet Relaxation met glijstang 90 cm

Oppervlak	Art. Nr.	excl. BTW	incl. BTW
chroom	24170000	117,70	142,42
mat zwart	24170670	164,80	199,41
mat wit	24170700	164,80	199,41

Push slider · Select · Quick Clean · XXL Performance

- Bestaat verder uit: handdouche, schuifstuk, glijstang, doucheslang
- diameter handdouche 105 mm
- PowderRain, IntenseRain, massagestraal
- Select-knop voor wisselen straalsoort
- traploos in hoogte verstelbaar
- wandhouder
- stijgbuislengte: 959 mm
- stangdiameter: 22 mm
- profiel stijgbuis: rond
- boorafstand 915 mm
- in hoogte verstelbare handdouchehouder met externe Select knop

Bestaat verder uit:

NEW
- **Pulsify Select S** handdouche 3jet Relaxation (# 24110XXX)

NEW
- **Unica** glijstang 90 cm met push-schuifstuk en doucheslang (# 24401000)

Alternatieve maten

NEW
- **Pulsify Select S** doucheset 3jet Relaxation met glijstang 65 cm

chroom	24160000	101,65	123,00
mat zwart	24160670	142,30	172,18
mat wit	24160700	142,30	172,18

Waterbesparende EcoSmart versie

NEW
- **Pulsify Select S** doucheset Relaxation EcoSmart met glijstang 90 cm

chroom	24171000	117,70	142,42
mat zwart	24171670	164,80	199,41
mat wit	24171700	164,80	199,41

Croma Select E douchesets



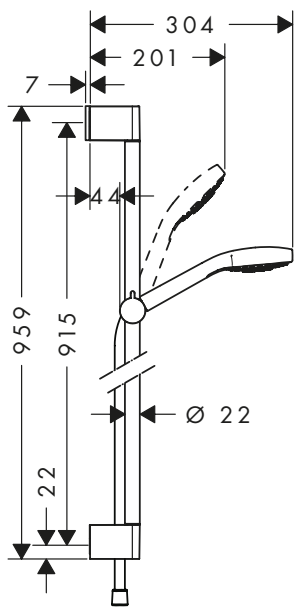

Croma Select E doucheset Multi met Unica'Croma glijstang 90 cm

Oppervlak	Art. Nr.	excl. BTW	incl. BTW
wit/chroom	26590400	141,05	170,67

Select · Quick Clean · XXL Performance

- Bestaat verder uit: handdouche, glijstang, doucheslang, schuifstuk
- diameter handdouche 110 mm
- SoftRain, IntenseRain, massagestraal
- Select-knop voor wisselen straalsoort
- traploos in hoogte verstelbaar
- Draaihoek kan 45 graden worden versteld
- meedraaiende wartel aan douchezijde tegen verdraaien van de doucheslang
- wandhouder
- stangdiameter: 22 mm
- profiel stijgbuis: rond

Bestaat verder uit:
- **Croma Select E** handdouche 110 multi (# 26810400)
- **Unica** glijstang 90 cm (# 26506000)
- **Isiflex** doucheslang 160 cm (# 28276000)

Alternatieve maten
- **Croma Select E** doucheset Multi met Unica'Croma glijstang 65 cm — wit/chroom — 26580400 — 134,40 — 162,62

Waterbesparende EcoSmart versie
- **Croma Select E** doucheset Multi EcoSmart 9 l/ min met Unica'Croma glijstang 90 cm — wit/chroom — 26591400 — 141,05 — 170,67

Bijpassende onderdelen
- Opvulschijfje — chroom — 97450000 — 11,35 — 13,73

Maten bij maattekeningen worden aangeduid in mm. Prijs- en modelwijzigingen voorbehouden.

*Check van tevoren of dit product in de Special Finish van uw keuze beschikbaar is.

	Oppervlak	Art. Nr.	excl. BTW	incl. BTW



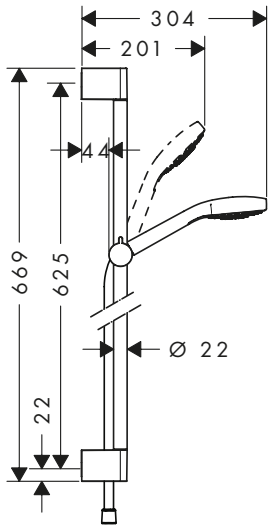

Croma Select E doucheset Multi met Unica'Croma glijstang 65 cm

wit/chroom | 26580400 | 134,40 | 162,62

- Bestaat verder uit: handdouche, glijstang, doucheslang, schuifstuk
- diameter handdouche 110 mm
- SoftRain, IntenseRain, massagestraal
- Select-knop voor wisselen straalsoort
- traploos in hoogte verstelbaar
- Draaihoek kan 45 graden worden versteld
- meedraaiende wartel aan douchezijde tegen verdraaien van de doucheslang
- wandhouder
- stangdiameter: 22 mm
- profiel stijgbuis: rond

Bestaat verder uit:
- **Croma Select E** handdouche 110 multi (# 26810400)
- **Unica** glijstang 65 cm (# 26505000)
- **Isiflex** doucheslang 160 cm (# 28276000)

Alternatieve maten

Croma Select E doucheset Multi met Unica'Croma glijstang 90 cm — wit/chroom | 26590400 | 141,05 | 170,67

Waterbesparende EcoSmart versie

Croma Select E Croma Select E Multi EcoSmart glijstangset 65 cm — wit/chroom | 26581400 | 134,40 | 162,62

Bijpassende onderdelen

Opvulschijfje — chroom | 97450000 | 11,35 | 13,73



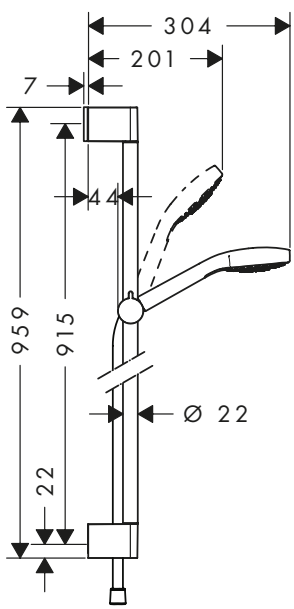

Croma Select E doucheset Vario met Unica'Croma glijstang 90 cm

wit/chroom | 26592400 | 124,50 | 150,65

- Bestaat verder uit: handdouche, glijstang, doucheslang, schuifstuk
- diameter handdouche 110 mm
- TurboRain, IntenseRain, Rain krachtige regenstraal
- Select-knop voor wisselen straalsoort
- traploos in hoogte verstelbaar
- Draaihoek kan 45 graden worden versteld
- meedraaiende wartel aan douchezijde tegen verdraaien van de doucheslang
- wandhouder
- stangdiameter: 22 mm
- profiel stijgbuis: rond

Bestaat verder uit:
- **Croma Select E** handdouche vario (# 26812400)
- **Unica** glijstang 90 cm (# 26506000)
- **Isiflex** doucheslang 160 cm (# 28276000)

Alternatieve maten

Croma Select E doucheset Vario met Unica'Croma glijstang 65 cm — wit/chroom | 26582400 | 118,00 | 142,78

Waterbesparende EcoSmart versie

Croma Select E doucheset Vario EcoSmart 9 l/min met Unica'Croma glijstang 90 cm — wit/chroom | 26593400 | 124,50 | 150,65

Bijpassende onderdelen

Opvulschijfje — chroom | 97450000 | 11,35 | 13,73

Maten bij maattekeningen worden aangeduid in mm. Prijs- en modelwijzigingen voorbehouden.

*Check van tevoren of dit product in de Special Finish van uw keuze beschikbaar is.

	Oppervlak	Art. Nr.	excl. BTW	incl. BTW
 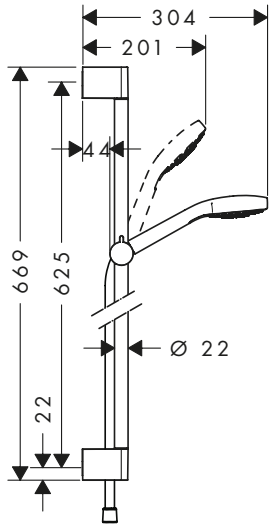				
Croma Select E doucheset Vario met Unica'Croma glijstang 65 cm · Bestaat verder uit: handdouche, glijstang, doucheslang, schuifstuk · diameter handdouche 110 mm · TurboRain, IntenseRain, Rain krachtige regenstraal · Select-knop voor wisselen straalsoort · traploos in hoogte verstelbaar · Draaihoek kan 45 graden worden versteld · meedraaiende wartel aan douchezijde tegen verdraaien van de doucheslang · wandhouder · stangdiameter: 22 mm · profiel stijgbuis: rond	wit/chroom	26582400	118,00	142,78
Bestaat verder uit: · **Croma Select E** handdouche vario (# 26812400) · **Unica** glijstang 65 cm (# 26505000) · **Isiflex** doucheslang 160 cm (# 28276000)				
Alternatieve maten · **Croma Select E** doucheset Vario met Unica'Croma glijstang 90 cm	wit/chroom	26592400	124,50	150,65
Waterbesparende EcoSmart versie · **Croma Select E** doucheset Vario EcoSmart 9 l/ min met Unica'Croma glijstang 65 cm	wit/chroom	26583400	118,00	142,78
Alternatieve producten · **Croma Select E** doucheset Vario met Unica'Croma glijstang 65 cm en zeepschaal	wit/chroom	26586400	124,50	150,65
Bijpassende onderdelen · Opvulschijfje	chroom	97450000	11,35	13,73

	Oppervlak	Art. Nr.	excl. BTW	incl. BTW



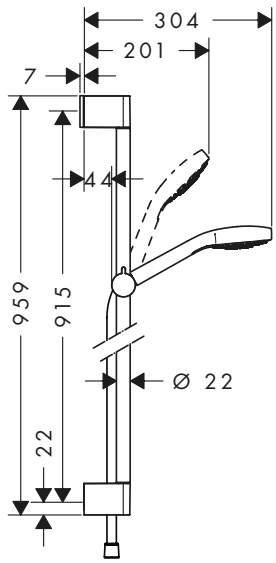

Croma Select E doucheset 1jet met Unica'Croma glijstang 90 cm

	wit/chroom	26594400	111,35	134,73

Quick Clean | XXL Performance

- Bestaat verder uit: handdouche, glijstang, doucheslang, schuifstuk
- diameter handdouche 110 mm
- Rain krachtige regenstraal
- traploos in hoogte verstelbaar
- Draaihoek kan 45 graden worden versteld
- meedraaiende wartel aan douchezijde tegen verdraaien van de doucheslang
- wandhouder
- stangdiameter: 22 mm
- profiel stijgbuis: rond

Bestaat verder uit:
- **Croma E** handdouche 110 1jet (# 26814400)
- **Unica** glijstang 90 cm met doucheslang (# 26504000)

Alternatieve maten

· **Croma Select E** doucheset 1jet met Unica'Croma glijstang 65 cm	wit/chroom	26584400	104,75	126,75

Waterbesparende EcoSmart versie

· **Croma Select E** doucheset 1jet EcoSmart 9 l/ min met Unica'Croma glijstang 90 cm	wit/chroom	26595400	111,35	134,73

Bijpassende onderdelen

· Opvulschijfje	chroom	97450000	11,35	13,73



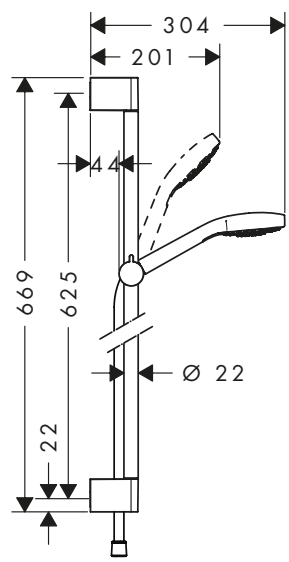

Croma Select E doucheset 1jet met Unica'Croma glijstang 65 cm

	wit/chroom	26584400	104,75	126,75

Quick Clean | XXL Performance

- Bestaat verder uit: handdouche, glijstang, doucheslang, schuifstuk
- diameter handdouche 110 mm
- Rain krachtige regenstraal
- traploos in hoogte verstelbaar
- Draaihoek kan 45 graden worden versteld
- meedraaiende wartel aan douchezijde tegen verdraaien van de doucheslang
- wandhouder
- stangdiameter: 22 mm
- profiel stijgbuis: rond

Bestaat verder uit:
- **Croma E** handdouche 110 1jet (# 26814400)
- **Unica** glijstang 65 cm met doucheslang (# 26503000)

Alternatieve maten

· **Croma Select E** doucheset 1jet met Unica'Croma glijstang 90 cm	wit/chroom	26594400	111,35	134,73

Waterbesparende EcoSmart versie

· **Croma Select E** doucheset 1jet EcoSmart 9 l/ min met Unica'Croma glijstang 65 cm	wit/chroom	26585400	104,75	126,75

Bijpassende onderdelen

· Opvulschijfje	chroom	97450000	11,35	13,73

Maten bij maattekeningen worden aangeduid in mm. Prijs- en modelwijzigingen voorbehouden.

*Check van tevoren of dit product in de Special Finish van uw keuze beschikbaar is.

	Oppervlak	Art. Nr.	excl. BTW	incl. BTW



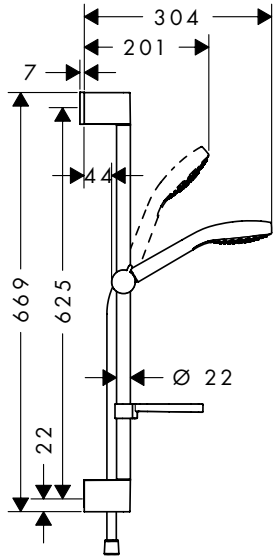

Croma Select E doucheset Vario met Unica'Croma glijstang 65 cm en zeepschaal

	wit/chroom	26586400	124,50	150,65

- Bestaat verder uit: handdouche, glijstang, doucheslang, schuifstuk, zeepschaal
- diameter handdouche 110 mm
- TurboRain, IntenseRain, Rain krachtige regenstraal
- Select-knop voor wisselen straalsoort
- traploos in hoogte verstelbaar
- Draaihoek kan 45 graden worden versteld
- meedraaiende wartel aan douchezijde tegen verdraaien van de doucheslang
- wandhouder
- stangdiameter: 22 mm
- profiel stijgbuis: rond

Bestaat verder uit:
- **Croma Select E** handdouche vario (# 26812400)
- **Unica** glijstang 65 cm met doucheslang (# 26503000)
- **Casetta** Select E zeepschaal (# 26519000)

Alternatieve producten

Croma Select E doucheset Vario met Unica'Croma glijstang 65 cm	wit/chroom	26582400	118,00	142,78

Bijpassende onderdelen

Opvulschijfje	chroom	97450000	11,35	13,73

Croma Select S douchesets



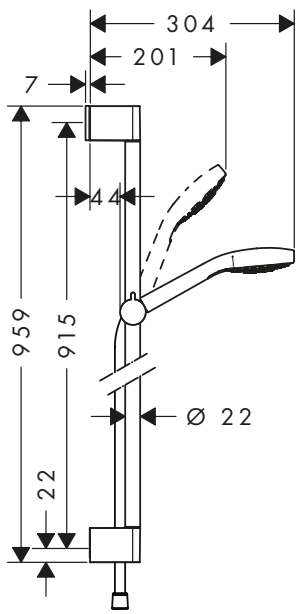

Croma Select S doucheset Multi met Unica'Croma glijstang 90 cm

	wit/chroom	26570400	141,05	170,67

- Bestaat verder uit: handdouche, glijstang, doucheslang, schuifstuk
- diameter handdouche 110 mm
- SoftRain, IntenseRain, massagestraal
- Select-knop voor wisselen straalsoort
- traploos in hoogte verstelbaar
- Draaihoek kan 45 graden worden versteld
- meedraaiende wartel aan douchezijde tegen verdraaien van de doucheslang
- wandhouder
- stangdiameter: 22 mm
- profiel stijgbuis: rond

Bestaat verder uit:
- **Croma Select S** handdouche 110 multi (# 26800400)
- **Unica** glijstang 90 cm met doucheslang (# 26504000)

Alternatieve maten

Croma Select S doucheset Multi met Unica'Croma glijstang 65 cm	wit/chroom	26560400	134,40	162,62

Waterbesparende EcoSmart versie

Croma Select S doucheset Multi EcoSmart 9 l/ min met Unica'Crometta glijstang 90 cm	wit/chroom	26571400	141,05	170,67

Bijpassende onderdelen

Opvulschijfje	chroom	97450000	11,35	13,73

Maten bij maattekeningen worden aangeduid in mm. Prijs- en modelwijzigingen voorbehouden.

*Check van tevoren of dit product in de Special Finish van uw keuze beschikbaar is.

	Oppervlak	Art. Nr.	excl. BTW	incl. BTW



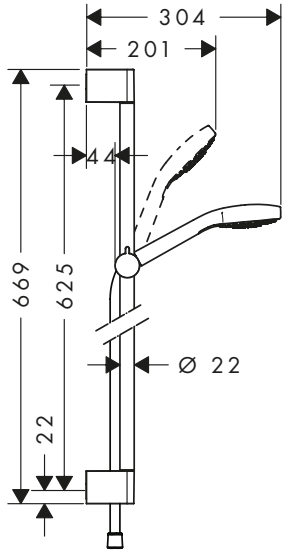

Croma Select S doucheset Multi met Unica'Croma glijstang 65 cm

- Bestaat verder uit: handdouche, glijstang, doucheslang, schuifstuk
- diameter handdouche 110 mm
- SoftRain, IntenseRain, massagestraal
- Select-knop voor wisselen straalsoort
- traploos in hoogte verstelbaar
- Draaihoek kan 45 graden worden versteld
- meedraaiende wartel aan douchezijde tegen verdraaien van de doucheslang
- wandhouder
- stangdiameter: 22 mm
- profiel stijgbuis: rond

Bestaat verder uit:
- **Croma Select S** handdouche 110 multi (# 26800400)
- **Unica** glijstang 65 cm met doucheslang (# 26503000)

	wit/chroom	26560400	134,40	162,62
Alternatieve maten				
· **Croma Select S** doucheset Multi met Unica'Croma glijstang 90 cm	wit/chroom	26570400	141,05	170,67
Waterbesparende EcoSmart versie				
· **Croma Select S** doucheset Multi EcoSmart 9 l/ min met Unica'Crometta glijstang 65 cm	wit/chroom	26561400	134,40	162,62
Bijpassende onderdelen				
· Opvulschijfje	chroom	97450000	11,35	13,73



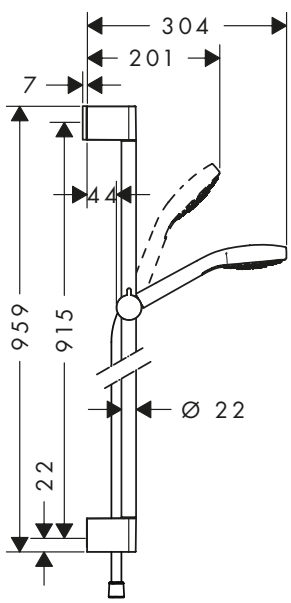

Croma Select S doucheset Vario met Unica'Croma glijstang 90 cm

- Bestaat verder uit: handdouche, glijstang, doucheslang, schuifstuk
- diameter handdouche 110 mm
- Rain krachtige regenstraal, TurboRain, IntenseRain
- Select-knop voor wisselen straalsoort
- traploos in hoogte verstelbaar
- Draaihoek kan 45 graden worden versteld
- meedraaiende wartel aan douchezijde tegen verdraaien van de doucheslang
- wandhouder
- stangdiameter: 22 mm
- profiel stijgbuis: rond

Bestaat verder uit:
- **Croma Select S** handdouche vario (# 26802400)
- **Unica** glijstang 90 cm met doucheslang (# 26504000)

	wit/chroom	26572400	124,50	150,65
Alternatieve maten				
· **Croma Select S** doucheset Vario met Unica'Croma glijstang 65 cm	wit/chroom	26562400	118,00	142,78
Waterbesparende EcoSmart versie				
· **Croma Select S** doucheset Vario EcoSmart 9 l/ min met Unica'Croma glijstang 90 cm	wit/chroom	26573400	124,50	150,65
Bijpassende onderdelen				
· Opvulschijfje	chroom	97450000	11,35	13,73

Maten bij maattekeningen worden aangeduid in mm. Prijs- en modelwijzigingen voorbehouden.

*Check van tevoren of dit product in de Special Finish van uw keuze beschikbaar is.

	Oppervlak	Art. Nr.	excl. BTW	incl. BTW
Croma Select S doucheset Vario met Unica'Croma glijstang 65 cm	wit/chroom	26562400	118,00	142,78



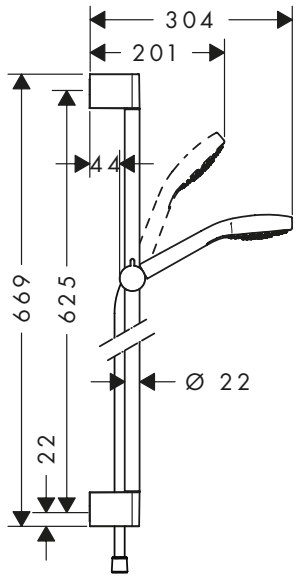

- Bestaat verder uit: handdouche, glijstang, doucheslang, schuifstuk
- diameter handdouche 110 mm
- Rain krachtige regenstraal, IntenseRain, TurboRain
- Select-knop voor wisselen straalsoort
- traploos in hoogte verstelbaar
- Draaihoek kan 45 graden worden versteld
- meedraaiende wartel aan douchezijde tegen verdraaien van de doucheslang
- wandhouder
- stangdiameter: 22 mm
- profiel stijgbuis: rond

Bestaat verder uit:
- **Croma Select S** handdouche vario (# 26802400)
- **Unica** glijstang 65 cm met doucheslang (# 26503000)

Alternatieve maten				
· **Croma Select S** doucheset Vario met Unica'Croma glijstang 90 cm	wit/chroom	26572400	124,50	150,65
Waterbesparende EcoSmart versie				
· **Croma Select S** doucheset Vario EcoSmart 9 l/ min met Unica'Crometta glijstang 65 cm	wit/chroom	26563400	118,00	142,78
Alternatieve producten				
· **Croma Select S** doucheset Vario met Unica'Croma glijstang 65 cm en zeepschaal	wit/chroom	26566400	124,50	150,65
Bijpassende onderdelen				
· Opvulschijfje	chroom	97450000	11,35	13,73

Maten bij maattekeningen worden aangeduid in mm. Prijs- en modelwijzigingen voorbehouden.

*Check van tevoren of dit product in de Special Finish van uw keuze beschikbaar is.

	Oppervlak	Art. Nr.	excl. BTW	incl. BTW



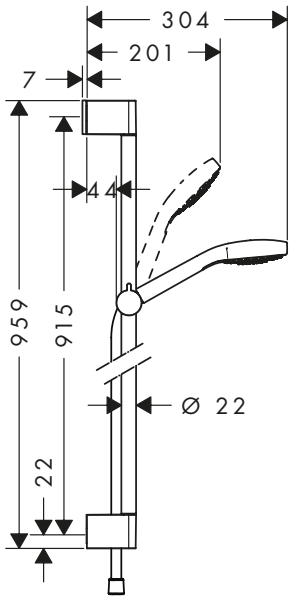

Croma Select S doucheset 1jet met Unica'Croma glijstang 90 cm

- Bestaat verder uit: handdouche, glijstang, doucheslang, schuifstuk
- diameter handdouche 110 mm
- Rain krachtige regenstraal
- traploos in hoogte verstelbaar
- Draaihoek kan 45 graden worden versteld
- meedraaiende wartel aan douchezijde tegen verdraaien van de doucheslang
- wandhouder
- stangdiameter: 22 mm
- profiel stijgbuis: rond

Bestaat verder uit:
- **Croma S** handdouche 110 1jet (# 26804400)
- **Unica** glijstang 90 cm met doucheslang (# 26504000)

	Oppervlak	Art. Nr.	excl. BTW	incl. BTW
	wit/chroom	26574400	111,35	134,73
Alternatieve maten				
· **Croma Select S** doucheset 1jet met Unica'Croma glijstang 65 cm	wit/chroom	26564400	104,75	126,75
Waterbesparende EcoSmart versie				
· **Croma Select S** doucheset 1jet EcoSmart 9 l/ min met Unica'Crometta glijstang 90 cm	wit/chroom	26575400	111,35	134,73
Bijpassende onderdelen				
· Opvulschijfje	chroom	97450000	11,35	13,73



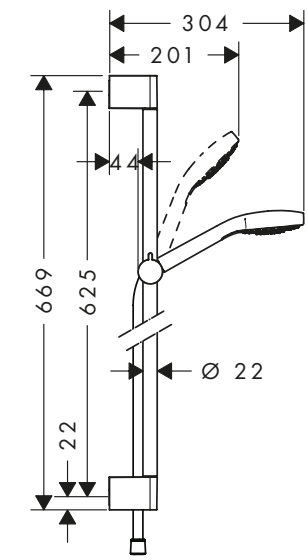

Croma Select S doucheset 1jet met Unica'Croma glijstang 65 cm

- Bestaat verder uit: handdouche, glijstang, doucheslang, schuifstuk
- diameter handdouche 110 mm
- Rain krachtige regenstraal
- traploos in hoogte verstelbaar
- Draaihoek kan 45 graden worden versteld
- meedraaiende wartel aan douchezijde tegen verdraaien van de doucheslang
- wandhouder
- stangdiameter: 22 mm
- profiel stijgbuis: rond

Bestaat verder uit:
- **Croma S** handdouche 110 1jet (# 26804400)
- **Unica** glijstang 65 cm met doucheslang (# 26503000)

	Oppervlak	Art. Nr.	excl. BTW	incl. BTW
	wit/chroom	26564400	104,75	126,75
Alternatieve maten				
· **Croma Select S** doucheset 1jet met Unica'Croma glijstang 90 cm	wit/chroom	26574400	111,35	134,73
Waterbesparende EcoSmart versie				
· **Croma Select S** doucheset 1jet EcoSmart 9 l/ min met Unica'Crometta glijstang 65 cm	wit/chroom	26565400	103,85	125,66
Bijpassende onderdelen				
· Opvulschijfje	chroom	97450000	11,35	13,73

Maten bij maattekeningen worden aangeduid in mm. Prijs- en modelwijzigingen voorbehouden.

*Check van tevoren of dit product in de Special Finish van uw keuze beschikbaar is.

	Oppervlak	Art. Nr.	excl. BTW	incl. BTW

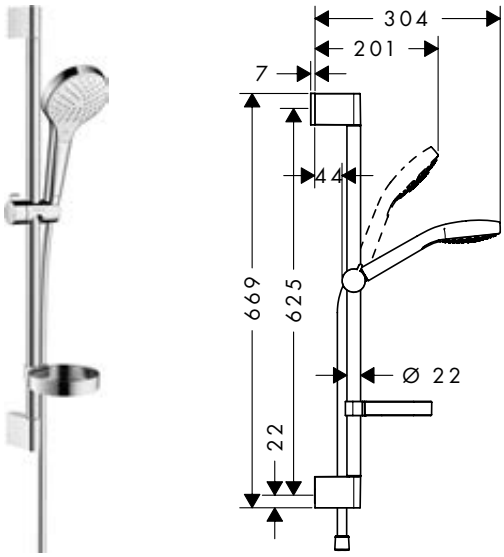

Croma Select S doucheset Vario met Unica'Croma glijstang 65 cm en zeepschaal

wit/chroom	26566400	124,50	150,65

- Bestaat verder uit: handdouche, glijstang, doucheslang, schuifstuk, zeepschaal
- diameter handdouche 110 mm
- Rain krachtige regenstraal, TurboRain, IntenseRain
- Select-knop voor wisselen straalsoort
- traploos in hoogte verstelbaar
- Draaihoek kan 45 graden worden versteld
- meedraaiende wartel aan douchezijde tegen verdraaien van de doucheslang
- wandhouder
- stangdiameter: 22 mm
- profiel stijgbuis: rond

Bestaat verder uit:
- **Croma Select S** handdouche vario (# 26802400)
- **Unica** glijstang 65 cm met doucheslang (# 26503000)
- **Casetta** 'C zeepschaal (# 28678000)

Alternatieve producten

· **Croma Select S** doucheset Vario met Unica'Croma glijstang 65 cm	wit/chroom	26562400	118,00	142,78

Bijpassende onderdelen

· Opvulschijfje	chroom	97450000	11,35	13,73

Croma 100 douchesets

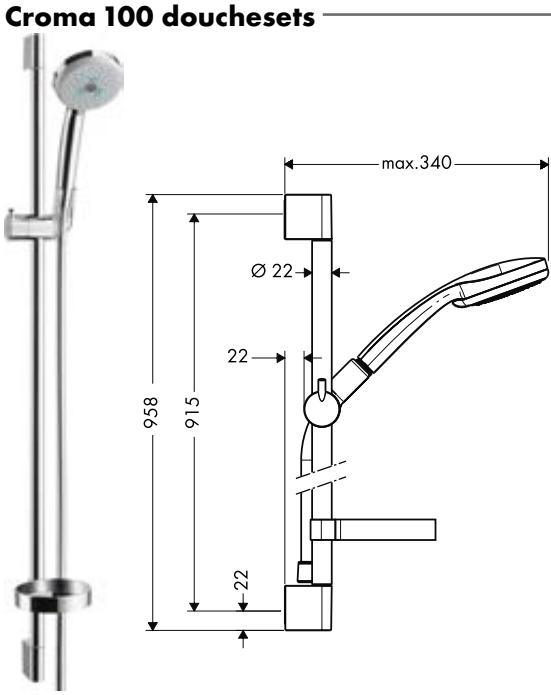

Croma 100 doucheset Multi met Unica 'C glijstang 90 cm

chroom	27774000	135,75	164,26

- Bestaat verder uit: handdouche, glijstang, doucheslang, schuifstuk, zeepschaal
- diameter handdouche 100 mm
- Rain krachtige regenstraal, MonoRain, massagestraal
- wisselen straalsoort door draaien straalplaat
- traploos in hoogte verstelbaar
- 90° instelbaar schuifstuk, draait naar links en rechts, omhoog en omlaag
- meedraaiende wartel aan douchezijde tegen verdraaien van de doucheslang
- wandhouder
- stangdiameter: 22 mm
- profiel stijgbuis: rond

Bestaat verder uit:
- **Croma 100** handdouche multi (# 28536000)
- **Unica** glijstang 90 cm met doucheslang (# 27610000)
- **Casetta** 'C zeepschaal (# 28678000)

Alternatieve maten

· **Croma 100** doucheset Multi met Unica' C glijstang 65 cm	chroom	27775000	127,30	154,03

Bijpassende onderdelen

· Opvulschijfje	chroom	97450000	11,35	13,73

Maten bij maattekeningen worden aangeduid in mm. Prijs- en modelwijzigingen voorbehouden.

*Check van tevoren of dit product in de Special Finish van uw keuze beschikbaar is.

	Oppervlak	Art. Nr.	excl. BTW	incl. BTW



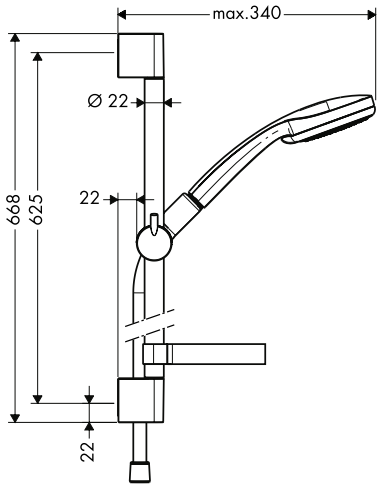

Croma 100 doucheset Multi met Unica' C glijstang 65 cm

	chroom	27775000	127,30	154,03

- Bestaat verder uit: handdouche, glijstang, doucheslang, schuifstuk, zeepschaal
- diameter handdouche 100 mm
- Rain krachtige regenstraal, MonoRain, massagestraal
- wisselen straalsoort door draaien straalplaat
- traploos in hoogte verstelbaar
- 90° instelbaar schuifstuk, draait naar links en rechts, omhoog en omlaag
- meedraaiende wartel aan douchezijde tegen verdraaien van de doucheslang
- wandhouder
- stijgbuislengte: 668 mm
- stangdiameter: 22 mm
- profiel stijgbuis: rond

Bestaat verder uit:
- **Croma 100** handdouche multi (# 28536000)
- **Unica** glijstang 65 cm met doucheslang (# 27611000)
- **Casetta** 'C zeepschaal (# 28678000)

Alternatieve maten

· **Croma 100** doucheset Multi met Unica 'C glijstang 90 cm	chroom	27774000	135,75	164,26

Bijpassende onderdelen

· Opvulschijfje	chroom	97450000	11,35	13,73



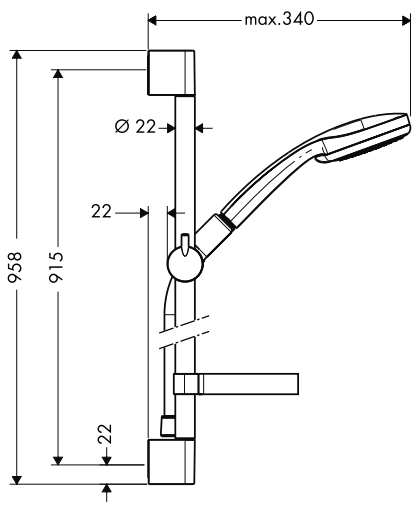

Croma 100 doucheset Vario met Unica'C glijstang 90 cm en zeepschaal

	chroom	27771000	108,25	130,98

- Bestaat verder uit: handdouche, glijstang, doucheslang, schuifstuk, zeepschaal
- diameter handdouche 100 mm
- Rain krachtige regenstraal, krachtige shampoostraal, normale straal, massagestraal
- wisselen straalsoort door draaien straalplaat
- traploos in hoogte verstelbaar
- 90° instelbaar schuifstuk, draait naar links en rechts, omhoog en omlaag
- meedraaiende wartel aan douchezijde tegen verdraaien van de doucheslang
- wandhouder
- stangdiameter: 22 mm
- profiel stijgbuis: rond

Bestaat verder uit:
- **Croma 100** handdouche vario (# 28535000)
- **Unica** glijstang 90 cm met doucheslang (# 27610000)
- **Casetta** 'C zeepschaal (# 28678000)

Alternatieve maten

· **Croma 100** doucheset Vario met glijstang 65 cm en Unica'C zeepschaal	chroom	27772000	99,45	120,33

Waterbesparende EcoSmart versie

· **Croma 100** doucheset Vario EcoSmart 9 l/min met Unica'C glijstang 90 cm en zeepschaal	chroom	27653000	112,45	136,06

Bijpassende onderdelen

· Opvulschijfje	chroom	97450000	11,35	13,73

Maten bij maattekeningen worden aangeduid in mm. Prijs- en modelwijzigingen voorbehouden.

*Check van tevoren of dit product in de Special Finish van uw keuze beschikbaar is.

	Oppervlak	Art. Nr.	excl. BTW	incl. BTW



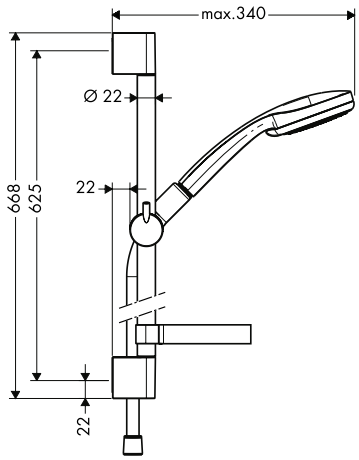

Croma 100 doucheset Vario met glijstang 65 cm en Unica'C zeepschaal

	chroom	27772000	99,45	120,33

- Bestaat verder uit: handdouche, glijstang, doucheslang, schuifstuk, zeepschaal
- diameter handdouche 100 mm
- Rain krachtige regenstraal, krachtige shampoostraal, normale straal, massagestraal
- wisselen straalsoort door draaien straalplaat
- traploos in hoogte verstelbaar
- 90° instelbaar schuifstuk, draait naar links en rechts, omhoog en omlaag
- meedraaiende wartel aan douchezijde tegen verdraaien van de doucheslang
- wandhouder
- stangdiameter: 22 mm
- profiel stijgbuis: rond

Bestaat verder uit:
- **Croma 100** handdouche vario (# 28535000)
- **Unica** glijstang 65 cm met doucheslang (# 27611000)
- **Casetta** 'C zeepschaal (# 28678000)

Alternatieve maten

Croma 100 doucheset Vario met Unica'C glijstang 90 cm en zeepschaal	chroom	27771000	108,25	130,98

Waterbesparende EcoSmart versie

Croma 100 doucheset Vario EcoSmart 9 l/min met Unica'C glijstang 65 cm en zeepschaal	chroom	27776000	103,00	124,63

Bijpassende onderdelen

Opvulschijfje	chroom	97450000	11,35	13,73



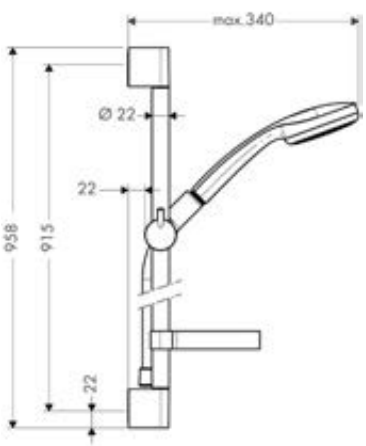

Croma 100 doucheset 1jet met Unica'C glijstang 90 cm en zeepschaal

	chroom	27724000	97,00	117,37

- Bestaat verder uit: handdouche, glijstang, doucheslang, schuifstuk, zeepschaal
- diameter handdouche 100 mm
- Rain krachtige regenstraal
- traploos in hoogte verstelbaar
- 90° instelbaar schuifstuk, draait naar links en rechts, omhoog en omlaag
- meedraaiende wartel aan douchezijde tegen verdraaien van de doucheslang
- wandhouder
- stangdiameter: 22 mm
- profiel stijgbuis: rond

Bestaat verder uit:
- **Croma 100** handdouche 1jet (# 28580000)
- **Unica** glijstang 90 cm met doucheslang (# 27610000)
- **Casetta** 'C zeepschaal (# 28678000)

Alternatieve maten

Croma 100 doucheset 1jet met Unica'C glijstang 65 cm en zeepschaal	chroom	27717000	88,00	106,48

Bijpassende onderdelen

Opvulschijfje	chroom	97450000	11,35	13,73

Maten bij maattekeningen worden aangeduid in mm. Prijs- en modelwijzigingen voorbehouden.

*Check van tevoren of dit product in de Special Finish van uw keuze beschikbaar is.

	Oppervlak	Art. Nr.	excl. BTW	incl. BTW



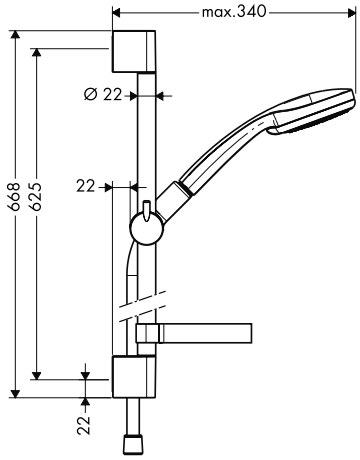

Croma 100 doucheset 1jet met Unica'C glijstang 65 cm en zeepschaal

	chroom	27717000	88,00	106,48

- Bestaat verder uit: handdouche, glijstang, doucheslang, schuifstuk, zeepschaal
- diameter handdouche 100 mm
- Rain krachtige regenstraal
- traploos in hoogte verstelbaar
- 90° instelbaar schuifstuk, draait naar links en rechts, omhoog en omlaag
- meedraaiende wartel aan douchezijde tegen verdraaien van de doucheslang
- wandhouder
- stangdiameter: 22 mm
- profiel stijgbuis: rond

Bestaat verder uit:
- **Croma 100** handdouche 1jet (# 28580000)
- **Unica** glijstang 65 cm met doucheslang (# 27611000)
- **Casetta** 'C zeepschaal (# 28678000)

Alternatieve maten

· **Croma 100** doucheset 1jet met Unica'C glijstang 90 cm en zeepschaal	chroom	27724000	97,00	117,37

Bijpassende onderdelen

· Opvulschijfje	chroom	97450000	11,35	13,73

Crometta 100 douchesets



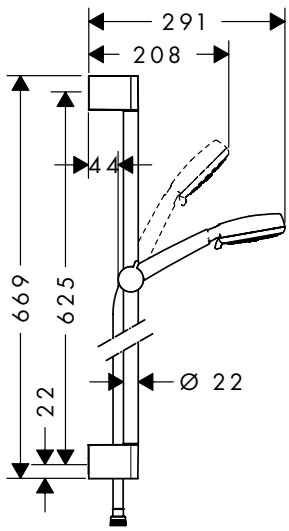

Crometta 100 doucheset Vario met Unica'Croma glijstang 65 cm

	wit/chroom	26651400	90,50	109,51

- Bestaat verder uit: handdouche, glijstang, doucheslang, schuifstuk
- diameter handdouche 100 mm
- Rain krachtige regenstraal, normale straal, krachtige shampoostraal, massagestraal
- wisselen straalsoort door draaien straalplaat
- traploos in hoogte verstelbaar
- Draaihoek kan 45 graden worden versteld
- wandhouder
- stangdiameter: 22 mm
- profiel stijgbuis: rond

Bestaat verder uit:
- **Unica** glijstang 65 cm met doucheslang (# 26503000)

Alternatieve maten

· **Crometta 100** doucheset Vario met Unica'Croma glijstang 90 cm	wit/chroom	26657400	97,50	117,98

Bijpassende onderdelen

· Opvulschijfje	chroom	97450000	11,35	13,73

Maten bij maattekeningen worden aangeduid in mm. Prijs- en modelwijzigingen voorbehouden.

*Check van tevoren of dit product in de Special Finish van uw keuze beschikbaar is.

Crometta douchesets



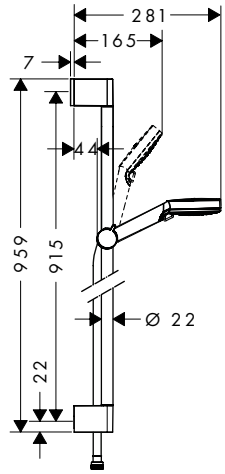

	Oppervlak	Art. Nr.	excl. BTW	incl. BTW
Crometta doucheset Vario met Unica'Croma glijstang 90 cm · Bestaat verder uit: handdouche, glijstang, doucheslang, schuifstuk · diameter handdouche 100 mm · Rain krachtige regenstraal, IntenseRain · wisselen straalsoort door draaien straalplaat · traploos in hoogte verstelbaar · Draaihoek kan 45 graden worden versteld · meedraaiende wartel aan douchezijde tegen verdraaien van de doucheslang · wandhouder · stangdiameter: 22 mm · profiel stijgbuis: rond · boorafstand 915 mm	wit/chroom	26536400	68,05	82,34
Bestaat verder uit: · **Crometta** handdouche vario (# 26330400) · **Unica** glijstang 90 cm (# 26506000) · **Isiflex** doucheslang 160 cm (# 28276000)				
Alternatieve maten · **Crometta** doucheset Vario met Unica'Crometta glijstang 65 cm	wit/chroom	26532400	60,90	73,69
Waterbesparende EcoSmart versie · **Crometta** doucheset Vario EcoSmart 9 l/ min met Unica'Croma glijstang 90 cm	wit/chroom	26538400	67,95	82,22
Bijpassende onderdelen · Opvulschijfje	chroom	97450000	11,35	13,73

Maten bij maattekeningen worden aangeduid in mm. Prijs- en modelwijzigingen voorbehouden.

*Check van tevoren of dit product in de Special Finish van uw keuze beschikbaar is.



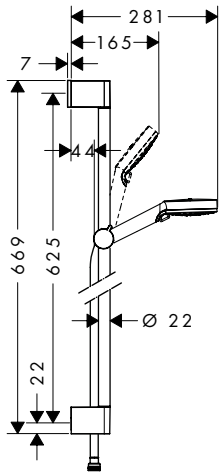

		Oppervlak	Art. Nr.	excl. BTW	incl. BTW
	Crometta doucheset Vario met Unica'Crometta glijstang 65 cm · Bestaat verder uit: handdouche, glijstang, doucheslang, schuifstuk · diameter handdouche 100 mm · Rain krachtige regenstraal, IntenseRain · wisselen straalsoort door draaien straalplaat · traploos in hoogte verstelbaar · Draaihoek kan 45 graden worden versteld · meedraaiende wartel aan douchezijde tegen verdraaien van de doucheslang · wandhouder · stangdiameter: 22 mm · profiel stijgbuis: rond · boorafstand 625 mm	wit/chroom	26532400	60,90	73,69
	Bestaat verder uit: · **Crometta** handdouche vario (# 26330400) · **Unica** glijstang 65 cm (# 26505000) · **Isiflex** doucheslang 160 cm (# 28276000)				
	Alternatieve maten · **Crometta** doucheset Vario met Unica'Croma glijstang 90 cm	wit/chroom	26536400	68,05	82,34
	Waterbesparende EcoSmart versie · **Crometta** doucheset Vario EcoSmart 9 l/min met Unica'Croma glijstang 65 cm	wit/chroom	26534400	61,10	73,93
	· **Crometta** Crometta Vario Green 6 l/min doucheset 65 cm	wit/chroom	26555400	61,10	73,93
	Alternatieve producten · **Crometta** doucheset Vario met Unica'Croma glijstang 65 cm	wit/chroom	26553400	65,40	79,13
	Bijpassende onderdelen · Opvulschijfje	chroom	97450000	11,35	13,73

	Oppervlak	Art. Nr.	excl. BTW	incl. BTW



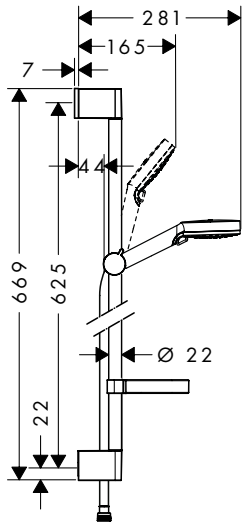

Crometta doucheset Vario met Unica'Croma glijstang 65 cm

	wit/chroom	26553400	65,40	79,13

- Bestaat verder uit: handdouche, glijstang, doucheslang, schuifstuk, zeepschaal
- diameter handdouche 100 mm
- Rain krachtige regenstraal, IntenseRain
- wisselen straalsoort door draaien straalplaat
- traploos in hoogte verstelbaar
- Draaihoek kan 45 graden worden versteld
- meedraaiende wartel aan douchezijde tegen verdraaien van de doucheslang
- wandhouder
- stangdiameter: 22 mm
- profiel stijgbuis: rond

Bestaat verder uit:
- **Crometta** handdouche vario (# 26330400)
- **Unica** glijstang 65 cm (# 26505000)
- **Isiflex** doucheslang 160 cm (# 28276000)
- **Casetta** 'C zeepschaal (# 28678000)

Alternatieve producten

Crometta doucheset Vario met Unica'Crometta glijstang 65 cm	wit/chroom	26532400	60,90	73,69

Bijpassende onderdelen

Opvulschijfje	chroom	97450000	11,35	13,73



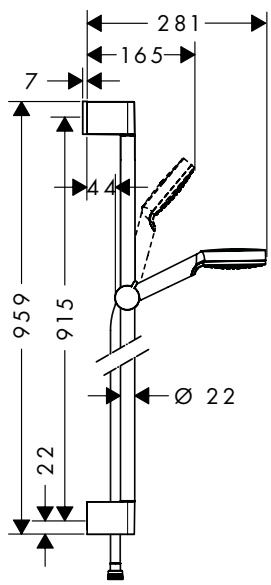

Crometta doucheset 1jet met Unica'Croma glijstang 90 cm

	wit/chroom	26537400	65,10	78,77

- Bestaat verder uit: handdouche, glijstang, doucheslang, schuifstuk
- diameter handdouche 100 mm
- Rain krachtige regenstraal
- traploos in hoogte verstelbaar
- Draaihoek kan 45 graden worden versteld
- meedraaiende wartel aan douchezijde tegen verdraaien van de doucheslang
- wandhouder
- stangdiameter: 22 mm
- profiel stijgbuis: rond

Bestaat verder uit:
- **Crometta** handdouche 100 1jet (# 26331400)
- **Unica** glijstang 90 cm (# 26506000)
- **Isiflex** doucheslang 160 cm (# 28276000)

Alternatieve maten

Crometta doucheset 1jet met Unica'Croma glijstang 65 cm	wit/chroom	26533400	58,10	70,30

Waterbesparende EcoSmart versie

Crometta doucheset 1jet EcoSmart 9 l/min met Unica'Crometta glijstang 90 cm	wit/chroom	26539400	65,10	78,77

Bijpassende onderdelen

Opvulschijfje	chroom	97450000	11,35	13,73

Maten bij maattekeningen worden aangeduid in mm. Prijs- en modelwijzigingen voorbehouden.

*Check van tevoren of dit product in de Special Finish van uw keuze beschikbaar is.

	Oppervlak	Art. Nr.	excl. BTW	incl. BTW



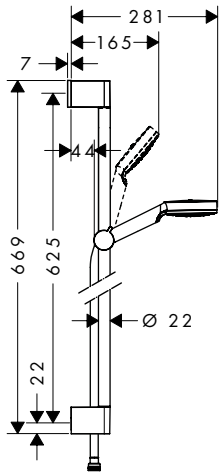

Crometta doucheset 1jet met Unica'Croma glijstang 65 cm

	wit/chroom	26533400	58,10	70,30

- Bestaat verder uit: handdouche, glijstang, doucheslang, schuifstuk
- diameter handdouche 100 mm
- Rain krachtige regenstraal
- traploos in hoogte verstelbaar
- Draaihoek kan 45 graden worden versteld
- meedraaiende wartel aan douchezijde tegen verdraaien van de doucheslang
- wandhouder
- stangdiameter: 22 mm
- profiel stijgbuis: rond

Bestaat verder uit:
- **Crometta** handdouche 100 1jet (# 26331400)
- **Unica** glijstang 65 cm (# 26505000)
- **Isiflex** doucheslang 160 cm (# 28276000)

Alternatieve maten

Crometta doucheset 1jet met Unica'Croma glijstang 90 cm	wit/chroom	26537400	65,10	78,77

Waterbesparende EcoSmart versie

Crometta doucheset 1jet EcoSmart 9 l/ min met Unica'Croma glijstang 65 cm	wit/chroom	26535400	58,10	70,30
Crometta doucheset 1jet Green 6 l/ min met Unica'Croma glijstang 65 cm	wit/chroom	26554400	58,10	70,30

Bijpassende onderdelen

Opvulschijfje	chroom	97450000	11,35	13,73

Crometta 85 douchesets



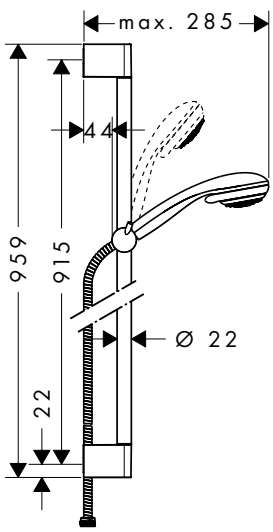

Crometta 85 doucheset Multi met Unica'Crometta glijstang 90 cm

	chroom	27766000	85,50	103,46

- Bestaat verder uit: handdouche, glijstang, doucheslang, schuifstuk
- diameter handdouche 85 mm
- massagestraal, MonoRain, normale straal
- wisselen straalsoort door draaien straalplaat
- traploos in hoogte verstelbaar
- 90° instelbaar schuifstuk, draait naar links en rechts, omhoog en omlaag
- wandhouder
- stangdiameter: 22 mm
- profiel stijgbuis: rond

Bestaat verder uit:
- **Crometta 85** handdouche multi (# 28563000)
- **Unica** glijstang 90 cm met doucheslang (# 27614000)

Alternatieve maten

Crometta 85 doucheset Multi met Unica'Crometta glijstang 65 cm	chroom	27767000	81,25	98,31

Bijpassende onderdelen

Casetta 'C zeepschaal	chroom	28678000	15,45	18,69
Opvulschijfje	chroom	97450000	11,35	13,73

Maten bij maattekeningen worden aangeduid in mm. Prijs- en modelwijzigingen voorbehouden.

*Check van tevoren of dit product in de Special Finish van uw keuze beschikbaar is.

	Oppervlak	Art. Nr.	excl. BTW	incl. BTW



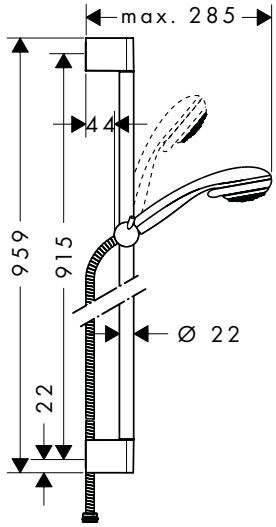

Crometta 85 doucheset Vario met Unica 'Crometta glijstang 90 cm

	chroom	27762000	68,95	83,43

- Bestaat verder uit: handdouche, glijstang, doucheslang, schuifstuk
- diameter handdouche 85 mm
- normale straal, instelbare variostraal
- wisselen straalsoort door draaien straalplaat
- traploos in hoogte verstelbaar
- 90° instelbaar schuifstuk, draait naar links en rechts, omhoog en omlaag
- wandhouder
- stangdiameter: 22 mm
- profiel stijgbuis: rond

Bestaat verder uit:
- **Crometta 85** handdouche vario (# 28562000)
- **Unica** glijstang 90 cm met doucheslang (# 27614000)

Alternatieve maten

Crometta 85 doucheset Vario met Unica'glijstang 65 cm	chroom	27763000	64,15	77,62

Bijpassende onderdelen

Casetta 'C zeepschaal	chroom	28678000	15,45	18,69
Opvulschijfje	chroom	97450000	11,35	13,73



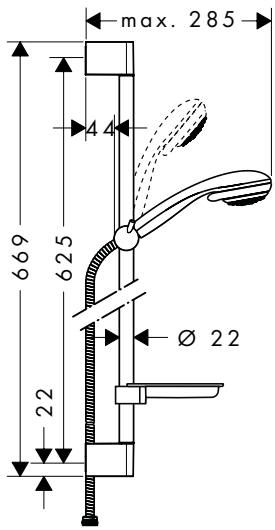

Crometta 85 doucheset Vario met Unica'Crometta glijstang 65 cm en zeepschaal

	chroom	27764000	71,50	86,52

- Bestaat verder uit: handdouche, glijstang, doucheslang, schuifstuk, zeepschaal
- diameter handdouche 85 mm
- normale straal, instelbare variostraal
- wisselen straalsoort door draaien straalplaat
- traploos in hoogte verstelbaar
- 90° instelbaar schuifstuk, draait naar links en rechts, omhoog en omlaag
- wandhouder
- stangdiameter: 22 mm
- profiel stijgbuis: rond

Bestaat verder uit:
- **Crometta 85** handdouche vario (# 28562000)
- **Unica** glijstang 65 cm met doucheslang (# 27615000)
- **Casetta** Casetta'S zeepschaal (# 28684000)

Bijpassende onderdelen

Opvulschijfje	chroom	97450000	11,35	13,73

Maten bij maattekeningen worden aangeduid in mm. Prijs- en modelwijzigingen voorbehouden.

*Check van tevoren of dit product in de Special Finish van uw keuze beschikbaar is.

	Oppervlak	Art. Nr.	excl. BTW	incl. BTW



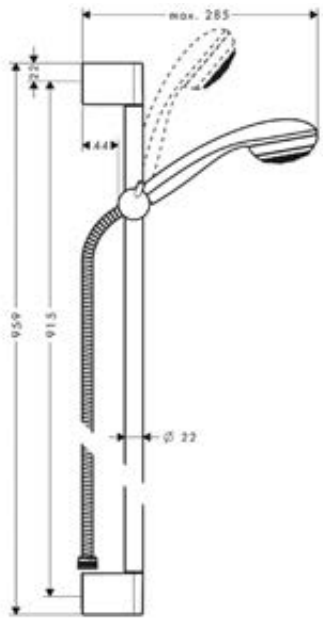

Crometta 85 doucheset 1jet met Unica'Crometta glijstang 90 cm

	chroom	27729000	64,90	78,53

Quick Clean

- Bestaat verder uit: handdouche, glijstang, doucheslang, schuifstuk
- diameter handdouche 85 mm
- normale straal
- traploos in hoogte verstelbaar
- 90° instelbaar schuifstuk, draait naar links en rechts, omhoog en omlaag
- wandhouder
- stangdiameter: 22 mm
- profiel stijgbuis: rond

Bestaat verder uit:
- **Crometta 85** handdouche 1jet (# 28585000)
- **Unica** glijstang 90 cm met doucheslang (# 27614000)

Alternatieve maten

· **Crometta 85** doucheset 1jet met Unica'Crometta glijstang 65 cm	chroom	27728000	61,20	74,05

Bijpassende onderdelen

· Opvulschijfje	chroom	97450000	11,35	13,73
· **Casetta** 'C zeepschaal	chroom	28678000	15,45	18,69



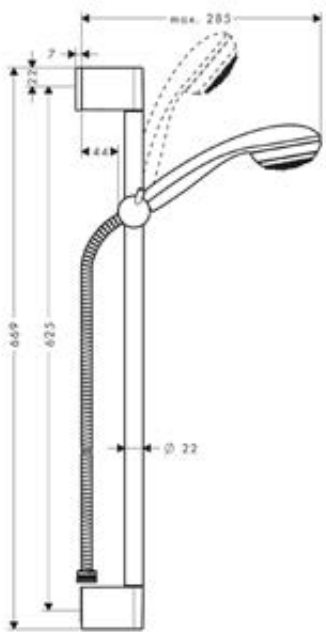

Crometta 85 doucheset 1jet Green 6 l/min met Unica'Crometta glijstang 65 cm

	chroom	27652000	71,85	86,94

AirPower EcoSmart Quick Clean

- Bestaat verder uit: handdouche, glijstang, doucheslang, schuifstuk
- diameter handdouche 85 mm
- normale straal
- traploos in hoogte verstelbaar
- 90° instelbaar schuifstuk, draait naar links en rechts, omhoog en omlaag
- wandhouder
- stangdiameter: 22 mm
- profiel stijgbuis: rond

Bestaat verder uit:
- **Crometta 85** handdouche 85 1jet Green 6 l/min (# 28561000)
- **Unica** glijstang 65 cm met doucheslang (# 27615000)

Bijpassende onderdelen

· **Casetta** 'C zeepschaal	chroom	28678000	15,45	18,69
· Opvulschijfje	chroom	97450000	11,35	13,73

Maten bij maattekeningen worden aangeduid in mm. Prijs- en modelwijzigingen voorbehouden.

*Check van tevoren of dit product in de Special Finish van uw keuze beschikbaar is.

Vernis Blend douchesets

NEW



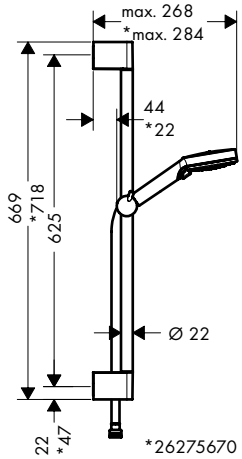

		Oppervlak	Art. Nr.	excl. BTW	incl. BTW
NEW	**Vernis Blend** doucheset met Crometta glijstang 65 cm · Bestaat verder uit: handdouche, glijstang, doucheslang, schuifstuk · diameter handdouche 100 mm · Rain krachtige regenstraal, IntenseRain · wisselen straalsoort door draaien straalplaat · traploos in hoogte verstelbaar · Draaihoek kan 45 graden worden versteld · wandhouder · stijgbuislengte: 669 mm · stangdiameter: 22 mm · profiel stijgbuis: rond · boorafstand 625 mm **Bestaat verder uit:** · **Unica** glijstang 65 cm met doucheslang (# 27615000) · **Vernis Blend** handdouche 100 Vario (# 26270000)	chroom	26275000	51,25	62,01
NEW	**Waterbesparende EcoSmart versie** · **Vernis Blend** doucheset EcoSmart met Crometta glijstang 65 cm	chroom	26279000	51,25	62,01
NEW	**Alternatieve producten** · **Vernis Blend** badset met glijstang 65 cm	mat zwart	26422670	135,00	163,35

Maten bij maattekeningen worden aangeduid in mm. Prijs- en modelwijzigingen voorbehouden.

*Check van tevoren of dit product in de Special Finish van uw keuze beschikbaar is.

	Oppervlak	Art. Nr.	excl. BTW	incl. BTW

NEW

6x



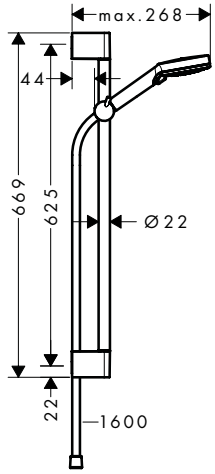

Vernis Blend doucheset Vario glijstang 65 cm project pack (6 stuks)

chroom | 26371000 | 301,75 | 365,12

Quick Clean | XXL Performance

- Bestaat verder uit: handdouche, glijstang, doucheslang, schuifstuk
- diameter handdouche 100 mm
- Rain krachtige regenstraal, IntenseRain
- wisselen straalsoort door draaien straalplaat
- traploos in hoogte verstelbaar
- Draaihoek kan 45 graden worden versteld
- wandhouder
- stijgbuislengte: 669 mm
- stangdiameter: 22 mm
- profiel stijgbuis: rond
- boorafstand 625 mm
- verpakkingseenheid: 6 stuks

Bestaat verder uit:

NEW
- **Vernis Blend** doucheset met Crometta glijstang 65 cm (# 26275000)

Pulsify Select S Renovatieset

NEW



Pulsify Select S doucheset 105 3jet Activation met handdouche, thermostaat, glijstang 65cm, schuifstuk en doucheslang

chroom | 24260000 | 460,10 | 556,72

Push slider | Cool Contact | Select | XXL Performance

Leverbaar vanaf april 2022

- Bestaat verder uit: handdouche, douchethermostaat, glijstang, schuifstuk, doucheslang
- straalplaatoppervlak: 105 mm
- Select-knop voor wisselen straalsoort
- straalsoort handdouche: PowderRain, IntenseRain, massagestraal
- profiel stijgbuis: rond
- stangdiameter: 22 mm
- meedraaiende wartel aan douchezijde tegen verdraaien van de doucheslang
- CoolContact thermostaat: Zorgt dat de buitenkant niet warm wordt, waardoor douchen nog veiliger wordt

Bestaat verder uit:

NEW
- **Pulsify Select S** handdouche 3jet Relaxation (# 24110000)

NEW
- **ShowerTablet Select** douchethermostaat 400 opbouw (# 24360000)

NEW
- **Unica** glijstang 65 cm met push-schuifstuk en doucheslang (# 24400000)

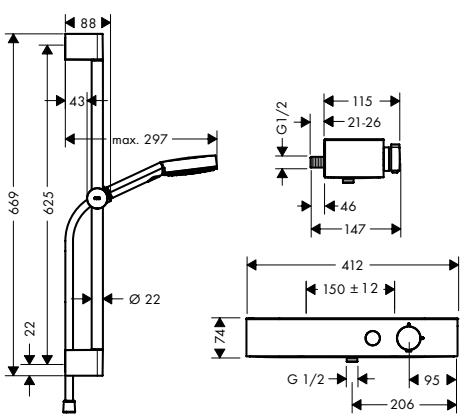

Alternatieve maten

NEW
- **Pulsify Select S** doucheset 105 3jet Activation met handdouche, thermostaat, glijstang 90cm, schuifstuk en doucheslang

chroom | 24270000 | 476,15 | 576,14

Maten bij maattekeningen worden aangeduid in mm. Prijs- en modelwijzigingen voorbehouden.

*Check van tevoren of dit product in de Special Finish van uw keuze beschikbaar is.

	Oppervlak	Art. Nr.	excl. BTW	incl. BTW

Croma Select E Renovatieset

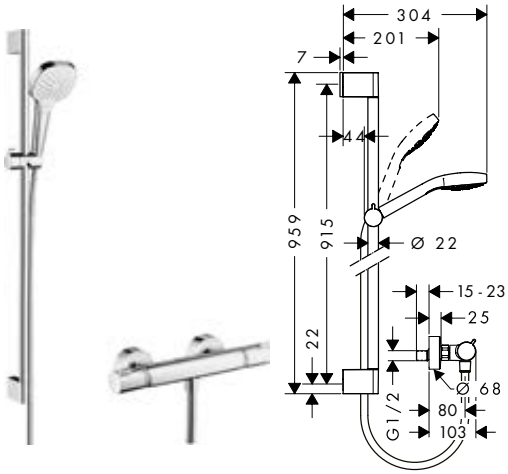

Croma Select E Vario renovatieset 90 cm met Ecostat Comfort thermostaat

wit/chroom	27082400	337,50	408,38

- Bestaat verder uit: handdouche, douchethermostaat, glijstang, schuifstuk, doucheslang
- straalplaatoppervlak: 110 mm
- Select-knop voor wisselen straalsoort
- straalsoort handdouche: Rain krachtige regenstraal, TurboRain, IntenseRain
- profiel stijgbuis: rond
- stangdiameter: 22 mm
- meedraaiende wartel aan doucheziide tegen verdraaien van de doucheslang
- Draaihoek kan 45 graden worden versteld

Bestaat verder uit:
- **Ecostat** douchethermostaat Comfort opbouw (# 13116000)
- **Croma Select E** handdouche vario (# 26812400)
- **Unica** glijstang 90 cm (# 26506000)
- **Isiflex** doucheslang 160 cm (# 28276000)

Alternatieve maten

Croma Select E Vario renovatieset 65 cm met Ecostat Comfort thermostaat	wit/chroom	27081400	330,85	400,33

Croma Select S Renovatieset

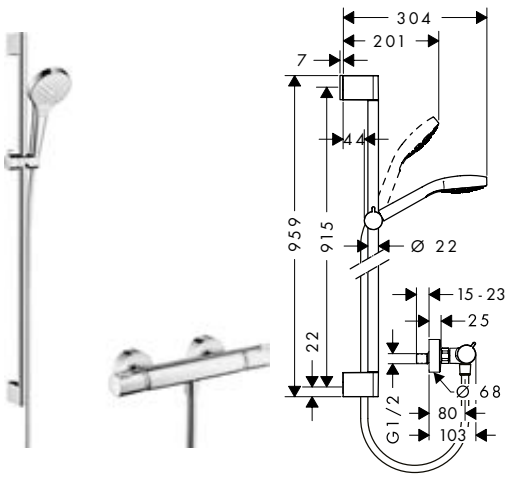

Croma Select S Vario renovatieset 90 cm met Ecostat Comfort thermostaat

wit/chroom	27014400	337,50	408,38

- Bestaat verder uit: handdouche, douchethermostaat, glijstang, schuifstuk, doucheslang
- straalplaatoppervlak: 110 mm
- Select-knop voor wisselen straalsoort
- straalsoort handdouche: Rain krachtige regenstraal, IntenseRain, TurboRain
- profiel stijgbuis: rond
- stangdiameter: 22 mm
- meedraaiende wartel aan doucheziide tegen verdraaien van de doucheslang
- Draaihoek kan 45 graden worden versteld

Bestaat verder uit:
- **Croma Select S** handdouche vario (# 26802400)
- **Unica** glijstang 90 cm met doucheslang (# 26504000)
- **Ecostat** douchethermostaat Comfort opbouw (# 13116000)

Alternatieve maten

Croma Select S Vario renovatieset 65 cm met Ecostat Comfort thermostaat	wit/chroom	27013400	330,85	400,33

Maten bij maattekeningen worden aangeduid in mm. Prijs- en modelwijzigingen voorbehouden.

*Check van tevoren of dit product in de Special Finish van uw keuze beschikbaar is.

	Oppervlak	Art. Nr.	excl. BTW	incl. BTW

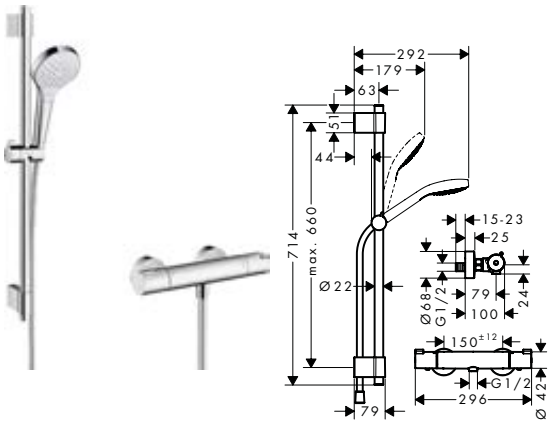

Croma Select S Vario renovatieset 72 cm met Ecostat 1001 CL thermostaat

wit/chroom | 27833400 | 290,35 | 351,32

- Bestaat verder uit: handdouche, douchethermostaat, glijstang, schuifstuk, doucheslang
- straalplaatoppervlak: 110 mm
- Select-knop voor wisselen straalsoort
- straalsoort handdouche: Rain krachtige regenstraal, IntenseRain, TurboRain
- profiel stijgbuis: rond
- stangdiameter: 22 mm
- afstand boorgaten is variabel: 400 - 660 mm
- meedraaiende wartel aan douchezijde tegen verdraaien van de doucheslang
- 90° instelbaar schuifstuk, draait naar links en rechts, omhoog en omlaag
- wandhouder

Bestaat verder uit:
- **Croma Select S** handdouche vario (# 26802400)
- **Ecostat** douchethermostaat 1001 CL opbouw (# 13211000)
- **Unica** glijstang Varia 72 cm (# 27355000)
- **Isiflex** doucheslang 160 cm (# 28276000)

Croma 100 Renovatieset



Croma 100 Vario renovatieset 90 cm met Ecostat Comfort thermostaat

chroom | 27035000 | 323,20 | 391,07

- Bestaat verder uit: handdouche, douchethermostaat, glijstang, schuifstuk, zeepschaal, doucheslang
- straalplaatoppervlak: 100 mm
- wisselen straalsoort door draaien straalplaat
- straalsoort handdouche: normale straal, Rain krachtige regenstraal, massagestraal, krachtige shampoostraal
- profiel stijgbuis: rond
- stangdiameter: 22 mm
- meedraaiende wartel aan douchezijde tegen verdraaien van de doucheslang
- 90° instelbaar schuifstuk, draait naar links en rechts, omhoog en omlaag

Bestaat verder uit:
- **Croma 100** handdouche vario (# 28535000)
- **Unica** glijstang 90 cm met doucheslang (#)
- **Ecostat** douchethermostaat Comfort opbouw (# 13116000)
- **Casetta** 'C zeepschaal (# 28678000)

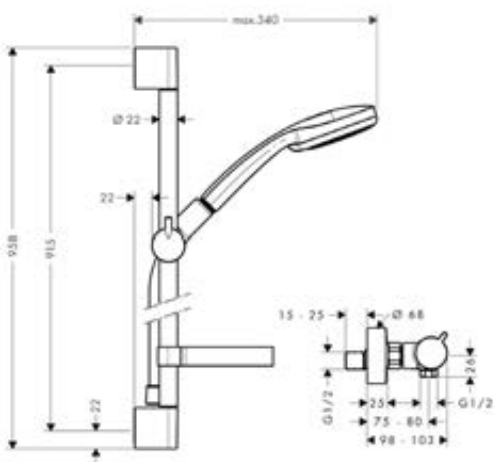

Alternatieve maten

chroom | 27034000 | 298,10 | 360,70

- **Croma 100** Vario renovatieset 65 cm met Ecostat Comfort thermostaat

Waterbesparende EcoSmart versie

chroom | 27033000 | 322,95 | 390,77

- **Croma 100** opbouw douchesysteem Vario EcoSmart 9 l/ min met Ecostat Comfort thermostaat en glijstang 90 cm

Bijpassende onderdelen

chroom | 97450000 | 11,35 | 13,73

- Opvulschijfje

Maten bij maattekeningen worden aangeduid in mm. Prijs- en modelwijzigingen voorbehouden.

*Check van tevoren of dit product in de Special Finish van uw keuze beschikbaar is.

	Oppervlak	Art. Nr.	excl. BTW	incl. BTW



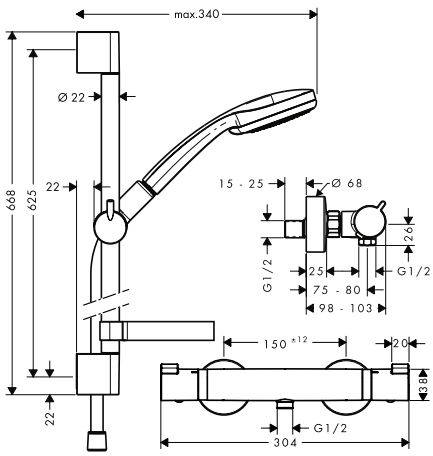

Croma 100 Vario renovatieset 65 cm met Ecostat Comfort thermostaat

	Oppervlak	Art. Nr.	excl. BTW	incl. BTW
	chroom	27034000	298,10	360,70

- Bestaat verder uit: handdouche, douchethermostaat, glijstang, schuifstuk, zeepschaal, doucheslang
- straalplaatoppervlak: 100 mm
- wisselen straalsoort door draaien straalplaat
- straalsoort handdouche: normale straal, Rain krachtige regenstraal, massagestraal, krachtige shampoostraal
- profiel stijgbuis: rond
- stangdiameter: 22 mm
- meedraaiende wartel aan douchezijde tegen verdraaien van de doucheslang
- 90° instelbaar schuifstuk, draait naar links en rechts, omhoog en omlaag

Bestaat verder uit:
- **Ecostat** douchethermostaat Comfort opbouw (# 13116000)
- **Croma 100** handdouche vario (# 28535000)
- **Unica** glijstang 65 cm met doucheslang (# 27611000)
- **Casetta** 'C zeepschaal (# 28678000)

Alternatieve maten

Croma 100 Vario renovatieset 90 cm met Ecostat Comfort thermostaat	chroom	27035000	323,20	391,07

Waterbesparende EcoSmart versie

Croma 100 Vario renovatieset 65 cm EcoSmart met Ecostat Comfort thermostaat	chroom	27032000	298,20	360,82



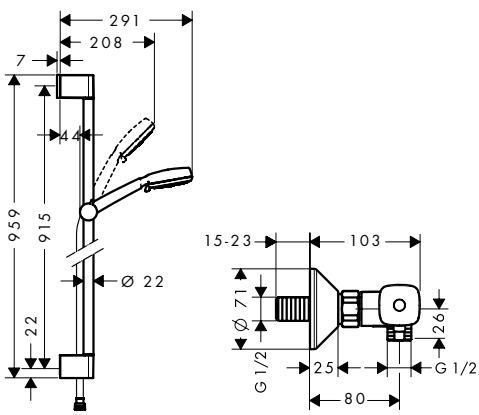

Crometta 100 Vario renovatieset 90 cm met Ecostat Universal thermostaat

	Oppervlak	Art. Nr.	excl. BTW	incl. BTW
	wit/chroom	27031400	271,10	328,03

- Bestaat verder uit: handdouche, douchethermostaat, glijstang, schuifstuk, doucheslang
- straalsoort hoofddouche: Rain krachtige regenstraal, normale straal, krachtige shampoostraal, massagestraal
- wisselen straalsoort door draaien straalplaat
- profiel stijgbuis: rond
- stangdiameter: 22 mm
- meedraaiende wartel aan douchezijde tegen verdraaien van de doucheslang
- 90° instelbaar schuifstuk, draait naar links en rechts, omhoog en omlaag

Bestaat verder uit:
- **Ecostat** douchethermostaat opbouw (# 13122000)
- **Unica** glijstang 90 cm met doucheslang (# 26504000)

Alternatieve maten

Crometta 100 Vario renocatieset 65 cm met Ecostat Universal thermostaat	wit/chroom	27030400	264,40	319,92

Bijpassende onderdelen

Opvulschijfje	chroom	97450000	11,35	13,73

Maten bij maattekeningen worden aangeduid in mm. Prijs- en modelwijzigingen voorbehouden.

*Check van tevoren of dit product in de Special Finish van uw keuze beschikbaar is.

Crometta Renovatieset



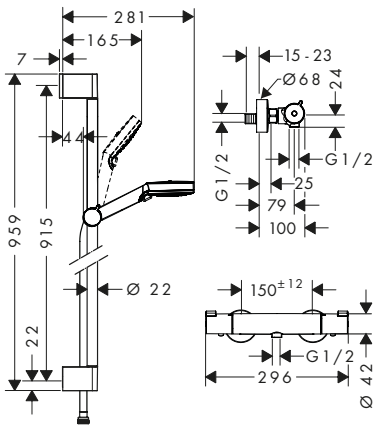

	Oppervlak	Art. Nr.	excl. BTW	incl. BTW
Crometta opbouw douchesysteem Vario met Ecostat 1001 CL thermostaat en glijstang 90 cm	wit/chroom	27813400	267,40	323,55

XXL Performance

- Bestaat verder uit: handdouche, douchethermostaat, glijstang, schuifstuk, doucheslang
- straalsoort hoofddouche: Rain krachtige regenstraal, IntenseRain
- wisselen straalsoort door draaien straalplaat
- profiel stijgbuis: rond
- stangdiameter: 22 mm
- meedraaiende wartel aan douchezijde tegen verdraaien van de doucheslang
- 90° instelbaar schuifstuk, draait naar links en rechts, omhoog en omlaag

Bestaat verder uit:
- **Crometta** handdouche vario (# 26330400)
- **Ecostat** douchethermostaat 1001 CL opbouw (# 13211000)
- **Unica** glijstang 90 cm (# 26506000)
- **Isiflex** doucheslang 160 cm (# 28276000)

Alternatieve maten

Crometta Vario renovatieset 65 cm met Ecostat 1001 CL thermostaat	wit/chroom	27812400	256,25	310,06

Glijstangen Unica'E



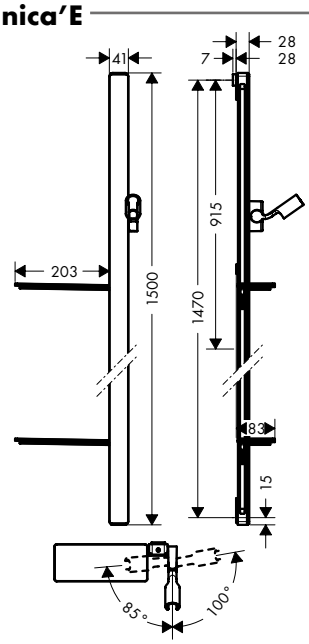

	Oppervlak	Art. Nr.	excl. BTW	incl. BTW
Unica glijstang E 150 cm met doucheslang	chroom	27645000	487,60	590,00

- Bestaat verder uit: glijstang, doucheslang, schuifstuk, planchetten
- meedraaiende wartel aan douchezijde tegen verdraaien van de doucheslang
- slangwartel: voor doucheslang met konische moer aan beide zijden
- 90° instelbaar schuifstuk, draait naar links en rechts, omhoog en omlaag
- planchet planchet van veiligheidsglas
- profiel stijgbuis: vlak
- breedte douchestang: 41 mm
- douchehouder uit metaal
- zelfremmend glijstuk
- houder traploos verstelbaar
- kunststof wandsteunen
- kleur glijstang: chroom: wit of zwart

Bestaat verder uit:
- **Isiflex** doucheslang 160 cm (# 28276000)
- **Casetta** planchet van veiligheidsglas E (# 26511000)

Alternatieve maten

Unica glijstang E 90 cm met doucheslang	chroom	27640000	359,30	434,75
	wit/chroom	27640400	359,30	434,75

Bijpassende onderdelen

Casetta planchet van veiligheidsglas E	chroom	26511000	76,95	93,11

Maten bij maattekeningen worden aangeduid in mm. Prijs- en modelwijzigingen voorbehouden.

*Check van tevoren of dit product in de Special Finish van uw keuze beschikbaar is.

Glijstangen Modern

	Oppervlak	Art. Nr.	excl. BTW	incl. BTW
  **Unica** glijstang Raindance 90 cm met doucheslang · Bestaat verder uit: glijstang, doucheslang, schuifstuk · profiel stijgbuis: rechthoekig · breedte douchestang: 45 mm · douchehouder uit metaal · zelfremmend glijstuk · houder traploos verstelbaar **Bestaat verder uit:** · **Isiflex** doucheslang 160 cm (# 28276000)	chroom	27636000	278,25	336,68
Bijpassende onderdelen				
· **Raindance** Hoekmontageset		28694000	33,60	40,66
· **Casetta** Raindance Casetta zeepschalen	chroom	28698000	91,00	110,11
· **Raindance** Opvulschijfje	chroom	98993000	8,30	10,04
 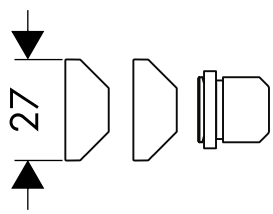 **Raindance** Hoekmontageset · van kunststof		28694000	33,60	40,66
 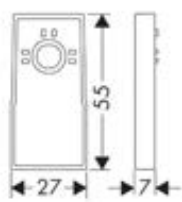 **Raindance** Opvulschijfje · geschikt als bevestiging en als verlenging van bevestiging · van kunststof	chroom	98993000	8,30	10,04
NEW  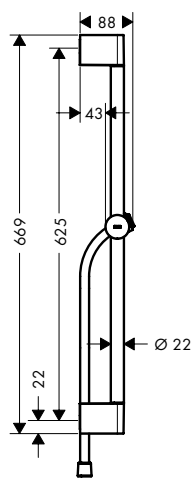 **Unica** glijstang 65 cm met push-schuifstuk en doucheslang · Bestaat verder uit: glijstang, schuifstuk, doucheslang · Draaihoek kan 45 graden worden versteld · profiel stijgbuis: rond · stangdiameter: 22 mm · in hoogte verstelbare handdouchehouder met externe Select knop · houder vast te zetten · houder traploos verstelbaar · wandhouder **Bestaat verder uit:** · **Isiflex** doucheslang 160 cm (# 28276000)	chroom	24400000	74,90	90,63
Alternatieve maten				
NEW · **Unica** glijstang 90 cm met push-schuifstuk en doucheslang	chroom	24401000	82,40	99,70

Maten bij maattekeningen worden aangeduid in mm. Prijs- en modelwijzigingen voorbehouden.

*Check van tevoren of dit product in de Special Finish van uw keuze beschikbaar is.

		Oppervlak	Art. Nr.	excl. BTW	incl. BTW
	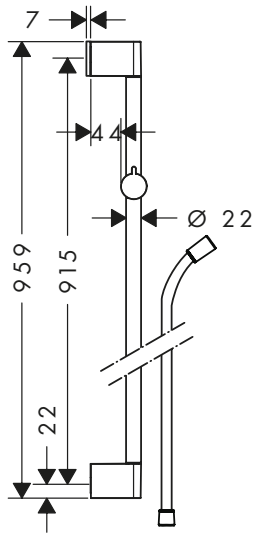				
Unica glijstang 90 cm met doucheslang · Bestaat verder uit: glijstang, doucheslang, schuifstuk · Draaihoek kan 45 graden worden versteld · profiel stijgbuis: rond · stangdiameter: 22 mm · houder vast te zetten · schuifstuk verstelbaar in 2 posities · wandhouder		chroom	26504000	*77,75*	94,08
Bestaat verder uit: · **Isiflex** doucheslang 160 cm (# 28276000)					
Alternatieve maten					
· **Unica** glijstang 65 cm met doucheslang		chroom	26503000	*71,15*	86,09
Alternatieve producten					
· **Unica** glijstang 90 cm		chroom	26506000	*57,85*	70,00
Bijpassende onderdelen					
· Opvulschijfje		chroom	97450000	*11,35*	13,73
	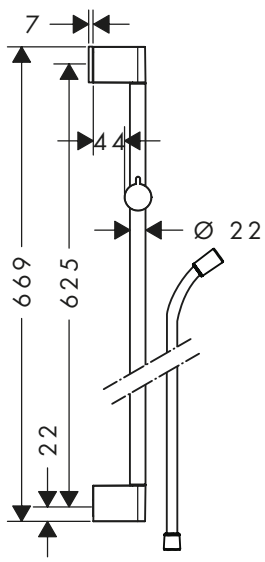				
Unica glijstang 65 cm met doucheslang · Bestaat verder uit: glijstang, doucheslang, schuifstuk · Draaihoek kan 45 graden worden versteld · profiel stijgbuis: rond · stangdiameter: 22 mm · houder vast te zetten · schuifstuk verstelbaar in 2 posities · wandhouder		chroom	26503000	*71,15*	86,09
Bestaat verder uit: · **Isiflex** doucheslang 160 cm (# 28276000)					
Alternatieve maten					
· **Unica** glijstang 90 cm met doucheslang		chroom	26504000	*77,75*	94,08
Alternatieve producten					
· **Unica** glijstang 65 cm		chroom	26505000	*51,40*	62,19
Bijpassende onderdelen					
· Opvulschijfje		chroom	97450000	*11,35*	13,73

Maten bij maattekeningen worden aangeduid in mm. Prijs- en modelwijzigingen voorbehouden.

*Check van tevoren of dit product in de Special Finish van uw keuze beschikbaar is.



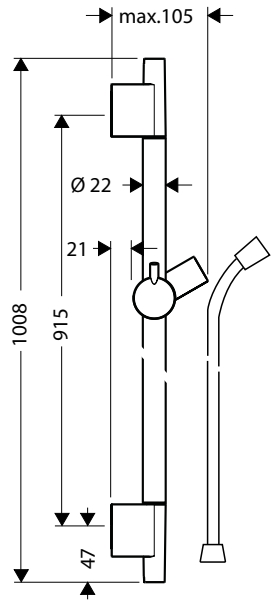

Unica S Puro glijstang 90 cm met doucheslang

Oppervlak	Art. Nr.	excl. BTW	incl. BTW
chroom	28631000	130,95	158,45
Brushed Bronze	28631140	208,70	252,53
Brushed Black Chrome	28631340	208,70	252,53
mat zwart	28631670	194,85	235,77
mat wit	28631700	194,85	235,77
Polished Gold Optic	28631990	208,70	252,53

- Bestaat verder uit: glijstang, doucheslang, schuifstuk
- profiel stijgbuis: rond
- stangdiameter: 22 mm
- douchehouder uit metaal
- houder vast te zetten
- houder traploos verstelbaar

Bestaat verder uit:
- **Isiflex** doucheslang 160 cm (# 28276XXX)

Alternatieve maten

· **Unica** glijstang S puro 65 cm met doucheslang	chroom	28632000	122,10	147,74
	Brushed Bronze	28632140	194,85	235,77
	Brushed Black Chrome	28632340	194,85	235,77
	mat zwart	28632670	181,95	220,16
	mat wit	28632700	181,95	220,16
	Polished Gold Optic	28632990	194,85	235,77

Bijpassende onderdelen

· **Casetta** 'S Puro zeepschaal	chroom	28679000	39,15	47,37
· Opvulschijfje	chroom	97450000	11,35	13,73



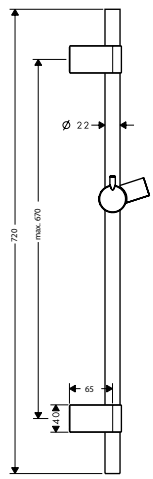

Unica glijstang S puro Reno 72 cm

chroom 28662000 126,45 153,00

- Bestaat verder uit: glijstang, schuifstuk
- profiel stijgbuis: rond
- stangdiameter: 22 mm
- afstand boorgaten is variabel: 400 mm - 670 mm
- houder vast te zetten
- houder traploos verstelbaar
- wandhouder
- variabele wandsteun

Alternatieve maten

· **Unica** glijstang S puro Reno 105 cm	chroom	28663000	132,85	160,75



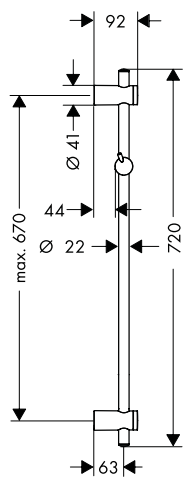

Unica glijstang Reno 72 cm

chroom 27704000 77,25 93,47

- Bestaat verder uit: glijstang, schuifstuk
- profiel stijgbuis: rond
- stangdiameter: 22 mm
- afstand boorgaten is variabel: 400 mm - 670 mm
- houder vast te zetten
- schuifstuk verstelbaar in 2 posities
- wandhouder
- variabele wandsteun
- lengte van glijstang instelbaar

Maten bij maattekeningen worden aangeduid in mm. Prijs- en modelwijzigingen voorbehouden.

*Check van tevoren of dit product in de Special Finish van uw keuze beschikbaar is.

	Oppervlak	Art. Nr.	excl. BTW	incl. BTW
Unica glijstang 90 cm met doucheslang	chroom	27610000	84,75	102,55
· Bestaat verder uit: glijstang, doucheslang, schuifstuk · profiel stijgbuis: rond · stangdiameter: 22 mm · houder van transparant kunststof · houder vast te zetten · houder traploos verstelbaar				
Bestaat verder uit: · **Isiflex** doucheslang 160 cm (# 28276000)				
Alternatieve maten				
· **Unica** glijstang 65 cm met doucheslang	chroom	27611000	75,50	91,36
Bijpassende onderdelen				
· **Casetta** 'C zeepschaal	chroom	28678000	15,45	18,69
· Opvulschijfje	chroom	97450000	11,35	13,73
Unica glijstang 90 cm met doucheslang	chroom	27614000	61,00	73,81
· Bestaat verder uit: glijstang, doucheslang, schuifstuk · profiel stijgbuis: rond · stangdiameter: 22 mm · houder vast te zetten · schuifstuk verstelbaar in 2 posities				
Bestaat verder uit: · **Metaflex** doucheslang 160 cm (# 28266000)				
Alternatieve maten				
· **Unica** glijstang 65 cm met doucheslang	chroom	27615000	57,75	69,88
Alternatieve producten				
· **Unica** glijstang 90 cm	chroom	27609000	56,30	68,12
Bijpassende onderdelen				
· **Casetta** 'C zeepschaal	chroom	28678000	15,45	18,69
· Opvulschijfje	chroom	97450000	11,35	13,73
Unica glijstang Varia 105 cm	chroom	27356000	70,25	85,00
· Bestaat verder uit: glijstang, schuifstuk · profiel stijgbuis: rond · stangdiameter: 22 mm · afstand boorgaten is variabel: 400 mm - 970 mm · schuifstuk verstelbaar in 2 posities · wandhouder · variabele wandsteun				
Alternatieve maten				
· **Unica** glijstang Varia 72 cm	chroom	27355000	63,60	76,96

Maten bij maattekeningen worden aangeduid in mm. Prijs- en modelwijzigingen voorbehouden.

*Check van tevoren of dit product in de Special Finish van uw keuze beschikbaar is.

	Oppervlak	Art. Nr.	excl. BTW	incl. BTW
Opvulschijfje · van kunststof	chroom	97450000	11,35	13,73



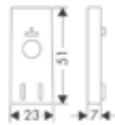

Unica Comfort glijstangen



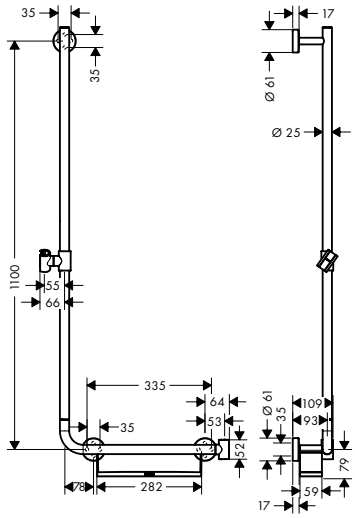

Unica glijstang Comfort 110 cm links · Bestaat verder uit: glijstang, planchet, schuifstuk · traploos in hoogte verstelbaar · Douchehouder kan verwijderd worden · 90° instelbaar schuifstuk, draait naar links en rechts, omhoog en omlaag · planchet planchet van kunststof, oppervlak wit, straalplaat los reinigbaar · profiel stijgbuis: rond · stangdiameter: 25 mm · douchehouder uit metaal · wandsteunen van metaal	wit/chroom	26403400	360,95	436,75
Alternatieve producten				
· **Unica** glijstang Comfort 110 cm rechts	wit/chroom	26404400	360,95	436,75
Bijpassende onderdelen				
· **Unica** voetsteun Comfort	chroom	26329000		



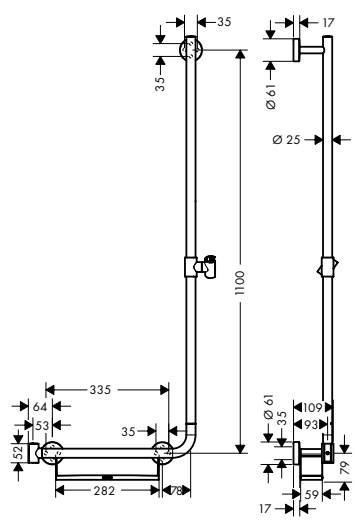

Unica glijstang Comfort 110 cm rechts · Bestaat verder uit: glijstang, planchet, schuifstuk · traploos in hoogte verstelbaar · Douchehouder kan verwijderd worden · 90° instelbaar schuifstuk, draait naar links en rechts, omhoog en omlaag · planchet straalplaat los reinigbaar · profiel stijgbuis: rond · stangdiameter: 25 mm · douchehouder uit metaal · houder vast te zetten · wandsteunen van metaal	wit/chroom	26404400	360,95	436,75
Alternatieve producten				
· **Unica** glijstang Comfort 110 cm links	wit/chroom	26403400	360,95	436,75
Bijpassende onderdelen				
· **Unica** voetsteun Comfort	chroom	26329000	174,00	210,54

Maten bij maattekeningen worden aangeduid in mm. Prijs- en modelwijzigingen voorbehouden.

*Check van tevoren of dit product in de Special Finish van uw keuze beschikbaar is.

		Oppervlak	Art. Nr.	excl. BTW	incl. BTW
	**Unica** glijstang Comfort 90 cm · Bestaat verder uit: glijstang, schuifstuk · traploos in hoogte verstelbaar · 90° instelbaar schuifstuk, draait naar links en rechts, omhoog en omlaag · profiel stijgbuis: rond · stangdiameter: 25 mm · douchehouder uit metaal · wandsteunen van metaal	chroom	26402000	227,30	275,03
	Alternatieve maten · **Unica** glijstang Comfort 65 cm	chroom	26401000	214,00	258,94
	Bijpassende onderdelen · **Unica** badgreep met planchet en wandhouder	wit/chroom	26328400	169,45	205,03
	· **Unica** voetsteun Comfort	chroom	26329000	174,00	210,54

Glijstangen Classic

	**Unica** glijstang Classic 65 cm met doucheslang · Bestaat verder uit: glijstang, doucheslang, schuifstuk · profiel stijgbuis: rond · stangdiameter: 22 mm · douchehouder uit metaal · houder vast te zetten · houder traploos verstelbaar	chroom Brushed Nickel	27617000 27617820	168,65 252,95	204,07 306,07
	Bestaat verder uit: · **Sensoflex** metalen doucheslang 160 cm (# 28136000)				
	Bijpassende onderdelen · Opvulschijfje Unica'Classic glijstang · **Casetta** 'C zeepschaal	chroom chroom	98992000 28678000	7,95 15,45	9,62 18,69
	Opvulschijfje · van kunststof	chroom	96184000	8,50	10,29
	**Casetta** 'C zeepschaal · met bevestigingsmateriaal · geschikt voor glijstangen diameter 22 mm	chroom	28678000	15,45	18,69
	**Casetta** Select E zeepschaal · met bevestigingsmateriaal · geschikt voor glijstangen diameter 18/22/25 mm	chroom	26519000	21,60	26,14

Maten bij maattekeningen worden aangeduid in mm. Prijs- en modelwijzigingen voorbehouden.

*Check van tevoren of dit product in de Special Finish van uw keuze beschikbaar is.

	Oppervlak	Art. Nr.	excl. BTW	incl. BTW
 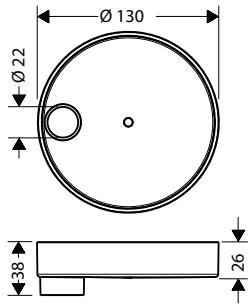				
Casetta 'S Puro zeepschaal · geschikt voor glijstangen diameter 22 mm	chroom	28679000	39,15	47,37

Rainfinity sets



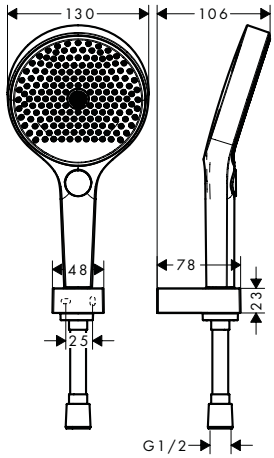

Rainfinity PowderRain douchehouderset 130 3jet met doucheslang 125 cm · Bestaat verder uit: handdouche, douchehouder, doucheslang · diameter handdouche 130 mm · PowderRain, Intense PowderRain, MonoRain · Select-knop voor wisselen straalsoort · geïntegreerde houderfunctie · meedraaiende wartel aan douchezijde tegen verdraaien van de doucheslang · wandsteunen van metaal · incl. uitspoelbaar vuilopvangzeef	chroom mat wit	26852000 26852700	185,85 241,40	224,88 292,09
Bestaat verder uit: · **Rainfinity** Handdouche 130 3jet (# 26864XXX) · **Isiflex** doucheslang 125 cm (# 28272XXX) · douchehouder Porter E (# 28387XXX)				
Alternatieve maten · **Rainfinity** PowderRain douchehouderset 130 3jet met doucheslang 160 cm	chroom mat wit	26851000 26851700	188,15 244,65	227,66 296,03



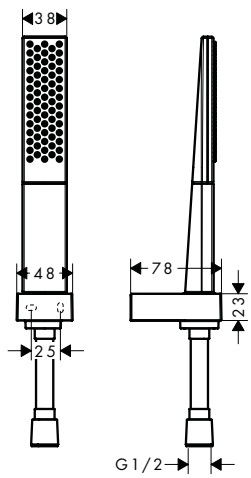

Rainfinity PowderRain douchehouderset 100 1jet met doucheslang 125 cm · Bestaat verder uit: staafhanddouche, douchehouder, doucheslang · diameter handdouche 100 x 38 mm · PowderRain · geïntegreerde houderfunctie · meedraaiende wartel aan douchezijde tegen verdraaien van de doucheslang · wandsteunen van metaal · incl. uitspoelbaar vuilopvangzeef	chroom mat wit	26857000 26857700	167,55 217,85	202,74 263,60
Bestaat verder uit: · **Rainfinity** Staafhanddouche 100 1jet (# 26866XXX) · **Isiflex** doucheslang 125 cm (# 28272XXX) · douchehouder Porter E (# 28387XXX)				
Alternatieve maten · **Rainfinity** PowderRain douchehouderset 100 1jet met doucheslang 160 cm	chroom mat wit	26856000 26856700	170,00 220,90	205,70 267,29

Maten bij maattekeningen worden aangeduid in mm. Prijs- en modelwijzigingen voorbehouden.

*Check van tevoren of dit product in de Special Finish van uw keuze beschikbaar is.

Raindance Select E sets



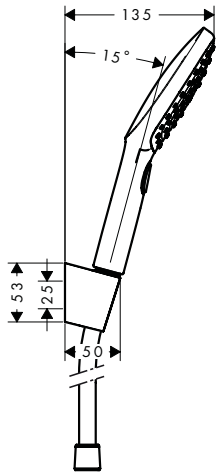

	Oppervlak	Art. Nr.	excl. BTW	incl. BTW
Raindance Select E badset 120 3jet met doucheslang 160 cm	chroom	26720000	138,25	167,28
	wit/chroom	26720400	138,25	167,28

Select · AirPower · Quick Clean · XXL Performance

- Bestaat verder uit: handdouche, douchehouder, doucheslang
- diameter handdouche 120 mm
- RainAir volle zachte regenstraal, Rain krachtige regenstraal, Whirl intensieve massagestraal
- Select-knop voor wisselen straalsoort
- geïntegreerde houderfunctie
- meedraaiende wartel aan douchezijde tegen verdraaien van de doucheslang
- douchehouder van plastic
- incl. uitspoelbaar vuilopvangzeef

Bestaat verder uit:
- **Raindance Select E** handdouche 120 3jet (# 26520XXX)
- Porter S wandhouder (# 28331000)
- **Isiflex** doucheslang 160 cm (# 28276000)

Alternatieve maten

Raindance Select E badset 120 3jet met doucheslang 125 cm	chroom	26700000	141,25	170,91
	wit/chroom	26700400	141,25	170,91

Raindance Select S sets



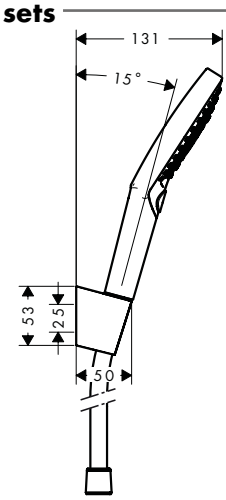

Raindance Select S badset 120 3jet PowderRain met doucheslang 125 cm	chroom	27669000	143,45	173,57

Select · Quick Clean · XXL Performance

- Bestaat verder uit: handdouche, douchehouder, doucheslang
- diameter handdouche 125 mm
- PowderRain, Rain krachtige regenstraal, Whirl intensieve massagestraal
- Select-knop voor wisselen straalsoort
- geïntegreerde houderfunctie
- meedraaiende wartel aan douchezijde tegen verdraaien van de doucheslang
- douchehouder van plastic
- incl. uitspoelbaar vuilopvangzeef

Bestaat verder uit:
- **Raindance Select S** handdouche 120 3jet PowderRain (# 26014000)
- Porter S wandhouder (# 28331000)
- **Isiflex** doucheslang 125 cm (# 28272000)

Alternatieve maten

Raindance Select S badset 120 3jet PowderRain met doucheslang 160 cm	chroom	27668000	143,55	173,70

Maten bij maattekeningen worden aangeduid in mm. Prijs- en modelwijzigingen voorbehouden.

*Check van tevoren of dit product in de Special Finish van uw keuze beschikbaar is.

	Oppervlak	Art. Nr.	excl. BTW	incl. BTW



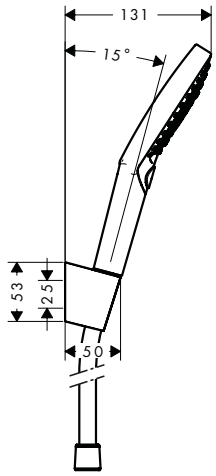

Raindance Select S badset 120 3jet met doucheslang 160 cm

- Bestaat verder uit: handdouche, douchehouder, doucheslang
- diameter handdouche 125 mm
- RainAir volle zachte regenstraal, Rain krachtige regenstraal, Whirl intensieve massagestraal
- Select-knop voor wisselen straalsoort
- geïntegreerde houderfunctie
- meedraaiende wartel aan douchezijde tegen verdraaien van de doucheslang
- douchehouder van plastic
- incl. uitspoelbaar vuilopvangzeef

Bestaat verder uit:
- **Raindance Select S** handdouche 120 3jet (# 26530XXX)
- Porter S wandhouder (# 28331000)
- **Isiflex** doucheslang 160 cm (# 28276000)

	Oppervlak	Art. Nr.	excl. BTW	incl. BTW
	chroom	26721000	138,25	167,28
	wit/chroom	26721400	138,25	167,28

Alternatieve maten

	Oppervlak	Art. Nr.	excl. BTW	incl. BTW
· **Raindance Select S** badset 120 3jet met doucheslang 125 cm	chroom	26701000	141,25	170,91
	wit/chroom	26701400	141,25	170,91

Pulsify Select S sets

NEW



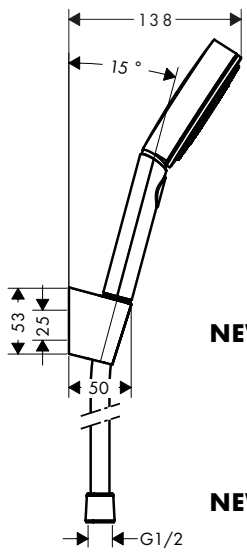

Pulsify Select S porterset 3jet Relaxation met doucheslang 125 cm

- Bestaat verder uit: handdouche, douchehouder, doucheslang
- diameter handdouche 105 mm
- PowderRain, IntenseRain, massagestraal
- Select-knop voor wisselen straalsoort
- geïntegreerde houderfunctie
- wandhouder

Bestaat verder uit:
- **Pulsify Select S** handdouche 3jet Relaxation (# 24110XXX)
- Porter S wandhouder (# 28331XXX)
- **Isiflex** doucheslang 125 cm (# 28272XXX)

	Oppervlak	Art. Nr.	excl. BTW	incl. BTW
	chroom	24302000	58,85	71,21
	mat zwart	24302670	76,50	92,57
	mat wit	24302700	76,50	92,57

Alternatieve producten

	Oppervlak	Art. Nr.	excl. BTW	incl. BTW
NEW · **Pulsify S** porterset 105 1jet met doucheslang 125 cm	chroom	24301000	52,45	63,46
	mat zwart	24301670	68,15	82,46
	mat wit	24301700	68,15	82,46
NEW · **Pulsify Select S** porterset 105 3jet Relaxation met doucheslang 160 cm	chroom	24303000	63,15	76,41
	mat zwart	24303670	82,05	99,28
	mat wit	24303700	82,05	99,28

Maten bij maattekeningen worden aangeduid in mm. Prijs- en modelwijzigingen voorbehouden.

*Check van tevoren of dit product in de Special Finish van uw keuze beschikbaar is.

	Oppervlak	Art. Nr.	excl. BTW	incl. BTW

NEW



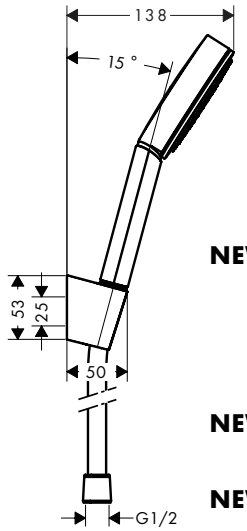

Pulsify S porterset 105 1jet met doucheslang 125 cm

	chroom	24301000	52,45	63,46
	mat zwart	24301670	68,15	82,46
	mat wit	24301700	68,15	82,46

Quick Clean | XXL Performance

- Bestaat verder uit: handdouche, douchehouder, doucheslang
- diameter handdouche 105 mm
- PowderRain
- geïntegreerde houderfunctie
- wandhouder

Bestaat verder uit:

NEW
- **Pulsify S** handdouche 105 1jet (# 24120XXX)
- Porter S wandhouder (# 28331XXX)
- **Isiflex** doucheslang 125 cm (# 28272XXX)

Alternatieve producten

NEW
- **Pulsify Select S** porterset 3jet Relaxation met doucheslang 125 cm

chroom	24302000	58,85	71,21
mat zwart	24302670	76,50	92,57
mat wit	24302700	76,50	92,57

NEW
- **Pulsify Select S** porterset 105 3jet Relaxation met doucheslang 160 cm

chroom	24303000	63,15	76,41
mat zwart	24303670	82,05	99,28
mat wit	24303700	82,05	99,28

Croma Select E sets



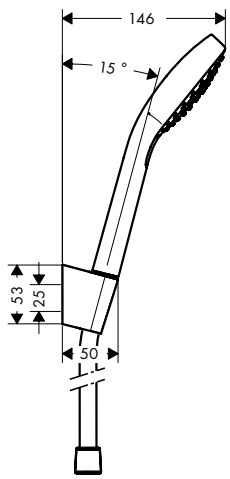

Croma Select E badset Vario/ Porter'S met doucheslang 125 cm

wit/chroom	26425400	79,70	96,44

Select | Quick Clean | XXL Performance

- Bestaat verder uit: handdouche, douchehouder, doucheslang
- diameter handdouche 110 mm
- Rain krachtige regenstraal, IntenseRain, TurboRain
- Select-knop voor wisselen straalsoort
- geïntegreerde houderfunctie
- meedraaiende wartel aan douchezijde tegen verdraaien van de doucheslang
- douchehouder van plastic
- incl. uitspoelbaar vuilopvangzeef

Bestaat verder uit:
- **Croma Select E** handdouche vario (# 26812400)
- Porter S wandhouder (# 28331000)
- **Isiflex** doucheslang 125 cm (# 28272000)

Alternatieve maten
- **Croma Select E** badset Vario/Porter 'S met doucheslang 160 cm

wit/chroom	26413400	83,80	101,40

Maten bij maattekeningen worden aangeduid in mm. Prijs- en modelwijzigingen voorbehouden.

*Check van tevoren of dit product in de Special Finish van uw keuze beschikbaar is.

	Oppervlak	Art. Nr.	excl. BTW	incl. BTW



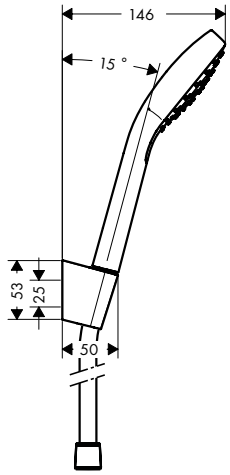

Croma Select E badset 1jet met doucheslang 125 cm

wit/chroom	26424400	66,45	80,40

- Bestaat verder uit: handdouche, douchehouder, doucheslang
- diameter handdouche 110 mm
- Rain krachtige regenstraal
- geïntegreerde houderfunctie
- meedraaiende wartel aan douchezijde tegen verdraaien van de doucheslang
- douchehouder van plastic
- incl. uitspoelbaar vuilopvangzeef

Bestaat verder uit:
- **Croma E** handdouche 110 1jet (# 26814400)
- Porter S wandhouder (# 28331000)
- **Isiflex** doucheslang 125 cm (# 28272000)

Alternatieve maten

wit/chroom	26412400	70,35	85,12

- **Croma Select E** badset 1jet met doucheslang 160 cm

Croma Select S sets



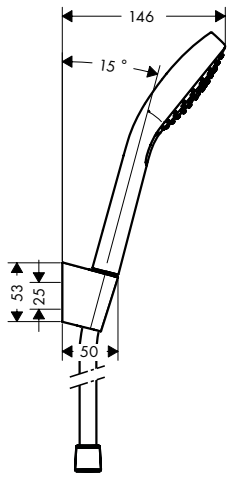

Croma Select S badset Vario/ Porter'S met doucheslang 125 cm

wit/chroom	26421400	79,70	96,44

- Bestaat verder uit: handdouche, douchehouder, doucheslang
- diameter handdouche 110 mm
- Rain krachtige regenstraal, IntenseRain, TurboRain
- Select-knop voor wisselen straalsoort
- geïntegreerde houderfunctie
- meedraaiende wartel aan douchezijde tegen verdraaien van de doucheslang
- douchehouder van plastic
- incl. uitspoelbaar vuilopvangzeef

Bestaat verder uit:
- **Croma Select S** handdouche vario (# 26802400)
- Porter S wandhouder (# 28331000)
- **Isiflex** doucheslang 125 cm (# 28272000)

Alternatieve maten

wit/chroom	26411400	83,80	101,40

- **Croma Select S** badset Vario/Porter'S met doucheslang 160 cm

Maten bij maattekeningen worden aangeduid in mm. Prijs- en modelwijzigingen voorbehouden.

*Check van tevoren of dit product in de Special Finish van uw keuze beschikbaar is.

	Oppervlak	Art. Nr.	excl. BTW	incl. BTW



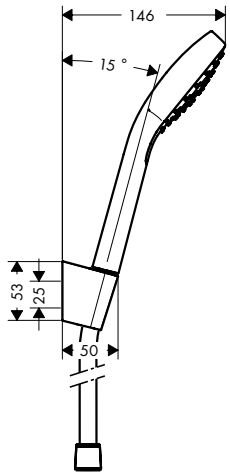

Croma Select S badset 1jet met doucheslang 125 cm

wit/chroom | 26420400 | 66,45 | 80,40

Quick Clean | XXL Performance

- Bestaat verder uit: handdouche, douchehouder, doucheslang
- diameter handdouche 110 mm
- Rain krachtige regenstraal
- geïntegreerde houderfunctie
- meedraaiende wartel aan douchezijde tegen verdraaien van de doucheslang
- douchehouder van plastic
- incl. uitspoelbaar vuilopvangzeef

Bestaat verder uit:
- **Croma S** handdouche 110 1jet (# 26804400)
- Porter S wandhouder (# 28331000)
- **Isiflex** doucheslang 125 cm (# 28272000)

Alternatieve maten
- **Croma Select S** badset 1jet met doucheslang 160 cm

wit/chroom | 26410400 | 70,35 | 85,12

Croma 100 sets



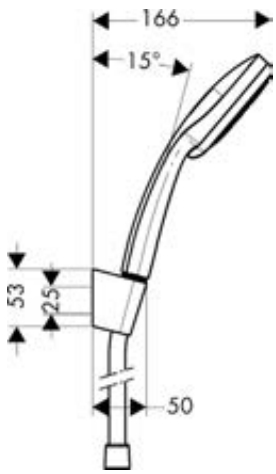

Croma 100 badset Multi/ Porter'S met doucheslang 125 cm

chroom | 27593000 | 88,20 | 106,72

Quick Clean | XXL Performance

- Bestaat verder uit: handdouche, douchehouder, doucheslang
- diameter handdouche 100 mm
- MonoRain, massagestraal, Rain krachtige regenstraal
- wisselen straalsoort door draaien straalplaat
- geïntegreerde houderfunctie
- meedraaiende wartel aan douchezijde tegen verdraaien van de doucheslang
- douchehouder van plastic
- incl. uitspoelbaar vuilopvangzeef

Bestaat verder uit:
- **Croma 100** handdouche multi (# 28536000)
- Porter S wandhouder (# 28331000)
- **Isiflex** doucheslang 125 cm (# 28272000)

Alternatieve maten
- **Croma 100** badset Multi/ Porter 'S met doucheslang 160 cm

chroom | 27595000 | 93,90 | 113,62

Maten bij maattekeningen worden aangeduid in mm. Prijs- en modelwijzigingen voorbehouden.

*Check van tevoren of dit product in de Special Finish van uw keuze beschikbaar is.

	Oppervlak	Art. Nr.	excl. BTW	incl. BTW



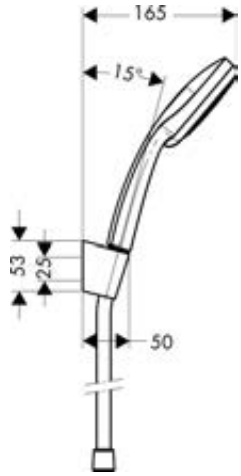

Croma 100 badset Vario/Porter 'S met doucheslang 125 cm

- Bestaat verder uit: handdouche, douchehouder, doucheslang
- diameter handdouche 100 mm
- Rain krachtige regenstraal, normale straal, krachtige shampoostraal, massagestraal
- wisselen straalsoort door draaien straalplaat
- geïntegreerde houderfunctie
- meedraaiende wartel aan douchezijde tegen verdraaien van de doucheslang
- douchehouder van plastic
- incl. uitspoelbaar vuilopvangzeef

Bestaat verder uit:
- **Croma 100** handdouche vario (# 28535000)
- Porter S wandhouder (# 28331000)
- **Isiflex** doucheslang 125 cm (# 28272000)

chroom	27592000	62,15	75,20	

Alternatieve maten

· **Croma 100** badset Vario/ Porter'S met doucheslang 160 cm	chroom	27594000	65,70	79,50





Croma 100 badset 1jet/ Porter'S met doucheslang 125 cm

- Bestaat verder uit: handdouche, douchehouder, doucheslang
- diameter handdouche 100 mm
- Rain krachtige regenstraal
- geïntegreerde houderfunctie
- meedraaiende wartel aan douchezijde tegen verdraaien van de doucheslang
- douchehouder van plastic
- incl. uitspoelbaar vuilopvangzeef

Bestaat verder uit:
- **Croma 100** handdouche 1jet (# 28580000)
- Porter S wandhouder (# 28331000)
- **Isiflex** doucheslang 125 cm (# 28272000)

chroom	27574000	56,60	68,49	

Alternatieve maten

· **Croma 100** badset 1jet/Porter 'S met doucheslang 160 cm	chroom	27575000	58,60	70,91

Maten bij maattekeningen worden aangeduid in mm. Prijs- en modelwijzigingen voorbehouden.

*Check van tevoren of dit product in de Special Finish van uw keuze beschikbaar is.

Crometta sets



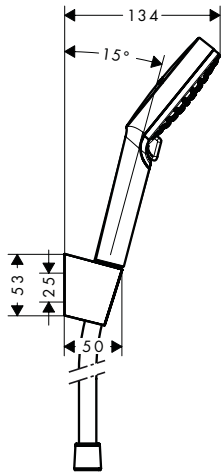

		Oppervlak	Art. Nr.	excl. BTW	incl. BTW
	Crometta badset Vario/Porter 'S met doucheslang 125 cm · Bestaat verder uit: handdouche, douchehouder, doucheslang · diameter handdouche 100 mm · Rain krachtige regenstraal, IntenseRain · wisselen straalsoort door draaien straalplaat · geïntegreerde houderfunctie · meedraaiende wartel aan douchezijde tegen verdraaien van de doucheslang · douchehouder van plastic · incl. uitspoelbaar vuilopvangzeef	wit/chroom	26691400	43,65	52,82
	Bestaat verder uit: · **Crometta** handdouche vario (# 26330400) · Porter S wandhouder (# 28331000) · **Isiflex** doucheslang 125 cm (# 28272000)				
	Alternatieve maten				
	· **Crometta** badset Vario/Porter'S met doucheslang 160 cm	wit/chroom	26692400	46,75	56,57
	Waterbesparende EcoSmart versie				
	· **Crometta** badset Vario EcoSmart 9 l/min/Porter 'S met doucheslang 125 cm	wit/chroom	26693400	43,85	53,06
	· **Crometta** badset Vario EcoSmart 9 l/min/Porter 'S met doucheslang 160 cm	wit/chroom	26694400	46,65	56,45



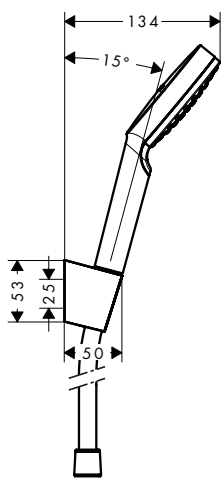

		Oppervlak	Art. Nr.	excl. BTW	incl. BTW
	Crometta badset 1jet met doucheslang 125 cm · Bestaat verder uit: handdouche, douchehouder, doucheslang · diameter handdouche 100 mm · Rain krachtige regenstraal · geïntegreerde houderfunctie · meedraaiende wartel aan douchezijde tegen verdraaien van de doucheslang · douchehouder van plastic · incl. uitspoelbaar vuilopvangzeef	wit/chroom	26690400	41,00	49,61
	Bestaat verder uit: · **Crometta** handdouche 100 1jet (# 26331400) · Porter S wandhouder (# 28331000) · **Isiflex** doucheslang 125 cm (# 28272000)				
	Alternatieve maten				
	· **Crometta** badset 1jet met doucheslang 160 cm	wit/chroom	26567400	43,65	52,82
	· **Crometta** badset 1jet EcoSmart 9 l/min met doucheslang 160 cm	wit/chroom	26569400	43,85	53,06
	Waterbesparende EcoSmart versie				
	· **Crometta** badset 1jet EcoSmart 9 l/min met doucheslang 125 cm	wit/chroom	26568400	40,85	49,43
	· **Crometta** badset 1jet EcoSmart 9 l/min met doucheslang 160 cm	wit/chroom	26569400	43,85	53,06

Maten bij maattekeningen worden aangeduid in mm. Prijs- en modelwijzigingen voorbehouden.

*Check van tevoren of dit product in de Special Finish van uw keuze beschikbaar is.

Crometta 85 sets



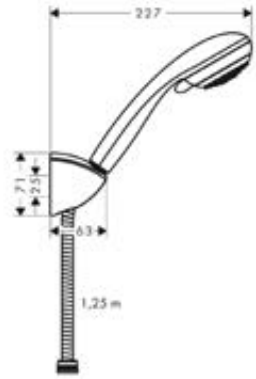

	Oppervlak	Art. Nr.	excl. BTW	incl. BTW
Crometta 85 badset Vario/ Porter 'C met doucheslang 125 cm	chroom	27558000	38,00	45,98

Quick Clean

- Bestaat verder uit: handdouche, douchehouder, doucheslang
- diameter handdouche 85 mm
- instelbare variostraal, normale straal
- wisselen straalsoort door draaien straalplaat
- geïntegreerde houderfunctie
- douchehouder van plastic
- incl. uitspoelbaar vuilopvangzeef

Bestaat verder uit:
- **Crometta 85** handdouche vario (# 28562000)
- Porter C wandhouder (# 27521000)
- **Metaflex** doucheslang 125 cm (# 28262000)

Alternatieve maten

Crometta 85 badset Vario/Porter'C met doucheslang 160 cm	chroom	27559000	40,20	48,64



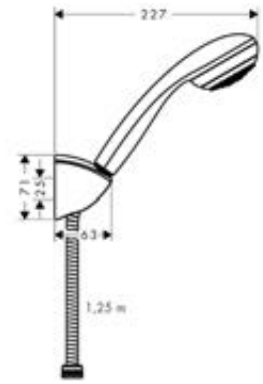

Crometta 85 badset 1jet/ Porter'C met doucheslang 125 cm	chroom	27576000	32,80	39,69

Quick Clean

- Bestaat verder uit: handdouche, douchehouder, doucheslang
- diameter handdouche 85 mm
- normale straal
- geïntegreerde houderfunctie
- douchehouder van plastic
- incl. uitspoelbaar vuilopvangzeef

Bestaat verder uit:
- **Crometta 85** handdouche 1jet (# 28585000)
- Porter C wandhouder (# 27521000)
- **Metaflex** doucheslang 125 cm (# 28262000)

Alternatieve maten

Crometta 85 badset 1jet/Porter'C met doucheslang 160 cm	chroom	27577000	35,20	42,59

Vernis Blend sets

NEW



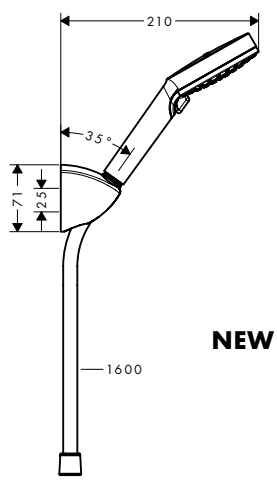

Vernis Blend badset met doucheslang 160 cm	chroom	26273000	39,05	47,25

Quick Clean

XXL Performance

- Bestaat verder uit: handdouche, douchehouder, doucheslang
- diameter handdouche 100 mm
- Rain krachtige regenstraal, IntenseRain
- wisselen straalsoort door draaien straalplaat
- geïntegreerde houderfunctie
- wandhouder
- incl. uitspoelbaar vuilopvangzeef

Bestaat verder uit:

NEW
- **Vernis Blend** handdouche 100 Vario (# 26270000)
- Porter C wandhouder (# 27521000)
- **Metaflex** doucheslang 160 cm (# 28266000)

Waterbesparende EcoSmart versie

NEW

Vernis Blend badset Vario EcoSmart met doucheslang 160 cm	chroom	26278000	39,05	47,25

Maten bij maattekeningen worden aangeduid in mm. Prijs- en modelwijzigingen voorbehouden.

*Check van tevoren of dit product in de Special Finish van uw keuze beschikbaar is.

		Oppervlak	Art. Nr.	excl. BTW	incl. BTW
Bidet					
	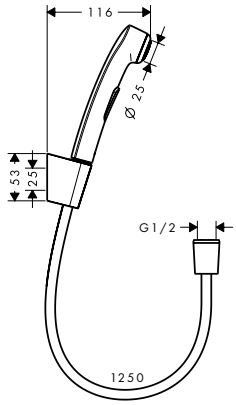	bidet handdouche 1jet met wandhouder en drukbestendige doucheslang · Bestaat verder uit: bidet handdouche, douchehouder, chroomkleurige doucheslang · geïntegreerde houderfunctie · met terugslagklep · we raden aan om dit product te gebruiken met een stopkraan in de leiding · douchehouder van plastic · incl. uitspoelbaar vuilopvangzeef **Bestaat verder uit:** · Porter S wandhouder (# 28331XXX)	chroom Brushed Bronze Brushed Black Chrome Polished Gold Optic	32129000 32129140 32129340 32129990	75,25 165,85 165,85 165,85	91,05 200,68 200,68 200,68
		Alternatieve maten · bidet handdouche 1jet met wandhouder en drukbestendige doucheslang	chroom Brushed Bronze Brushed Black Chrome rvs look Polished Gold Optic	32128000 32128140 32128340 32128800 32128990	79,25 141,05 141,05 141,05 141,05	95,89 170,67 170,67 170,67 170,67
Douchehouder Modern						
	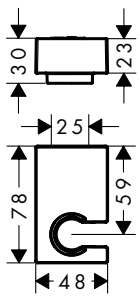	douchehouder Porter E · vaste bevestigingspositie · voor slangen met konische moer · metaal	chroom Brushed Bronze Brushed Black Chrome mat zwart mat wit Polished Gold Optic	28387000 28387140 28387340 28387670 28387700 28387990	56,20 77,45 77,45 72,25 72,25 77,45	68,00 93,71 93,71 87,42 87,42 93,71
	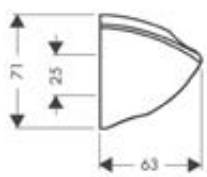	Porter C wandhouder · vaste bevestigingspositie · voor slangen met konische moer · kunststof	chroom	27521000	23,35	28,25
	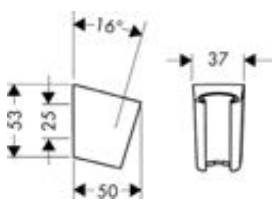	Porter S wandhouder · vaste bevestigingspositie · voor slangen met konische moer · kunststof	chroom Brushed Bronze Brushed Black Chrome mat zwart mat wit rvs look Polished Gold Optic	28331000 28331140 28331340 28331670 28331700 28331800 28331990	25,65 38,55 38,55 39,70 39,70 31,10 38,55	31,04 46,65 46,65 48,04 48,04 37,63 46,65
	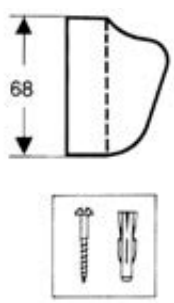	Wandhouder · vaste bevestigingspositie · voor slangen met konische moer · kunststof	chroom	28321000	23,10	27,95

Maten bij maattekeningen worden aangeduid in mm. Prijs- en modelwijzigingen voorbehouden.

*Check van tevoren of dit product in de Special Finish van uw keuze beschikbaar is.

	Oppervlak	Art. Nr.	excl. BTW	incl. BTW
Douchehouder Porter Reno	chroom	28335000	37,65	45,56



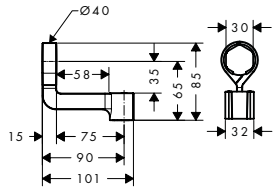

- vaste bevestigingspositie
- voor slangen met konische moer
- metaal

Porter Vario wandhouder	chroom	28328000	37,65	45,56



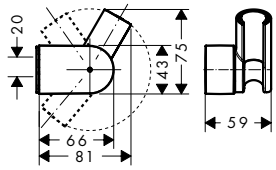

- de hoek van de doucheouder kan traploos versteld worden
- voor slangen met konische moer
- metaal

Douchehouder Classic

Porter Classic wandhouder	chroom	28324000	29,60	35,82



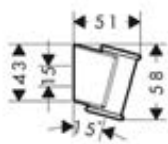

- vaste bevestigingspositie
- voor slangen met konische moer
- kunststof

Fixfit Porter wandhouder Modern



Rainfinity muuraansluiting Porter 500 met douchehouder en planchet L	chroom mat wit	26843000 26843700	400,65 520,75	484,79 630,11

- 500 mm planchet
- met geïntegreerde douchehouder
- metalen muuraansluitbocht
- met terugslagklep
- aansluiting: ½"
- voor doucheslang met konische moer aan beide zijden
- planchet van veiligheidsglas
- Oppervlak van het planchet bij kleurvariant -000= spiegelglas, bij de kleurvariant -700 = grafietkleurig

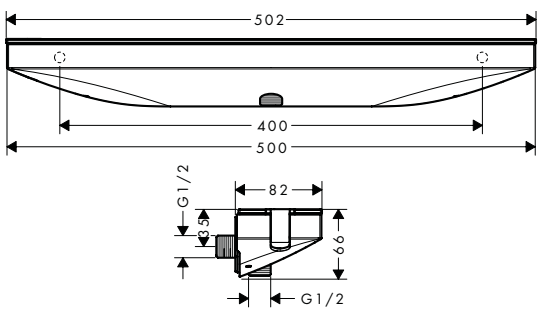

Alternatieve producten

Rainfinity muuraansluiting porter 500 met douchehouder en planchet R	chroom mat wit	26858000 26858700	400,65 520,75	484,79 630,11

Maten bij maattekeningen worden aangeduid in mm. Prijs- en modelwijzigingen voorbehouden.

*Check van tevoren of dit product in de Special Finish van uw keuze beschikbaar is.

	Oppervlak	Art. Nr.	excl. BTW	incl. BTW
Rainfinity muuraansluiting porter 500 met douchehouder en planchet R	chroom mat wit	26858000 26858700	400,65 520,75	484,79 630,11



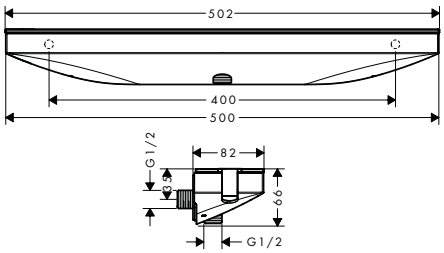

- 500 mm planchet
- met geïntegreerde douchehouder
- plastic verbindingshoek met metalen kogelgewricht
- metalen muuraansluitbocht
- met terugslagklep
- aansluiting: ½"
- voor doucheslang met konische moer aan beide zijden
- planchet van veiligheidsglas
- Oppervlak van het planchet bij kleurvariant -000= spiegelglas, bij de kleurvariant -700 = grafietkleurig

FixFit muuraansluitbocht E met wandhouder	chroom	26485000	89,15	107,87



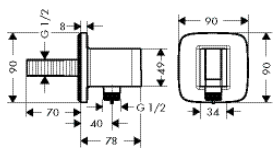

- Bestaat verder uit: wandaansluiting, rozet
- vaste bevestigingspositie
- voor slangen met konische moer
- met terugslagklep

FixFit muuraansluitbocht S met wandhouder	chroom	26487000	89,15	107,87



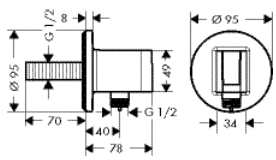

- Bestaat verder uit: wandaansluiting, rozet
- vaste bevestigingspositie
- voor slangen met konische moer
- met terugslagklep

FixFit muuraansluitbocht Square met wandhouder	chroom	26486000	89,15	107,87



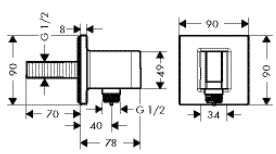

- Bestaat verder uit: wandaansluiting, rozet
- vaste bevestigingspositie
- voor slangen met konische moer
- met terugslagklep

FixFit muuraansluitbocht Porter 300 met wandhouder en slangaansluiting	chroom wit/chroom	26456000 26456400	182,25 182,25	220,52 220,52



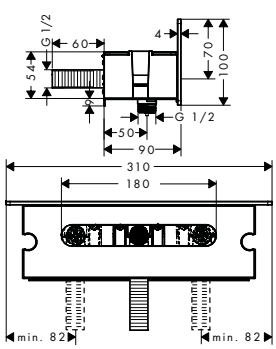

- 300 mm planchet
- geïntegreerde houderfunctie
- metalen muuraansluitbocht
- met terugslagklep
- aansluiting: ½"
- flexibele plaatsing, aanpasbaar met 77.5 mm naar links of rechts.
- voor doucheslang met konische moer aan beide zijden
- veiligheidsglas in wit en chroom

Maten bij maattekeningen worden aangeduid in mm. Prijs- en modelwijzigingen voorbehouden.

*Check van tevoren of dit product in de Special Finish van uw keuze beschikbaar is.

Fixfit slangaansluiting Modern

	Oppervlak	Art. Nr.	excl. BTW	incl. BTW
 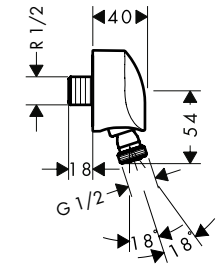				
FixFit muuraansluitbocht E met terugslagklep en kogelgewricht · doucheslangaansluiting met kogelgewricht · plastic verbindingshoek met metalen kogelgewricht · met terugslagklep	chroom	27505000	33,30	40,29
 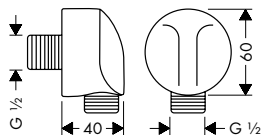				
FixFit muuraansluitbocht E zonder terugslagklep · metalen muuraansluitbocht · aansluiting: ½" · voor doucheslang met konische moer aan beide zijden	chroom Brushed Bronze Brushed Black Chrome mat zwart mat wit Polished Gold Optic	27454000 27454140 27454340 27454670 27454700 27454990	29,50 46,65 46,65 42,75 42,75 46,65	35,70 56,45 56,45 51,73 51,73 56,45
Alternatieve producten · **FixFit** Fixfit muuraansluitbocht met geïntegreerde terugslagklep	chroom	27458000	78,65	95,17
 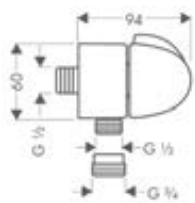				
FixFit muuraansluitbocht E-stop met terugslagklep en stopkraan · met geïntegreerde stopkraan · met keramische kraan · met terugslagklep · 90° stopkraan -> ¼ draaien · vrije doorstroom 30l/ min bij 3 bar · adapter voor G½ naar G¾ aansluiting	chroom	27452000	99,00	119,79
 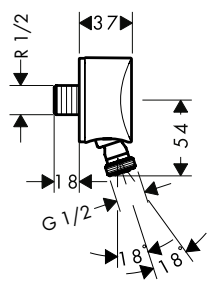				
FixFit muuraansluitbocht S met terugslagklep en kogelgewricht · doucheslangaansluiting met kogelgewricht · plastic verbindingshoek met metalen kogelgewricht · met terugslagklep	chroom	27506000	37,90	45,86
 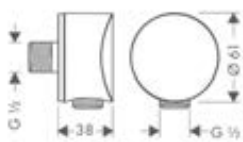				
FixFit muuraansluitbocht S zonder terugslagklep · metalen muuraansluitbocht	chroom	27453000	34,20	41,38
Alternatieve producten · **FixFit** muuraansluitbocht S met terugslagklep	chroom	27456000	61,55	74,48
· **FixFit** muuraansluitbocht S kunststof met terugslagklep	chroom Brushed Bronze Brushed Black Chrome mat zwart mat wit Polished Gold Optic	26453000 26453140 26453340 26453670 26453700 26453990	28,30 42,55 42,55 39,70 39,70 42,55	34,24 51,49 51,49 48,04 48,04 51,49

Maten bij maattekeningen worden aangeduid in mm. Prijs- en modelwijzigingen voorbehouden.

*Check van tevoren of dit product in de Special Finish van uw keuze beschikbaar is.

	Oppervlak	Art. Nr.	excl. BTW	incl. BTW
FixFit muuraansluitbocht Square met terugslagklep	chroom	26455000	28,30	34,24
	Brushed Bronze	26455140	43,65	52,82
	Brushed Black Chrome	26455340	43,65	52,82
	mat zwart	26455670	40,75	49,31
	mat wit	26455700	40,75	49,31
	Polished Gold Optic	26455990	43,65	52,82



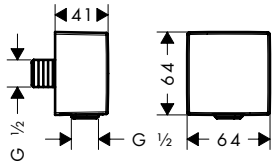

- kunststof muuraansluitbocht
- met terugslagklep

	Oppervlak	Art. Nr.	excl. BTW	incl. BTW
FixFit muuraansluitbocht met terugslagklep en kogelgewricht	chroom	27414000	43,65	52,82
	Brushed Bronze	27414140	65,60	79,38
	Brushed Black Chrome	27414340	65,60	79,38
	rvs look	27414800	65,60	79,38
	Polished Gold Optic	27414990	65,60	79,38



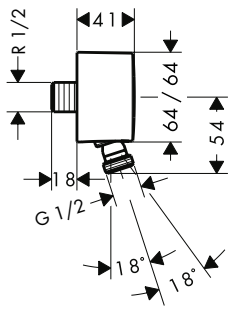

- doucheslangaansluiting met kogelgewricht
- plastic verbindingshoek met metalen kogelgewricht
- kunststof
- met terugslagklep
- aansluiting: ½"
- voor doucheslang met konische moer aan beide zijden

	Oppervlak	Art. Nr.	excl. BTW	incl. BTW
FixFit muuraansluitbocht met terugslagklep	chroom	26457000	28,30	34,24
	Brushed Bronze	26457140	40,65	49,19
	Brushed Black Chrome	26457340	40,65	49,19
	mat zwart	26457670	40,35	48,82
	mat wit	26457700	40,35	48,82
	Polished Gold Optic	26457990	40,65	49,19



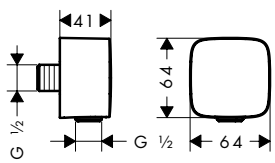

- kunststof muuraansluitbocht
- met terugslagklep

Fixfit slangaansluiting Classic

	Oppervlak	Art. Nr.	excl. BTW	incl. BTW
Verloop ½-¾"	chroom	02024000	4,80	5,81

- beperking van DN20 tot DN15



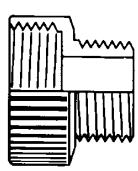

Maten bij maattekeningen worden aangeduid in mm. Prijs- en modelwijzigingen voorbehouden.

*Check van tevoren of dit product in de Special Finish van uw keuze beschikbaar is.

Doucheslangen en houders



Sensoflex Doucheslangen — Pagina 142



Isiflex Doucheslangen — Pagina 142



Comfortflex Doucheslangen — Pagina 143



Metaflex Doucheslangen — Pagina 143



Sensoflex metalen doucheslangen



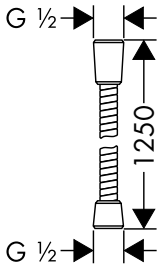

	Oppervlak	Art. Nr.	excl. BTW	incl. BTW
Sensoflex metalen doucheslang 125 cm	chroom	28132000	39,15	47,37

- doucheslang van metaal
- eenvoudig te reinigen kunststof huls
- lengte: 1,25 m
- meedraaiende wartel aan douchezijde tegen verdraaien van de doucheslang
- met knikbescherming

Alternatieve maten

· **Sensoflex** metalen doucheslang 160 cm	chroom	28136000	41,00	49,61
· **Sensoflex** metalen doucheslang 200 cm	chroom	28134000	42,95	51,97

Isiflex doucheslangen



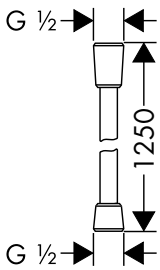

Isiflex doucheslang 125 cm	chroom	28272000	27,95	33,82
	Brushed Bronze	28272140	42,00	50,82
	Brushed Black Chrome	28272340	42,00	50,82
	wit	28272450	34,75	42,05
	mat zwart	28272670	40,35	48,82
	mat wit	28272700	40,35	48,82
	Polished Gold Optic	28272990	42,00	50,82

- doucheslang van hoogwaardig kunststof
- eenvoudig te reinigen kunststof huls
- lengte: 1,25 m
- meedraaiende wartel aan douchezijde tegen verdraaien van de doucheslang
- met knikbescherming

Alternatieve maten

· **Isiflex** doucheslang 160 cm	chroom	28276000	30,10	36,42
	Brushed Bronze	28276140	47,80	57,84
	Brushed Black Chrome	28276340	47,80	57,84
	wit	28276450	37,55	45,44
	mat zwart	28276670	40,35	48,82
	mat wit	28276700	40,35	48,82
	Polished Gold Optic	28276990	47,80	57,84
· **Isiflex** doucheslang 200 cm	chroom	28274000	32,20	38,96
	Brushed Bronze	28274140	48,30	58,44
	Brushed Black Chrome	28274340	48,30	58,44
	Polished Gold Optic	28274990	48,30	58,44



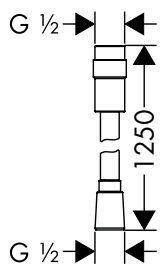

Isiflex doucheslang 125 cm met volumeregeling	chroom	28249000	51,65	62,50

- hoogwaardige kunststof slang met metaaleffect en volumecontrole
- eenvoudig te reinigen kunststof huls
- lengte: 1,25 m
- meedraaiende wartel aan douchezijde tegen verdraaien van de doucheslang
- met knikbescherming
- doorstoomhoeveelheid instelbaar tussen 6 l/min en 16 l/min

Alternatieve maten

· **Isiflex** doucheslang 160 cm met volumeregeling	chroom	28248000	53,95	65,28

Maten bij maattekeningen worden aangeduid in mm. Prijs- en modelwijzigingen voorbehouden.

*Check van tevoren of dit product in de Special Finish van uw keuze beschikbaar is.

Comfortflex doucheslangen



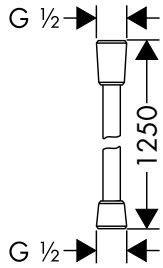

	Oppervlak	Art. Nr.	excl. BTW	incl. BTW
Comfortflex doucheslang 125 cm · hoogwaardige kunststof slang met metaaleffect · eenvoudig te reinigen kunststof huls · lengte: 1,25 m · meedraaiende wartel aan douchezijde tegen verdraaien van de doucheslang · met knikbescherming	chroom	28167000	19,40	23,47
Alternatieve maten				
· **Comfortflex** doucheslang 160 cm	chroom	28168000	20,70	25,05
· **Comfortflex** doucheslang 200 cm	chroom	28169000	26,00	31,46

Metaflex doucheslangen



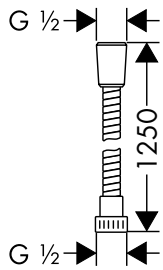

Metaflex doucheslang 125 cm · kunststof doucheslang met spiraaleffect · eenvoudig te reinigen kunststof huls · lengte: 1,25 m · zonder meedraaiende wartel · met knikbescherming	chroom	28262000	14,95	18,09
Alternatieve maten				
· **Metaflex** ´C doucheslang 150 cm	chroom	28263000	16,05	19,42
· **Metaflex** doucheslang 160 cm	chroom	28266000	16,05	19,42
· **Metaflex** doucheslang 175 cm	chroom	28265000	18,85	22,81
· **Metaflex** doucheslang 200 cm	chroom	28264000	21,40	25,89

Accessoires



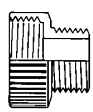

Verloop ½-¾" · beperking van DN20 tot DN15	chroom	02024000	4,80	5,81

Maten bij maattekeningen worden aangeduid in mm. Prijs- en modelwijzigingen voorbehouden.

*Check van tevoren of dit product in de Special Finish van uw keuze beschikbaar is.

Hoofddouches



Rainmaker Select	Pagina 148		Rainfinity	Pagina 153	
Raindance Rainmaker	Pagina 158		Raindance Select S	Pagina 161	
Raindance E	Pagina 162		Raindance S	Pagina 166	
Pulsify S	Pagina 170		Croma Select E	Pagina 172	
Croma Select S	Pagina 172		Croma E	Pagina 173	
Croma	Pagina 174		Crometta E	Pagina 176	
Crometta S	Pagina 176		Vernis Blend	Pagina 178	
Vernis Shape	Pagina 178				

hansgrohe hoofddouches

Productoverzicht

	Rainmaker Select					**Rainfinity**	
							
	Hoofddouche 460 3jet	Hoofddouche 460 2jet	Hoofddouche 460 1jet	Hoofddouche 580 3jet	Hoofddouche 360 3jet	Hoofddouche 360 1jet	Hoofddouche 250 3jet
Kleur	-400, -600	-400, -600	-400, -600	-400, -600	-000, -140, -340 -670, -700, -990	-000, -140, -340 -670, -700, -990	-000, -140, -340 -670, -700, -990
Douche-arm	■	■	■	■	■	■	■
Plafond-aansluiting	■	■	■		■	■	■
Standaard	18 l/min	18 l/min	19 l/min	20 l/min	28,1 l/min	21 l/min	20 l/min
EcoSmart 7,6-9 l/min	■	■	■	■			■
Green							
LowPressure							
Select							
QuickClean	■	■	■	■	■	■	■
XXL Performance	■	■	■	■	■	■	■
AirPower							
PowderRain					■	■	■
			pagina 148			pagina 153	

	Raindance S		**Pulsify S**		**Croma Select E**	**Croma Select S**	**Croma E**
		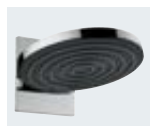		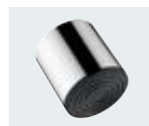			
	Hoofddouche 240 1jet PowderRain	Hoofddouche 260 2jet	Hoofddouche 260 1jet	Hoofddouche 105 1jet	Hoofddouche 180 2jet	Hoofddouche 180 2jet	Hoofddouche 280 1jet
Kleur	-000, -670, -700	-000, -670, -700	-000, -670, -700	-000, -670, -700	-000, -400	-000, -400	-000
Douche-arm	■	■	■	■	■	■	■
Plafond-aansluiting	■				■	■	■
Standaard	18 l/min	11,3 l/min	12,3 l/min	11,7 l/min	17 l/min	17 l/min	18,3 l/min
EcoSmart 7,6-9 l/min		■	■		■	■	■
Green				■			
LowPressure							
Select					■	■	
QuickClean	■	■	■	■	■	■	■
XXL Performance	■	■	■	■	■	■	■
AirPower							■
PowderRain	■	■	■	■			
	pagina 166		pagina 170		pagina 172	pagina 172	pagina 173

■ Leverbaar

	Raindance Rainmaker	**Raindance Rainfall**	**Raindance Select S**		**Raindance E**		**Raindance S**
							
Hoofddouche 250 1jet	Hoofddouche 600 3jet	Hoofddouche 180 2jet	Hoofddouche 300 2jet	Hoofddouche 240 2jet	Hoofddouche 300 1jet	Hoofddouche 360 1jet	Hoofddouche 300 1jet
-000, -140, -340 -670, -700, -990	-000	-000, -400	-000, -400	-000, -400	-000, -140, -340 -670, -700, -990	-000	-000
■		■	■	■	■	■	■
■	■		■	■	■	■	■
19 l/min	25 l/min	24 l/min	17 l/min	17 l/min	17 l/min	16,5 l/min	18 l/min
■				■	■		
			■	■			
■	■	■	■	■	■	■	■
■	■	■	■	■	■	■	■
	■	■	■	■	■	■	■
■							
pagina 153	pagina 158	pagina 159	pagina 161		pagina 162		pagina 166

Croma		**Croma 100**	**Crometta E**	**Crometta S**	**Crometta 85**	**Vernis Blend**	**Vernis Shape**
							
Hoofddouche 280 1jet	Hoofddouche 220 1jet	Hoofddouche Multi	Hoofddouche 240 1jet	Hoofddouche 240 1jet	Hoofddouche Multi	Hoofddouche 200 1jet	Hoofddouche 230 1jet
-000, -140, -340 -670, -700, -990	-000	-000	-000	-000	-000	-000, -670	-000, -670
■	■	■	■	■	■	■	■
■	■		■	■		■	■
15,6 l/min	19 l/min	20 l/min	18 l/min	18 l/min	15 l/min	12,4 l/min	12,4 l/min
■	■		■	■		■	■
						■	■
			■	■		■	■
■	■	■	■	■	■	■	■
■	■	■	■	■		■	■
■	■						
pagina 174		pagina 175	pagina 176	pagina 176	pagina 177	pagina 178	pagina 178

Rainmaker Select



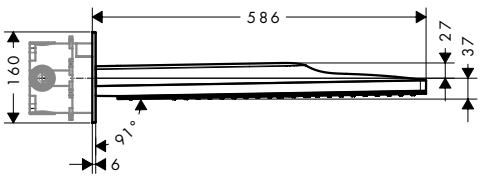

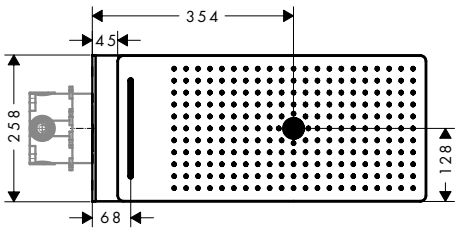

	Oppervlak	Art. Nr.	excl. BTW	incl. BTW
Rainmaker Select hoofddouche 580 3jet	wit/chroom	24001400	2.937,50	3.554,38
	zwart/chroom	24001600	2.937,50	3.554,38

Quick Clean | XXL Performance

- Bestaat verder uit: hoofddouche, muuraansluiting
- diameter straalplaat 586 x 258 mm
- Rain krachtige regenstraal, RainFlow waterval, MonoRain
- afdekplaat van plexiglas
- Eenvoudig schoon te maken straalschijf met glas-look
- max. waterdoorstroom bij 3 bar: 20 l/ min
- bediening van de 3 straalzones middels 3 stopkranen of een omstelkraan met 3 uitgangen - zie montagehandleiding voor aansluitmogelijkheden
- straalplaat voor reiniging afneembaar
- niet inbegrepen: inbouwdeel

Waterbesparende EcoSmart versie

· **Rainmaker Select** hoofddouche 580 3jet EcoSmart 9 l/ min	wit/chroom	24011400	2.937,50	3.554,38

Benodigde onderdelen

· inbouwdeel iBox Universal		01800180	132,05	159,78

Bijpassende onderdelen

· **ShowerSelect Glass** stopkraan afbouwdeel voor 3 functies	wit/chroom	15736400	562,10	680,14
· **ShowerSelect Glass** thermostaat afbouwdeel met stopkraan voor 1 functie en extra uitgang	wit/chroom	15735400	773,50	935,94



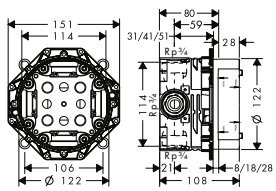

inbouwdeel iBox Universal	01800180	132,05	159,78

- geschikt voor alle afbouwdelen inbouw douches, bad- en douchekranen en thermostaten
- rotatiesymmetrische montage

Alternatieve producten

· inbouwdeel iBox Universal met voorafsluiters	01850180	187,95	227,42

Bijpassende onderdelen

· Verlengset 25 mm	13595000	48,65	58,87
· Montagerail voor iBox universal	96615000	33,90	41,02
· Montagehulpstuk iBox universal	93500000	16,60	20,09

Maten bij maattekeningen worden aangeduid in mm. Prijs- en modelwijzigingen voorbehouden.

*Check van tevoren of dit product in de Special Finish van uw keuze beschikbaar is.



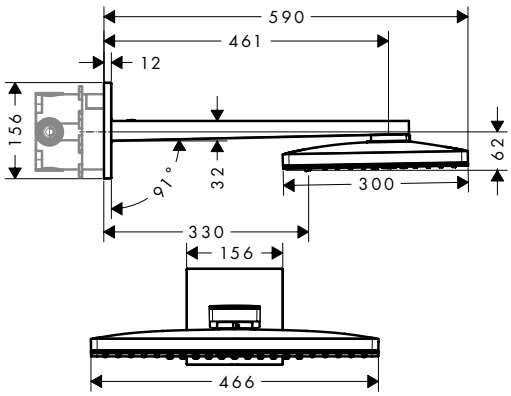

Rainmaker Select
hoofddouche 460 3jet
met douchearm

- Bestaat verder uit: hoofddouche, douchearm, rozet
- diameter straalplaat 466 x 300 mm
- Rain krachtige regenstraal, RainStream brede watervalstraal, MonoRain
- afdekplaat van plexiglas
- Eenvoudig schoon te maken straalschijf met glas-look
- lengte douche-arm 461 mm
- max. waterdoorstroom bij 3 bar: 18 l/ min
- bediening van de 3 straalzones middels 3 stopkranen of een omstelkraan met 3 uitgangen - zie montagehandleiding voor aansluitmogelijkheden
- straalplaat voor reiniging afneembaar
- hoofddouche los reinigbaar
- niet inbegrepen: inbouwdeel

Oppervlak	Art. Nr.	excl. BTW	incl. BTW
wit/chroom	24007400	2.670,50	3.231,31
zwart/chroom	24007600	2.670,50	3.231,31

Quick Clean | XXL Performance

Waterbesparende EcoSmart versie

·	**Rainmaker Select** hoofddouche 460 3jet EcoSmart 9 l/ min met douchearm	wit/chroom	24017400	2.670,50	3.231,31

Benodigde onderdelen

·	inbouwdeel iBox Universal		01800180	132,05	159,78

Bijpassende onderdelen

·	**ShowerSelect Glass** stopkraan afbouwdeel voor 3 functies	wit/chroom	15736400	562,10	680,14
·	**ShowerSelect Glass** thermostaat afbouwdeel met stopkraan voor 1 functie en extra uitgang	wit/chroom	15735400	773,50	935,94

Maten bij maattekeningen worden aangeduid in mm. Prijs- en modelwijzigingen voorbehouden.

*Check van tevoren of dit product in de Special Finish van uw keuze beschikbaar is.

	Oppervlak	Art. Nr.	excl. BTW	incl. BTW



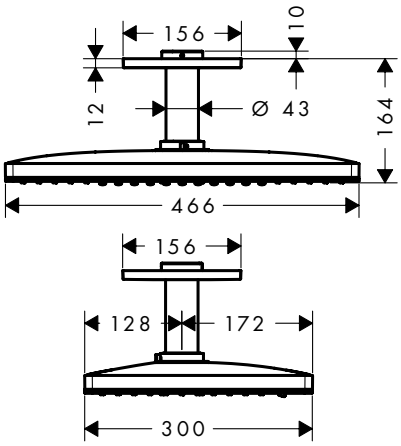

Rainmaker Select
hoofddouche 460 3jet
met plafondaansluiting

- Bestaat verder uit: hoofddouche, plafondbevestiging, rozet
- diameter straalplaat 466 x 300 mm
- Rain krachtige regenstraal, RainStream brede watervalstraal, MonoRain
- kogelgewricht: straalhoek hoofddouche verstelbaar
- afdekplaat van plexiglas
- Eenvoudig schoon te maken straalschijf met glas-look
- metalen plafondaansluiting
- plafondbevestiging 100 mm
- max. waterdoorstroom bij 3 bar: 23 l/min
- bediening van de 3 straalzones middels 3 stopkranen of een omstelkraan met 3 uitgangen - zie montagehandleiding voor aansluitmogelijkheden
- straalplaat voor reiniging afneembaar
- hoofddouche los reinigbaar
- niet inbegrepen: inbouwdeel

	Oppervlak	Art. Nr.	excl. BTW	incl. BTW
	wit/chroom	24006400	2.536,60	3.069,29
	zwart/chroom	24006600	2.536,60	3.069,29

Quick Clean | XXL Performance

Waterbesparende EcoSmart versie

· **Rainmaker Select** hoofddouche 460 3jet EcoSmart 9 l/min met plafondaansluiting	wit/chroom	24016400	2.536,60	3.069,29

Benodigde onderdelen

· **Rainmaker Select** inbouwdeel voor hoofddouche met plafondbevestiging		24010180	267,00	323,07

Bijpassende onderdelen

· **ShowerSelect Glass** stopkraan afbouwdeel voor 3 functies	wit/chroom	15736400	562,10	680,14
· **ShowerSelect Glass** thermostaat afbouwdeel met stopkraan voor 1 functie en extra uitgang	wit/chroom	15735400	773,50	935,94



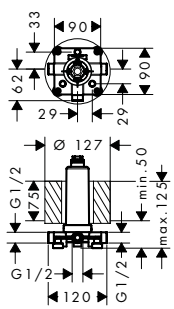

Rainmaker Select
inbouwdeel voor hoofddouche
met plafondbevestiging

- inclusief ommanteling van polystyreen als plaatsvervanger tijdens installatie

		24010180	267,00	323,07

Bijpassende onderdelen

· **Rainmaker Select** hoofddouche 460 1jet EcoSmart 9 l/min met plafondaansluiting	wit/chroom	24012400	1.735,80	2.100,32
· **Rainmaker Select** hoofddouche 460 1jet met plafondaansluiting	wit/chroom	24002400	1.735,80	2.100,32
	zwart/chroom	24002600	1.735,80	2.100,32
· **Rainmaker Select** hoofddouche 460 2jet EcoSmart 9 l/min met plafondaansluiting	wit/chroom	24014400		
· **Rainmaker Select** hoofddouche 460 2jet met plafondaansluiting	wit/chroom	24004400	2.269,85	2.746,52
	zwart/chroom	24004600	2.269,85	2.746,52
· **Rainmaker Select** hoofddouche 460 3jet met plafondaansluiting	wit/chroom	24006400	2.536,60	3.069,29
	zwart/chroom	24006600	2.536,60	3.069,29
· **Rainmaker Select** hoofddouche 460 3jet EcoSmart 9 l/min met plafondaansluiting	wit/chroom	24016400	2.536,60	3.069,29

Maten bij maattekeningen worden aangeduid in mm. Prijs- en modelwijzigingen voorbehouden.

*Check van tevoren of dit product in de Special Finish van uw keuze beschikbaar is.



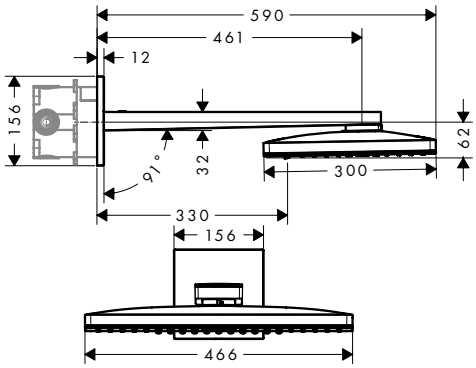

	Oppervlak	Art. Nr.	excl. BTW	incl. BTW
Rainmaker Select hoofddouche 460 2jet met douchearm	wit/chroom	24005400	2.403,40	2.908,11
	zwart/chroom	24005600	2.403,40	2.908,11

- Bestaat verder uit: hoofddouche, douchearm, rozet
- diameter straalplaat 466 x 300 mm
- Rain krachtige regenstraal, RainStream brede watervalstraal
- afdekplaat van plexiglas
- Eenvoudig schoon te maken straalschijf met glas-look
- lengte douche-arm 461 mm
- max. waterdoorstroom bij 3 bar: 18 l/ min
- de 2 straalzones moeten worden aangestuurd via 2 stopkranen of een omstelkraan met 2 uitgangen.
- straalplaat voor reiniging afneembaar
- hoofddouche los reinigbaar
- niet inbegrepen: inbouwdeel

Waterbesparende EcoSmart versie				
· **Rainmaker Select** hoofddouche 460 3jet EcoSmart 9 l/ min met douchearm	wit/chroom	24015400	2.403,40	2.908,11
Benodigde onderdelen				
· inbouwdeel iBox Universal		01800180	132,05	159,78
Bijpassende onderdelen				
· **ShowerSelect Glass** stopkraan afbouwdeel voor 3 functies	wit/chroom	15736400	562,10	680,14
· **ShowerSelect Glass** thermostaat afbouwdeel HighFlow	wit/chroom	15734400	562,10	680,14



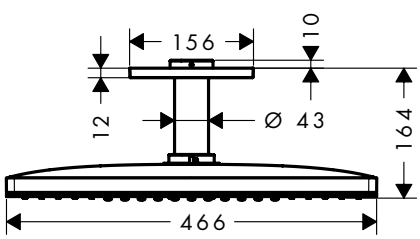

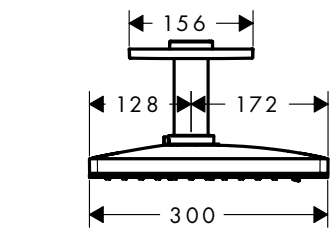

	Oppervlak	Art. Nr.	excl. BTW	incl. BTW
Rainmaker Select hoofddouche 460 2jet met plafondaansluiting	wit/chroom	24004400	2.269,85	2.746,52
	zwart/chroom	24004600	2.269,85	2.746,52

- Bestaat verder uit: hoofddouche, plafondbevestiging, rozet
- diameter straalplaat 466 x 300 mm
- Rain krachtige regenstraal, RainStream brede watervalstraal
- afdekplaat van plexiglas
- Eenvoudig schoon te maken straalschijf met glas-look
- metalen plafondaansluiting
- plafondbevestiging 100 mm
- max. waterdoorstroom bij 3 bar: 21 l/ min
- de 2 straalzones moeten worden aangestuurd via 2 stopkranen of een omstelkraan met 2 uitgangen.
- straalplaat voor reiniging afneembaar
- hoofddouche los reinigbaar
- niet inbegrepen: inbouwdeel

Waterbesparende EcoSmart versie				
· **Rainmaker Select** hoofddouche 460 2jet EcoSmart 9 l/ min met plafondaansluiting	wit/chroom	24014400	2.269,85	2.746,52
Benodigde onderdelen				
· **Rainmaker Select** inbouwdeel voor hoofddouche met plafondbevestiging		24010180	267,00	323,07
Bijpassende onderdelen				
· **ShowerSelect Glass** stopkraan afbouwdeel voor 3 functies	wit/chroom	15736400	562,10	680,14
· **ShowerSelect Glass** thermostaat afbouwdeel HighFlow	wit/chroom	15734400	562,10	680,14

Maten bij maattekeningen worden aangeduid in mm. Prijs- en modelwijzigingen voorbehouden.

*Check van tevoren of dit product in de Special Finish van uw keuze beschikbaar is.

	Oppervlak	Art. Nr.	excl. BTW	incl. BTW



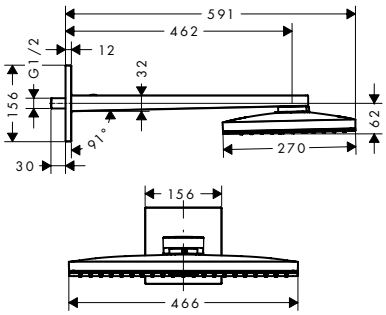

Rainmaker Select
hoofddouche 460 1jet
met douchearm

- Bestaat verder uit: hoofddouche, douchearm, rozet
- diameter straalplaat 466 x 270 mm
- Rain krachtige regenstraal
- afdekplaat van plexiglas
- Eenvoudig schoon te maken straalschijf met glas-look
- lengte douche-arm 462 mm
- max. waterdoorstroom bij 3 bar: 19 l/ min
- straalplaat voor reiniging afneembaar
- hoofddouche los reinigbaar

	Oppervlak	Art. Nr.	excl. BTW	incl. BTW
	wit/chroom	24003400	1.869,35	2.261,91
	zwart/chroom	24003600	1.869,35	2.261,91

Waterbesparende EcoSmart versie

	Oppervlak	Art. Nr.	excl. BTW	incl. BTW
· **Rainmaker Select** hoofddouche 460 1jet EcoSmart 9 l/ min met douchearm	wit/chroom	24013400	1.869,35	2.261,91

Bijpassende onderdelen

	Oppervlak	Art. Nr.	excl. BTW	incl. BTW
· **ShowerSelect Glass** thermostaat afbouwdeel voor 2 functies	wit/chroom	15738400	846,25	1.023,96
· **ShowerTablet Select** thermostaat opbouw voor 2 functies	wit/chroom	13184400	1.335,25	1.615,65



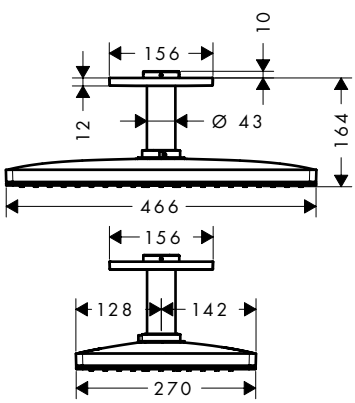

Rainmaker Select
hoofddouche 460 1jet
met plafondaansluiting

- Bestaat verder uit: hoofddouche, plafondbevestiging, rozet
- diameter straalplaat 466 x 270 mm
- Rain krachtige regenstraal
- afdekplaat van plexiglas
- Eenvoudig schoon te maken straalschijf met glas-look
- metalen plafondaansluiting
- plafondbevestiging 100 mm
- max. waterdoorstroom bij 3 bar: 21 l/ min
- straalplaat voor reiniging afneembaar
- hoofddouche los reinigbaar
- niet inbegrepen: inbouwdeel

	Oppervlak	Art. Nr.	excl. BTW	incl. BTW
	wit/chroom	24002400	1.735,80	2.100,32
	zwart/chroom	24002600	1.735,80	2.100,32

Waterbesparende EcoSmart versie

	Oppervlak	Art. Nr.	excl. BTW	incl. BTW
· **Rainmaker Select** hoofddouche 460 1jet EcoSmart 9 l/ min met plafondaansluiting	wit/chroom	24012400	1.735,80	2.100,32

Benodigde onderdelen

	Oppervlak	Art. Nr.	excl. BTW	incl. BTW
· **Rainmaker Select** inbouwdeel voor hoofddouche met plafondbevestiging		24010180	267,00	323,07

Bijpassende onderdelen

	Oppervlak	Art. Nr.	excl. BTW	incl. BTW
· **ShowerSelect Glass** thermostaat afbouwdeel voor 2 functies	wit/chroom	15738400	846,25	1.023,96
· **ShowerTablet Select** thermostaat opbouw voor 2 functies	wit/chroom	13184400	1.335,25	1.615,65

Maten bij maattekeningen worden aangeduid in mm. Prijs- en modelwijzigingen voorbehouden.

*Check van tevoren of dit product in de Special Finish van uw keuze beschikbaar is.

Rainfinity



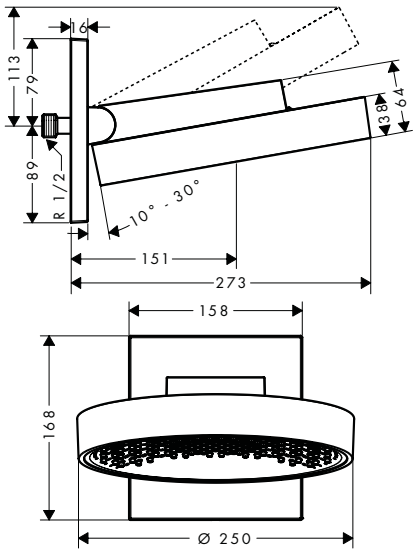

	Oppervlak	Art. Nr.	excl. BTW	incl. BTW
Rainfinity PowderRain hoofddouche 250 1jet met douchearm	chroom	26226000	837,65	1.013,56
	mat wit	26226700	1.088,90	1.317,57

- Bestaat verder uit: hoofddouche, muuraansluiting
- diameter straalplaat 250 mm
- PowderRain
- voorsprong uitloop 273 mm
- middelste stralschrijf: 151 mm
- afdekplaat van aluminium
- Oppervlak straalschijf: grafiet
- Douchekop is verticaal verstelbaar tussen 10-30°
- max. waterdoorstroom bij 3 bar: 19 l/min
- waterdoorstroom PowderRain (3 bar): 19 l/min
- hoofddouche los reinigbaar

Alternatieve maten

· **Rainfinity** PowderRain hoofddouche 360 1jet met douchearm	chroom	26230000	958,95	1.160,33
	Brushed Bronze	26230140	1.438,50	1.740,59
	Brushed Black Chrome	26230340	1.438,50	1.740,59
	mat zwart	26230670	1.246,65	1.508,45
	mat wit	26230700	1.246,80	1.508,63
	Polished Gold Optic	26230990	1.438,50	1.740,59

Waterbesparende EcoSmart versie

· **Rainfinity** PowderRain hoofddouche 250 1jet EcoSmart met douchearm	chroom	26227000	837,65	1.013,56
	mat wit	26227700	1.088,90	1.317,57

Maten bij maattekeningen worden aangeduid in mm. Prijs- en modelwijzigingen voorbehouden.

*Check van tevoren of dit product in de Special Finish van uw keuze beschikbaar is.



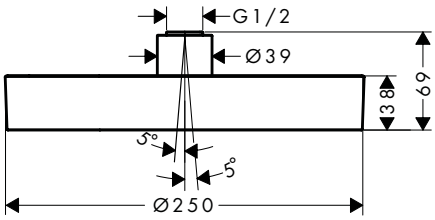

Rainfinity PowderRain hoofddouche 250 1jet

- diameter straalplaat 250 mm
- PowderRain
- kogelgewricht: straalhoek hoofddouche verstelbaar (2 x 5°)
- oppervlak frame: metaal
- afdekplaat van aluminium
- Oppervlak straalschijf: grafiet
- max. waterdoorstroom bij 3 bar: 16 l/min
- waterdoorstroom PowderRain (3 bar): 16 l/min
- hoofddouche los reinigbaar

Oppervlak	Art. Nr.	excl. BTW	incl. BTW
chroom	26228000	704,05	851,90
Brushed Bronze	26228140	1.056,00	1.277,76
Brushed Black Chrome	26228340	1.056,00	1.277,76
mat zwart	26228670	915,35	1.107,57
mat wit	26228700	915,35	1.107,57
Polished Gold Optic	26228990	1.056,00	1.277,76

Quick Clean · XXL Performance

Benodigde onderdelen (keuze uit onderstaande):

	Oppervlak	Art. Nr.	excl. BTW	incl. BTW
· douchearm Square 38,9 cm	chroom	27694000	218,50	264,39
	Brushed Bronze	27694140	327,80	396,64
	Brushed Black Chrome	27694340	327,80	396,64
	mat zwart	27694670	305,85	370,08
	mat wit	27694700	305,85	370,08
	Polished Gold Optic	27694990	327,80	396,64
· Plafondbevestiging S 100 mm	chroom	27393000	61,80	74,78
	Brushed Bronze	27393140	95,65	115,74
	Brushed Black Chrome	27393340	95,65	115,74
	mat zwart	27393670	89,25	107,99
	mat wit	27393700	89,25	107,99
	Polished Gold Optic	27393990	95,65	115,74
· Plafondbevestiging S 300 mm	chroom	27389000	87,80	106,24
	Brushed Bronze	27389140	136,65	165,35
	Brushed Black Chrome	27389340	136,65	165,35
	mat zwart	27389670	127,75	154,58
	mat wit	27389700	127,75	154,58
	Polished Gold Optic	27389990	136,65	165,35

Alternatieve maten

	Oppervlak	Art. Nr.	excl. BTW	incl. BTW
· **Rainfinity** PowderRain hoofddouche 360 1jet	chroom	26231000	825,35	998,67
	Brushed Bronze	26231140	1.238,00	1.497,98
	Brushed Black Chrome	26231340	1.238,00	1.497,98
	mat zwart	26231670	1.073,05	1.298,39
	mat wit	26231700	1.073,05	1.298,39
	Polished Gold Optic	26231990	1.238,00	1.497,98

Waterbesparende EcoSmart versie

	Oppervlak	Art. Nr.	excl. BTW	incl. BTW
· **Rainfinity** PowderRain hoofddouche 250 1jet EcoSmart	chroom	26229000	704,05	851,90
	Brushed Bronze	26229140	1.056,00	1.277,76
	Brushed Black Chrome	26229340	1.056,00	1.277,76
	mat zwart	26229670	915,35	1.107,57
	mat wit	26229700	915,35	1.107,57
	Polished Gold Optic	26229990	1.056,00	1.277,76

Maten bij maattekeningen worden aangeduid in mm. Prijs- en modelwijzigingen voorbehouden.

*Check van tevoren of dit product in de Special Finish van uw keuze beschikbaar is.



Rainfinity PowderRain hoofddouche 360 1jet met douchearm

- Bestaat verder uit: hoofddouche, muuraansluiting
- diameter straalplaat 360 mm
- PowderRain
- voorsprong uitloop 381 mm
- middelste stralschrijf: 205 mm
- oppervlak frame: metaal
- afdekplaat van aluminium
- Oppervlak straalschijf: grafiet
- Douchekop is verticaal verstelbaar tussen 10-30°
- max. waterdoorstroom bij 3 bar: 21 l/min
- waterdoorstroom PowderRain (3 bar): 21 l/min
- hoofddouche los reinigbaar

Oppervlak	Art. Nr.	excl. BTW	incl. BTW
chroom	26230000	958,95	1.160,33
Brushed Bronze	26230140	1.438,50	1.740,59
Brushed Black Chrome	26230340	1.438,50	1.740,59
mat zwart	26230670	1.246,65	1.508,45
mat wit	26230700	1.246,80	1.508,63
Polished Gold Optic	26230990	1.438,50	1.740,59

Alternatieve maten

- **Rainfinity** PowderRain hoofddouche 250 1jet met douchearm

chroom	26226000	837,65	1.013,56
mat wit	26226700	1.088,90	1.317,57



Rainfinity PowderRain hoofddouche 360 1jet

- diameter straalplaat 360 mm
- PowderRain
- kogelgewricht: straalhoek hoofddouche verstelbaar (2 x 5°)
- oppervlak frame: metaal
- afdekplaat van aluminium
- Oppervlak straalschijf: grafiet
- max. waterdoorstroom bij 3 bar: 20,3 l/min
- waterdoorstroom PowderRain (3 bar): 20,3 l/min
- hoofddouche los reinigbaar

chroom	26231000	825,35	998,67
Brushed Bronze	26231140	1.238,00	1.497,98
Brushed Black Chrome	26231340	1.238,00	1.497,98
mat zwart	26231670	1.073,05	1.298,39
mat wit	26231700	1.073,05	1.298,39
Polished Gold Optic	26231990	1.238,00	1.497,98

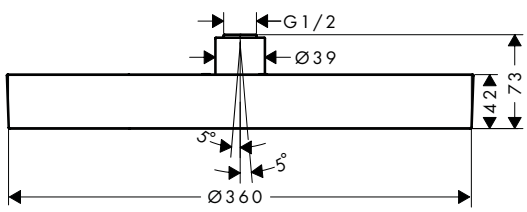

Benodigde onderdelen (keuze uit onderstaande):

- douchearm Square 38,9 cm

chroom	27694000	218,50	264,39
Brushed Bronze	27694140	327,80	396,64
Brushed Black Chrome	27694340	327,80	396,64
mat zwart	27694670	305,85	370,08
mat wit	27694700	305,85	370,08
Polished Gold Optic	27694990	327,80	396,64

- Plafondbevestiging S 100 mm

chroom	27393000	61,80	74,78
Brushed Bronze	27393140	95,65	115,74
Brushed Black Chrome	27393340	95,65	115,74
mat zwart	27393670	89,25	107,99
mat wit	27393700	89,25	107,99
Polished Gold Optic	27393990	95,65	115,74

- Plafondbevestiging S 300 mm

chroom	27389000	87,80	106,24
Brushed Bronze	27389140	136,65	165,35
Brushed Black Chrome	27389340	136,65	165,35
mat zwart	27389670	127,75	154,58
mat wit	27389700	127,75	154,58
Polished Gold Optic	27389990	136,65	165,35

Alternatieve maten

- **Rainfinity** PowderRain hoofddouche 250 1jet

chroom	26228000	704,05	851,90
Brushed Bronze	26228140	1.056,00	1.277,76
Brushed Black Chrome	26228340	1.056,00	1.277,76
mat zwart	26228670	915,35	1.107,57
mat wit	26228700	915,35	1.107,57
Polished Gold Optic	26228990	1.056,00	1.277,76

Maten bij maattekeningen worden aangeduid in mm. Prijs- en modelwijzigingen voorbehouden.

*Check van tevoren of dit product in de Special Finish van uw keuze beschikbaar is.



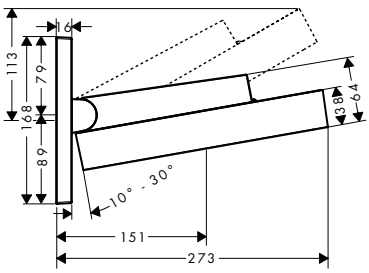

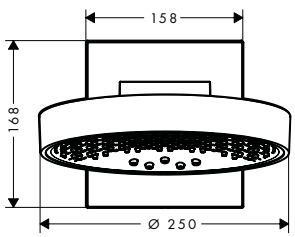

	Oppervlak	Art. Nr.	excl. BTW	incl. BTW
Rainfinity PowderRain hoofddouche 250 3jet met douchearm	chroom	26232000	1.201,75	1.454,12
	mat wit	26232700	1.562,30	1.890,38

· Bestaat verder uit: hoofddouche, muuraansluiting
· diameter straalplaat 250 mm
· PowderRain, Intense PowderRain, RainStream brede watervalstraal
· voorsprong uitloop 273 mm
· middelste stralschrijf: 151 mm
· oppervlak frame: metaal
· afdekplaat van aluminium
· Oppervlak straalschijf: grafiet
· Douchekop is verticaal verstelbaar tussen 10-30°
· max. waterdoorstroom bij 3 bar: 20 l/min
· waterdoorstroom PowderRain (3 bar): 20 l/min
· waterdoorstroom Intense PowderRain (bij 3 bar): 18 l/min
· bediening van de 3 straalzones middels 3 stopkranen of een omstelkraan met 3 uitgangen - zie montagehandleiding voor aansluitmogelijkheden
· hoofddouche los reinigbaar

Alternatieve maten				
· **Rainfinity** PowderRain hoofddouche 360 3jet met douchearm	chroom	26234000	1.323,15	1.601,01
	Brushed Bronze	26234140	1.984,65	2.401,43
	Brushed Black	26234340	1.984,65	2.401,43
	Chrome			
	mat zwart	26234670	1.720,10	2.081,32
	mat wit	26234700	1.720,10	2.081,32
	Polished Gold Optic	26234990	1.984,65	2.401,43

Waterbesparende EcoSmart versie				
· **Rainfinity** PowderRain hoofddouche 250 3jet EcoSmart met douchearm	chroom	26233000	1.201,75	1.454,12
	mat wit	26233700	1.562,30	1.890,38

Benodigde onderdelen				
· inbouwdeel iBox Universal		01800180	132,05	159,78

Maten bij maattekeningen worden aangeduid in mm. Prijs- en modelwijzigingen voorbehouden.

*Check van tevoren of dit product in de Special Finish van uw keuze beschikbaar is.



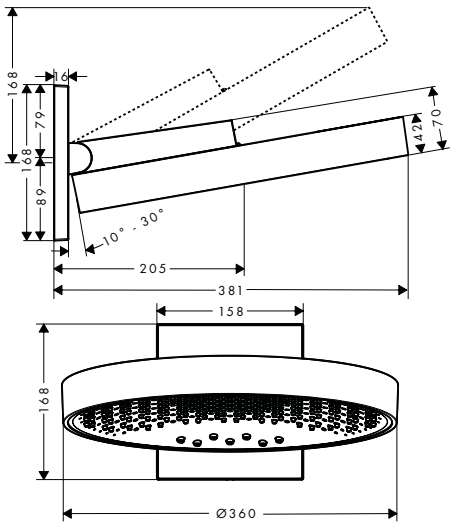

Rainfinity PowderRain hoofddouche 360 3jet met douchearm

- Bestaat verder uit: hoofddouche, muuraansluiting
- diameter straalplaat 360 mm
- PowderRain, Intense PowderRain, RainStream brede watervalstraal
- voorsprong uitloop 381 mm
- middelste stralschrijf: 205 mm
- oppervlak frame: metaal
- afdekplaat van aluminium
- Oppervlak straalschijf: grafiet
- Douchekop is verticaal verstelbaar tussen 10-30°
- max. waterdoorstroom bij 3 bar: 28,1 l/min
- waterdoorstroom PowderRain (3 bar): 20 l/min
- waterdoorstroom Intense PowderRain (bij 3 bar): 18 l/min
- bediening van de 3 straalzones middels 3 stopkranen of een omstelkraan met 3 uitgangen - zie montagehandleiding voor aansluitmogelijkheden
- hoofddouche los reinigbaar

Oppervlak	Art. Nr.	excl. BTW	incl. BTW
chroom	26234000	1.323,15	1.601,01
Brushed Bronze	26234140	1.984,65	2.401,43
Brushed Black Chrome	26234340	1.984,65	2.401,43
mat zwart	26234670	1.720,10	2.081,32
mat wit	26234700	1.720,10	2.081,32
Polished Gold Optic	26234990	1.984,65	2.401,43

Quick Clean | XXL Performance

Alternatieve maten

· **Rainfinity** PowderRain hoofddouche 250 3jet met douchearm	chroom	26232000	1.201,75	1.454,12
	mat wit	26232700	1.562,30	1.890,38

Benodigde onderdelen

· inbouwdeel iBox Universal	01800180	132,05	159,78

Maten bij maattekeningen worden aangeduid in mm. Prijs- en modelwijzigingen voorbehouden.

*Check van tevoren of dit product in de Special Finish van uw keuze beschikbaar is.

Raindance Rainmaker

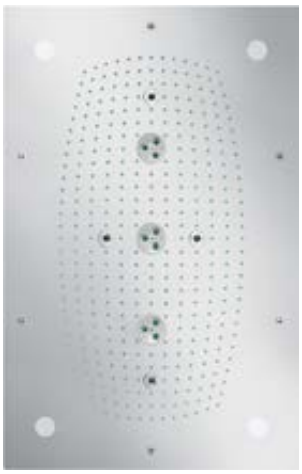

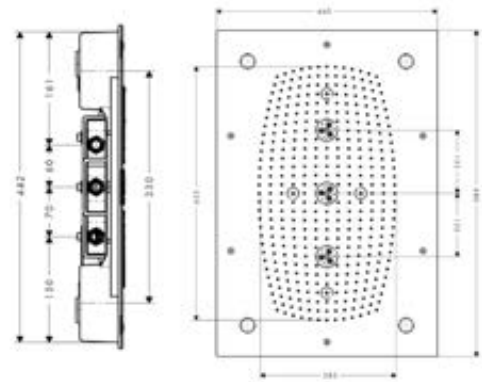

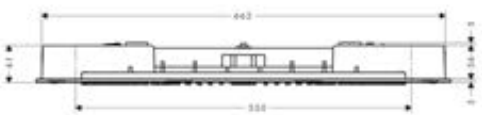

	Oppervlak	Art. Nr.	excl. BTW	incl. BTW
Raindance Rainmaker 680 mm x 460 mm hoofddouche met verlichting	chroom	28418000	4.973,45	6.017,87

AirPower · Quick Clean · XXL Performance

- diameter straalplaat 680 x 460 mm
- RainAir volle zachte regenstraal, Whirl intensieve massagestraal, RainAir XL grote volle zachte regenstraal
- afdekplaat van metaal
- max. waterdoorstroom bij 3 bar: 28,1 l/min
- waterdoorstroom RainAir XL (bij 3 bar): 28,1 l/min
- bediening van de 3 straalzones middels 3 stopkranen of een omstelkraan met 3 uitgangen - zie montagehandleiding voor aansluitmogelijkheden
- met geïntegreerde verlichting
- lamp: LED
- transformator Netaansluiting voor inbouw 12V, 18W
- ingang: 100 - 240 Volt AC / 50/60 Hz
- uitgang: 12 V - DC
- Kleurtemperatuur: 2700 K
- niet combineren met doorstroomtoestellen
- niet inbegrepen: inbouwdeel

Alternatieve producten

· **Raindance Rainmaker** hoofddouche 680/460 3jet zonder verlichting	chroom	28417000	4.170,75	5.046,61

Benodigde onderdelen

· **Raindance Rainmaker** inbouwdeel voor hoofddouche 680/460 1jet		28414180	143,95	174,18

Bijpassende onderdelen

· **ShowerSelect** thermostaat afbouwdeel met stopkraan voor 1 functie en extra uitgang	chroom	15761000	609,35	737,31
· **ShowerSelect** stopkraan afbouwdeel voor 3 functies	chroom	15764000	440,15	532,58



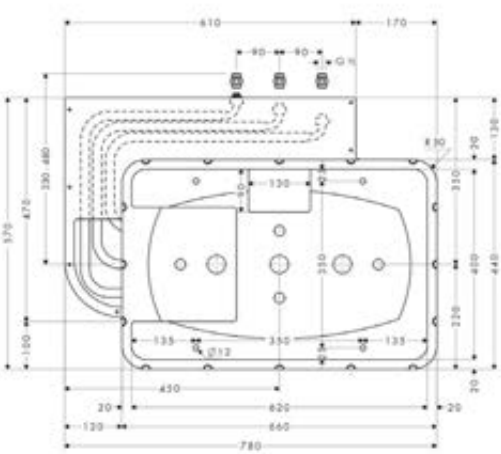

Raindance Rainmaker inbouwdeel voor hoofddouche 680/460 1jet		28414180	143,95	174,18

Bijpassende onderdelen

· **Raindance Rainmaker** 680 mm x 460 mm hoofddouche met verlichting	chroom	28418000	4.973,45	6.017,87
· **Raindance Rainmaker** hoofddouche 680/460 3jet zonder verlichting	chroom	28417000	4.170,75	5.046,61

Maten bij maattekeningen worden aangeduid in mm. Prijs- en modelwijzigingen voorbehouden.

*Check van tevoren of dit product in de Special Finish van uw keuze beschikbaar is.

	Oppervlak	Art. Nr.	excl. BTW	incl. BTW



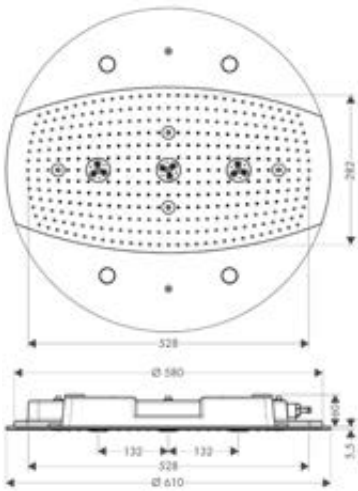

Raindance Rainmaker
hoofddouche 600 3jet
met verlichting

- diameter straalplaat 600 mm
- RainAir volle zachte regenstraal, Whirl intensieve massagestraal, RainAir XL grote volle zachte regenstraal
- afdekplaat van metaal
- max. waterdoorstroom bij 3 bar: 25 l/min
- waterdoorstroom RainAir XL (bij 3 bar): 25 l/min
- bediening van de 3 straalzones middels 3 stopkranen of een omstelkraan met 3 uitgangen - zie montagehandleiding voor aansluitmogelijkheden
- met geïntegreerde verlichting
- lamp: LED
- transformator Netaansluiting voor inbouw 12V, 18W
- ingang: 100 - 240 Volt AC / 50/60 Hz
- uitgang: 12 V - DC
- Kleurtemperatuur: 2700 K
- niet inbegrepen: inbouwdeel

	chroom	26117000	5.274,80	6.382,51
Alternatieve producten				
· **Raindance Rainmaker** hoofddouche 600 3jet zonder verlichting	chroom	26115000	4.422,30	5.350,98
Benodigde onderdelen				
· **Raindance Rainmaker** inbouwdeel voor hoofddouche 600 3jet		28412180	135,55	164,02
Bijpassende onderdelen				
· **ShowerSelect S** stopkraan afbouwdeel voor 3 functies	chroom	15745000	440,15	532,58
· **ShowerSelect S** thermostaat afbouwdeel met stopkraan voor 1 functie en extra uitgang	chroom	15742000	609,35	737,31



Raindance Rainmaker
inbouwdeel voor hoofddouche 600 3jet

		28412180	135,55	164,02
Bijpassende onderdelen				
· **Raindance Rainmaker** hoofddouche 600 3jet met verlichting	chroom	26117000	5.274,80	6.382,51
· **Raindance Rainmaker** hoofddouche 600 3jet zonder verlichting	chroom	26115000	4.422,30	5.350,98

Raindance Rainfall



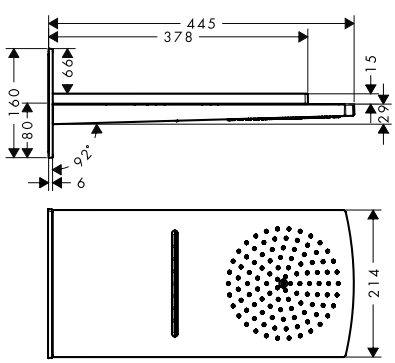

Raindance Rainfall
hoofddouche 180 2jet

- Bestaat verder uit: hoofddouche, muuraansluiting
- diameter straalplaat 180 mm
- RainAir volle zachte regenstraal, RainFlow brede watervalstraal
- afdekplaat van metaal
- straalschijf is volledig verchroomd of wit
- max. waterdoorstroom bij 3 bar: 24 l/min
- de 2 straalzones moeten worden aangestuurd via 2 stopkranen of een omstelkraan met 2 uitgangen.
- niet inbegrepen: inbouwdeel

	chroom	28433000	1.569,35	1.898,91
	wit/chroom	28433400	1.569,35	1.898,91
Benodigde onderdelen				
· inbouwdeel iBox Universal		01800180	132,05	159,78
Bijpassende onderdelen				
· **ShowerSelect** ShowerSelect HighFlow thermostaat	chroom	15760000	440,15	532,58
· **ShowerSelect** stopkraan afbouwdeel voor 3 functies	chroom	15764000	440,15	532,58

Maten bij maattekeningen worden aangeduid in mm. Prijs- en modelwijzigingen voorbehouden.

*Check van tevoren of dit product in de Special Finish van uw keuze beschikbaar is.

Hoofddouches

	Oppervlak	Art. Nr.	excl. BTW	incl. BTW
 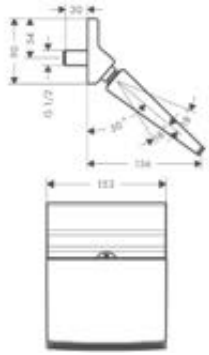				
Raindance Rainfall hoofddouche 150 1 jet Stream	chroom	26443000	297,15	359,55
· diameter straalplaat 153 mm · Stream watervalstraal · kogelgewricht: straalhoek hoofddouche verstelbaar · max. waterdoorstroom bij 3 bar: 18 l/min				
Bijpassende onderdelen				
· **ShowerSelect** thermostaat afbouwdeel voor 1 functie	chroom	15762000	609,35	737,31
 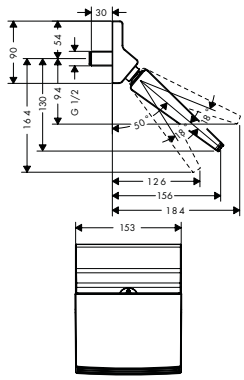				
Raindance Rainfall hoofddouche 150 1jet	chroom	26442000	297,15	359,55
· diameter straalplaat 153 mm · RainFlow waterval · kogelgewricht: straalhoek hoofddouche verstelbaar · max. waterdoorstroom bij 3 bar: 18 l/min				
Bijpassende onderdelen				
· **ShowerSelect** thermostaat afbouwdeel voor 1 functie	chroom	15762000	609,35	737,31

Raindance 260 x 260 mm hoofddouche plafondinbouw

 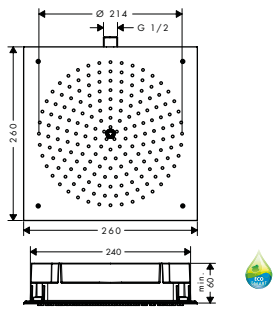				
Raindance hoofddouche 260/260 plafondinbouw	chroom	26472000	478,75	579,29
· diameter straalplaat 260 x 260 mm · RainAir volle zachte regenstraal · afdekplaat van metaal · max. waterdoorstroom bij 3 bar: 15 l/min · straalplaat voor reiniging afneembaar · niet inbegrepen: inbouwdeel				
Waterbesparende EcoSmart versie				
· **Raindance** hoofddouche 260/260 EcoSmart 9 l/min	chroom	26481000	478,75	579,29
Benodigde onderdelen				
· **Raindance** inbouwdeel voor hoofddouche 260/260 1jet		26471180	109,75	132,80
Bijpassende onderdelen				
· **ShowerSelect** thermostaat afbouwdeel voor 2 functies	chroom	15763000	663,65	803,02
 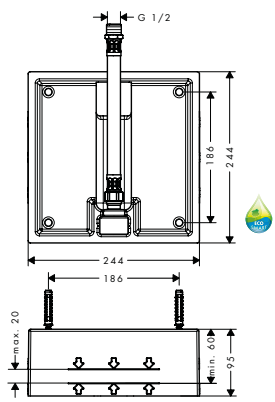				
Raindance inbouwdeel voor hoofddouche 260/260 1jet		26471180	109,75	132,80
Bijpassende onderdelen				
· **Raindance** hoofddouche 260/260 plafondinbouw	chroom	26472000	478,75	579,29
· **Raindance** hoofddouche 260/260 EcoSmart 9 l/min	chroom	26481000	478,75	579,29

Maten bij maattekeningen worden aangeduid in mm. Prijs- en modelwijzigingen voorbehouden.

*Check van tevoren of dit product in de Special Finish van uw keuze beschikbaar is.

Raindance Select S



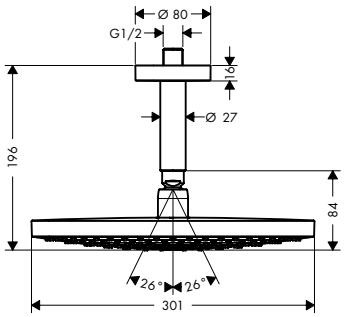

Raindance Select S
hoofddouche 300 2jet
met plafondaansluiting

- Bestaat verder uit: hoofddouche, plafondbevestiging
- diameter straalplaat 301 mm
- Rain krachtige regenstraal, RainAir volle zachte regenstraal
- Select-knop voor wisselen straalsoort
- kogelgewricht: straalhoek hoofddouche verstelbaar
- afdekplaat van metaal
- straalschijf is volledig verchroomd of wit
- metalen plafondaansluiting
- plafondbevestiging 100 mm
- max. waterdoorstroom bij 3 bar: 17 l/ min
- straalplaat voor reiniging afneembaar

Oppervlak	Art. Nr.	excl. BTW	incl. BTW
chroom	27337000	566,35	685,28
wit/chroom	27337400	566,35	685,28

Select · AirPower · Quick Clean · XXL Performance



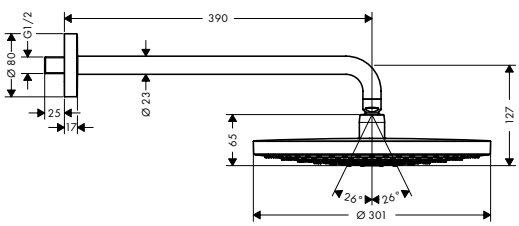

Raindance Select S
hoofddouche 300 2jet
met douchearm

- Bestaat verder uit: hoofddouche, douchearm
- diameter straalplaat 301 mm
- RainAir volle zachte regenstraal, Rain krachtige regenstraal
- Select-knop voor wisselen straalsoort
- kogelgewricht: straalhoek hoofddouche verstelbaar
- afdekplaat van metaal
- straalschijf is volledig verchroomd of wit
- lengte douche-arm 390 mm
- max. waterdoorstroom bij 3 bar: 17 l/ min
- straalplaat voor reiniging afneembaar

chroom	27378000	606,80	734,23
wit/chroom	27378400	606,80	734,23

Select · AirPower · Quick Clean · XXL Performance



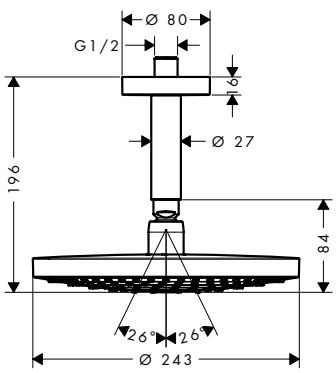

Raindance Select S
hoofddouche 240 2jet
met plafondaansluiting

- Bestaat verder uit: hoofddouche, plafondbevestiging
- diameter straalplaat 243 mm
- RainAir volle zachte regenstraal, Rain krachtige regenstraal
- Select-knop voor wisselen straalsoort
- kogelgewricht: straalhoek hoofddouche verstelbaar
- afdekplaat van metaal
- straalschijf is volledig verchroomd of wit
- metalen plafondaansluiting
- plafondbevestiging 100 mm
- max. waterdoorstroom bij 3 bar: 17 l/ min
- straalplaat voor reiniging afneembaar

chroom	26467000	431,65	522,30
wit/chroom	26467400	431,65	522,30

Select · AirPower · Quick Clean · XXL Performance

Waterbesparende EcoSmart versie

- **Raindance Select S** hoofddouche 240 2jet EcoSmart 9 l/ min met plafondaansluiting

chroom	26469000	431,65	522,30

Maten bij maattekeningen worden aangeduid in mm. Prijs- en modelwijzigingen voorbehouden.

*Check van tevoren of dit product in de Special Finish van uw keuze beschikbaar is.

Hoofddouches

	Oppervlak	Art. Nr.	excl. BTW	incl. BTW
Raindance Select S hoofddouche 240 2jet met douchearm	chroom	26466000	472,15	571,30
	wit/chroom	26466400	472,15	571,30
	Select · AirPower · Quick Clean · XXL Performance			



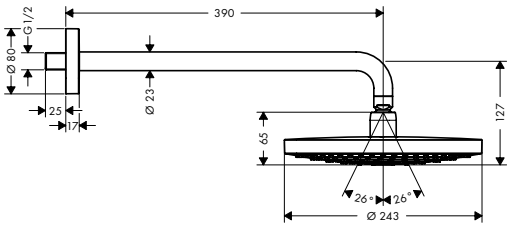

- Bestaat verder uit: hoofddouche, douchearm
- diameter straalplaat 243 mm
- RainAir volle zachte regenstraal, Rain krachtige regenstraal
- Select-knop voor wisselen straalsoort
- kogelgewricht: straalhoek hoofddouche verstelbaar
- afdekplaat van metaal
- straalschijf is volledig verchroomd of wit
- lengte douche-arm 390 mm
- max. waterdoorstroom bij 3 bar: 17 l/min
- straalplaat voor reiniging afneembaar

Waterbesparende EcoSmart versie

· **Raindance Select S** hoofddouche 240 2jet EcoSmart 9 l/min met douchearm	chroom	26470000	472,15	571,30
	wit/chroom	26470400	472,15	571,30

Raindance Select S inbouw ShowerSet met ShowerSelect S thermostaat	chroom	27297000	1.437,80	1.739,74

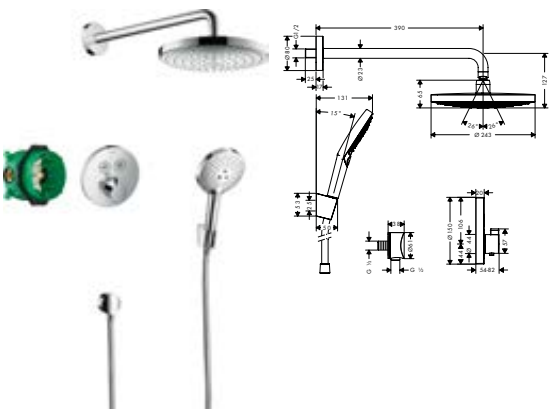

- Bestaat verder uit: hoofddouche, handdouche, douchethermostaat, inbouwdeel, douchearm, douchehouder, wandaansluiting, doucheslang

Bestaat verder uit:

- **Raindance Select S** hoofddouche 240 2jet met douchearm (# 26466000)
- **Raindance Select S** handdouche 120 3jet (# 26530000)
- **Isiflex** doucheslang 125 cm (# 28272000)
- Porter S wandhouder (# 28331000)
- **FixFit** muuraansluitbocht S zonder terugslagklep (# 27453000)
- **ShowerSelect S** thermostaat afbouwdeel voor 2 functies (# 15743000)
- inbouwdeel iBox Universal (# 01800180)

Raindance E

Raindance E hoofddouche 300 1jet met douchearm	chroom	26238000	635,30	768,71
	Brushed Bronze	26238140	953,05	1.153,19
	Brushed Black Chrome	26238340	953,05	1.153,19
	mat zwart	26238670	889,55	1.076,36
	mat wit	26238700	889,55	1.076,36
	Polished Gold Optic	26238990	953,05	1.153,19
	AirPower · Quick Clean · XXL Performance			



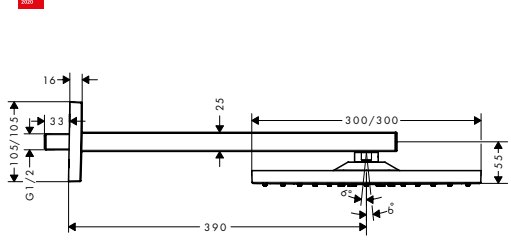

- Bestaat verder uit: hoofddouche, douchearm
- diameter straalplaat 300 x 300 mm
- RainAir volle zachte regenstraal
- kogelgewricht: straalhoek hoofddouche verstelbaar
- afdekplaat van metaal
- lengte douche-arm 390 mm
- max. waterdoorstroom bij 3 bar: 17 l/min
- straalplaat voor reiniging afneembaar

Waterbesparende EcoSmart versie

· **Raindance E** hoofddouche 300 1jet EcoSmart 9 l/min met douchearm	chroom	26239000	635,30	768,71

Maten bij maattekeningen worden aangeduid in mm. Prijs- en modelwijzigingen voorbehouden.

*Check van tevoren of dit product in de Special Finish van uw keuze beschikbaar is.

	Oppervlak	Art. Nr.	excl. BTW	incl. BTW

NEW





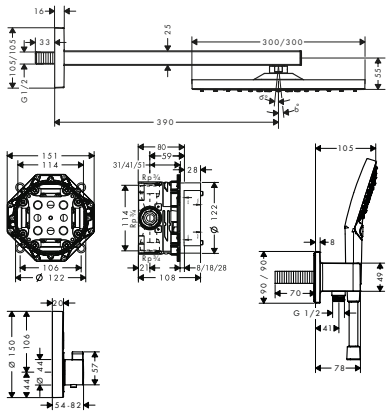

Raindance E complete set inbouwset 300 1jet met ShowerSelect Square

- Bestaat verder uit: hoofddouche, handdouche, thermostaat, inbouwdeel, wandaansluiting, doucheslang
- straalplaatoppervlak: 300 x 300 mm
- straalsoort hoofddouche: RainAir volle zachte regenstraal
- straalsoort handdouche: PowderRain, Rain krachtige regenstraal, Whirl intensieve massagestraal
- meedraaiende wartel aan douchezijde tegen verdraaien van de doucheslang

Bestaat verder uit:
- **Raindance E** hoofddouche 300 1jet met douchearm (# 26238000)
- **Raindance Select S** handdouche 120 3jet PowderRain (# 26014000)
- **ShowerSelect** thermostaat afbouwdeel voor 2 functies (# 15763000)
- inbouwdeel iBox Universal (# 01800180)
- **FixFit** muuraansluitbocht Square met wandhouder (# 26486000)
- **Isiflex** doucheslang 125 cm (# 28272000)

chroom	27952000	1.557,75	1.884,88

AirPower · XXL Performance

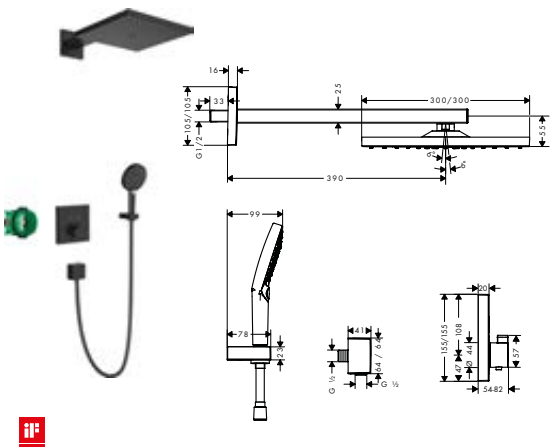

Raindance E inbouw douchesysteem met ShowerSelect thermostaat

- Bestaat verder uit: hoofddouche, handdouche, douchethermostaat, douchearm, douchehouder, wandaansluiting, doucheslang, inbouwdeel

Bestaat verder uit:
- **Raindance E** hoofddouche 300 1jet met douchearm (# 26238670)
- **Raindance Select S** handdouche 120 3jet (# 26530670)
- **ShowerSelect** thermostaat afbouwdeel voor 2 functies (# 15763670)
- douchehouder Porter E (# 28387670)
- **FixFit** muuraansluitbocht Square met terugslagklep (# 26455670)
- **Isiflex** doucheslang 125 cm (# 28272670)
- inbouwdeel iBox Universal (# 01800180)

mat zwart	27939670	2.073,15	2.508,51



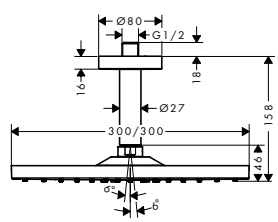

Raindance E hoofddouche 300 1jet met plafondaansluiting

- Bestaat verder uit: hoofddouche, plafondbevestiging
- diameter straalplaat 300 x 300 mm
- RainAir volle zachte regenstraal
- kogelgewricht: straalhoek hoofddouche verstelbaar
- afdekplaat van metaal
- metalen plafondaansluiting
- plafondbevestiging 158 mm
- max. waterdoorstroom bij 3 bar: 17 l/min
- straalplaat voor reiniging afneembaar

chroom	26250000	596,90	722,25
Brushed Bronze	26250140	895,30	1.083,31
Brushed Black	26250340	895,30	1.083,31
Chrome			
mat zwart	26250670	835,60	1.011,08
mat wit	26250700	835,60	1.011,08
Polished Gold Optic	26250990	895,30	1.083,31

AirPower · Quick Clean · XXL Performance

Waterbesparende EcoSmart versie
- **Raindance E** hoofddouche 300 1jet EcoSmart 9 l/min met plafondaansluiting

chroom	26251000	596,90	722,25

Maten bij maattekeningen worden aangeduid in mm. Prijs- en modelwijzigingen voorbehouden.

*Check van tevoren of dit product in de Special Finish van uw keuze beschikbaar is.

	Oppervlak	Art. Nr.	excl. BTW	incl. BTW



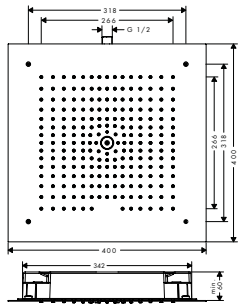

Raindance E hoofddouche 400/400 1jet

- diameter straalplaat 400 x 400 mm
- RainAir volle zachte regenstraal
- afdekplaat van metaal
- max. waterdoorstroom bij 3 bar: 20 l/min
- straalplaat voor reiniging afneembaar
- niet inbegrepen: inbouwdeel

	chroom	26252000	962,70	1.164,87

Waterbesparende EcoSmart versie

- **Raindance E** hoofddouche 400/400 1jet EcoSmart 9 l/min

	chroom	26253000	962,70	1.164,87

Benodigde onderdelen

- **Raindance E** inbouwdeel voor hoofddouche 400/400 1jet

		26254180	141,25	170,91



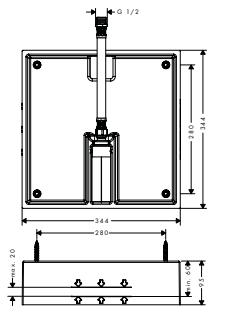

Raindance E inbouwdeel voor hoofddouche 400/400 1jet

		26254180	141,25	170,91

Bijpassende onderdelen

- **Raindance E** hoofddouche 400/400 1jet

	chroom	26252000	962,70	1.164,87

- **Raindance E** hoofddouche 400/400 1jet EcoSmart 9 l/min

	chroom	26253000	962,70	1.164,87



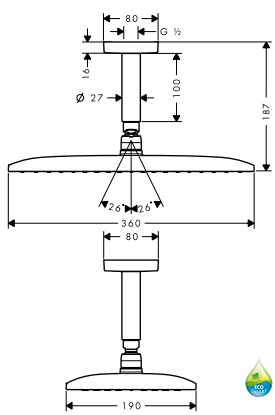

Raindance E hoofddouche 360 1jet met plafondaansluiting

- Bestaat verder uit: hoofddouche, plafondbevestiging
- diameter straalplaat 360 x 190 mm
- RainAir volle zachte regenstraal
- kogelgewricht: straalhoek hoofddouche verstelbaar
- afdekplaat van metaal
- metalen plafondaansluiting
- plafondbevestiging 100 mm
- max. waterdoorstroom bij 3 bar: 16,5 l/min
- straalplaat voor reiniging afneembaar

	chroom	27381000	604,20	731,08
	Brushed Bronze	27381140	906,20	1.096,50
	Brushed Black Chrome	27381340	906,20	1.096,50
	Polished Gold Optic	27381990	906,20	1.096,50

Waterbesparende EcoSmart versie

- **Raindance E** hoofddouche 360 1jet EcoSmart 9 l/min met plafondaansluiting

	chroom	26604000	616,65	746,15
	Brushed Bronze	26604140	925,00	1.119,25
	Brushed Black Chrome	26604340	925,00	1.119,25
	Polished Gold Optic	26604990	925,00	1.119,25



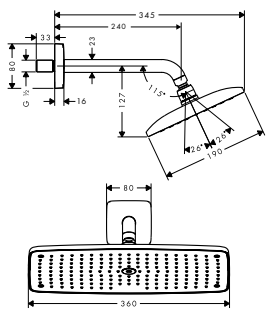

Raindance E hoofddouche 360 1jet met douchearm

- Bestaat verder uit: hoofddouche, douchearm
- diameter straalplaat 360 x 190 mm
- RainAir volle zachte regenstraal
- kogelgewricht: straalhoek hoofddouche verstelbaar
- afdekplaat van metaal
- lengte douche-arm 240 mm
- max. waterdoorstroom bij 3 bar: 16,5 l/min
- straalplaat voor reiniging afneembaar

	chroom	27371000	643,45	778,57
	Brushed Bronze	27371140	965,10	1.167,77
	Brushed Black Chrome	27371340	965,10	1.167,77
	Polished Gold Optic	27371990	965,10	1.167,77

Maten bij maattekeningen worden aangeduid in mm. Prijs- en modelwijzigingen voorbehouden.

*Check van tevoren of dit product in de Special Finish van uw keuze beschikbaar is.

	Oppervlak	Art. Nr.	excl. BTW	incl. BTW


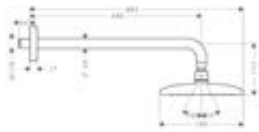
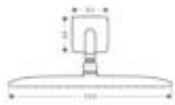

Raindance E hoofddouche 360 1jet met douchearm

- Bestaat verder uit: hoofddouche, douchearm
- diameter straalplaat 360 x 190 mm
- RainAir volle zachte regenstraal
- kogelgewricht: straalhoek hoofddouche verstelbaar
- afdekplaat van metaal
- lengte douche-arm 390 mm
- max. waterdoorstroom bij 3 bar: 16,5 l/min
- straalplaat voor reiniging afneembaar

chroom	27376000	722,70	874,47

AirPower · Quick Clean · XXL Performance

Waterbesparende EcoSmart versie

- **Raindance E** hoofddouche 360 1jet EcoSmart 9 l/min met douchearm

chroom	26605000	722,70	874,47


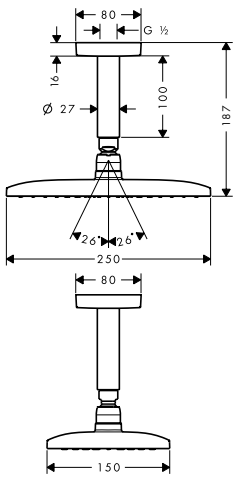

Raindance E hoofddouche 240 1jet met plafondaansluiting

- Bestaat verder uit: hoofddouche, plafondbevestiging
- diameter straalplaat 250 x 150 mm
- RainAir volle zachte regenstraal
- kogelgewricht: straalhoek hoofddouche verstelbaar
- afdekplaat van metaal
- metalen plafondaansluiting
- plafondbevestiging 100 mm
- max. waterdoorstroom bij 3 bar: 19,5 l/min
- straalplaat voor reiniging afneembaar

chroom	27380000	492,75	596,23
Brushed Bronze	27380140	739,05	894,25
Brushed Black Chrome	27380340	739,05	894,25
Polished Gold Optic	27380990	739,05	894,25

AirPower · Quick Clean · XXL Performance

Waterbesparende EcoSmart versie

- **Raindance E** hoofddouche 240 1jet EcoSmart 9 l/min met plafondaansluiting

Brushed Bronze	27383140	739,05	894,25
Brushed Black Chrome	27383340	739,05	894,25
Polished Gold Optic	27383990	739,05	894,25


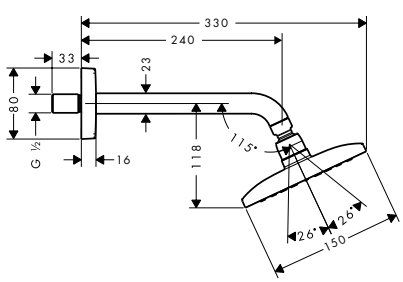

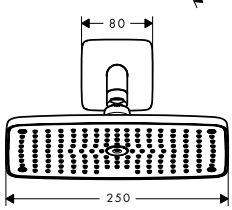

Raindance E hoofddouche 240 1jet met douchearm

- Bestaat verder uit: hoofddouche, douchearm
- diameter straalplaat 250 x 150 mm
- RainAir volle zachte regenstraal
- kogelgewricht: straalhoek hoofddouche verstelbaar
- afdekplaat van metaal
- lengte douche-arm 240 mm
- max. waterdoorstroom bij 3 bar: 17,6 l/min
- straalplaat voor reiniging afneembaar

chroom	27370000	532,00	643,72
Brushed Bronze	27370140	797,85	965,40
Brushed Black Chrome	27370340	797,85	965,40
Polished Gold Optic	27370990	797,85	965,40

AirPower · Quick Clean · XXL Performance

Waterbesparende EcoSmart versie

- **Raindance E** hoofddouche 240 1jet EcoSmart 9 l/min met douchearm

chroom	27375000	532,10	643,84
Brushed Bronze	27375140	798,15	965,76
Brushed Black Chrome	27375340	798,15	965,76
Polished Gold Optic	27375990	798,15	965,76

Maten bij maattekeningen worden aangeduid in mm. Prijs- en modelwijzigingen voorbehouden.

*Check van tevoren of dit product in de Special Finish van uw keuze beschikbaar is.

Raindance S

		Oppervlak	Art. Nr.	excl. BTW	incl. BTW
	**Raindance S** hoofddouche 300 1jet met douchearm · Bestaat verder uit: hoofddouche, douchearm · diameter straalplaat 300 mm · RainAir volle zachte regenstraal · kogelgewricht: straalhoek hoofddouche verstelbaar · afdekplaat van metaal · lengte douche-arm 460 mm · max. waterdoorstroom bij 3 bar: 18 l/ min · straalplaat voor reiniging afneembaar	chroom	27492000	710,20	859,34
	**Raindance S** hoofddouche 300 1jet met douchearm · Bestaat verder uit: hoofddouche, douchearm · diameter straalplaat 300 mm · RainAir volle zachte regenstraal · kogelgewricht: straalhoek hoofddouche verstelbaar · afdekplaat van metaal · lengte douche-arm 390 mm · max. waterdoorstroom bij 3 bar: 18 l/ min · straalplaat voor reiniging afneembaar	chroom	27493000	689,70	834,54
	Waterbesparende EcoSmart versie · **Raindance S** hoofddouche 300 1jet EcoSmart 9 l/ min met douchearm	chroom	26601000	710,75	860,01
	**Raindance S** hoofddouche 300 1jet met plafondaansluiting · Bestaat verder uit: hoofddouche, plafondbevestiging · diameter straalplaat 300 mm · RainAir volle zachte regenstraal · kogelgewricht: straalhoek hoofddouche verstelbaar · afdekplaat van metaal · plafondbevestiging 100 mm · max. waterdoorstroom bij 3 bar: 20 l/ min · straalplaat voor reiniging afneembaar	chroom	27494000	651,65	788,50
	Waterbesparende EcoSmart versie · **Raindance S** hoofddouche 300 1jet EcoSmart 9 l/ min met plafondaansluiting	chroom	26600000	671,35	812,33

Maten bij maattekeningen worden aangeduid in mm. Prijs- en modelwijzigingen voorbehouden.

*Check van tevoren of dit product in de Special Finish van uw keuze beschikbaar is.

	Oppervlak	Art. Nr.	excl. BTW	incl. BTW



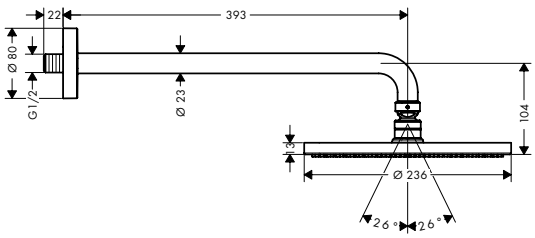

Raindance S hoofddouche 240 1jet PowderRain met douchearm

chroom	27607000	480,10	580,92

- Bestaat verder uit: hoofddouche, douchearm
- diameter straalplaat 240 mm
- PowderRain
- kogelgewricht: straalhoek hoofddouche verstelbaar
- afdekplaat van metaal
- lengte douche-arm 390 mm
- max. waterdoorstroom bij 3 bar: 18,1 l/min
- waterdoorstroom PowderRain (3 bar): 18,1 l/min
- straalplaat voor reiniging afneembaar

Alternatieve producten

· **Raindance S** hoofddouche 240 1jet PowderRain met plafondaansluiting	chroom	27620000	443,30	536,39
· **Raindance S** hoofddouche 240 1jet PowderRain	chroom	27623000	406,35	491,68
	mat zwart	27623670	548,50	663,69
	mat wit	27623700	548,50	663,69

NEW





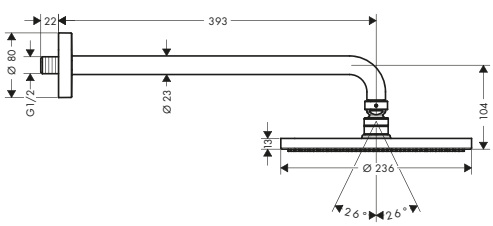

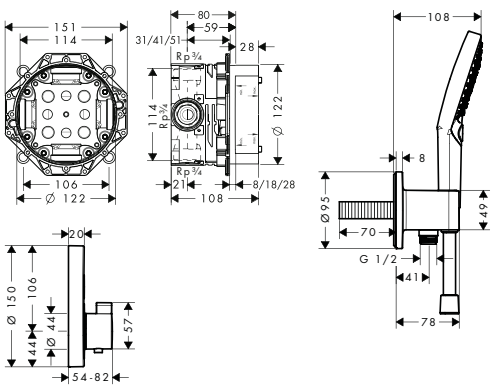

Raindance S complete set inbouwset 240 1 jet PowderRain met ShowerSelect S

chroom	27951000	1.425,45	1.724,79

- Bestaat verder uit: hoofddouche, handdouche, douchethermostaat, inbouwdeel, wandaansluiting, doucheslang
- straalplaatoppervlak: 240 mm
- straalsoort hoofddouche: PowderRain
- straalsoort handdouche: PowderRain, Rain krachtige regenstraal, Whirl intensieve massagestraal
- meedraaiende wartel aan douchezijde tegen verdraaien van de doucheslang

Bestaat verder uit:

- **Raindance S** hoofddouche 240 1jet PowderRain met douchearm (# 27607000)
- **Raindance Select S** handdouche 120 3jet PowderRain (# 26014000)
- **ShowerSelect S** thermostaat afbouwdeel voor 2 functies (# 15743000)
- inbouwdeel iBox Universal (# 01800180)
- **FixFit** muuraansluitbocht S met wandhouder (# 26487000)
- **Isiflex** doucheslang 125 cm (# 28272000)

Maten bij maattekeningen worden aangeduid in mm. Prijs- en modelwijzigingen voorbehouden.

*Check van tevoren of dit product in de Special Finish van uw keuze beschikbaar is.



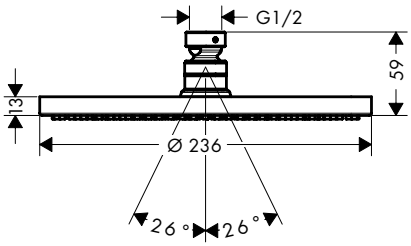

	Oppervlak	Art. Nr.	excl. BTW	incl. BTW
Raindance S hoofddouche 240 1jet PowderRain	chroom	27623000	406,35	491,68
	mat zwart	27623670	548,50	663,69
	mat wit	27623700	548,50	663,69

- diameter straalplaat 240 mm
- PowderRain
- kogelgewricht: straalhoek hoofddouche verstelbaar
- afdekplaat van metaal
- max. waterdoorstroom bij 3 bar: 18 l/ min
- waterdoorstroom PowderRain (3 bar): 18 l/ min
- straalplaat voor reiniging afneembaar

Alternatieve producten

· **Raindance S** hoofddouche 240 1jet PowderRain met douchearm	chroom	27607000	480,10	580,92
· **Raindance S** hoofddouche 240 1jet PowderRain met plafondaansluiting	chroom	27620000	443,30	536,39

Bijpassende onderdelen

· douchearm 38.9 cm	chroom	27413000	95,00	114,95
	mat zwart	27413670	133,05	160,99
	mat wit	27413700	133,05	160,99
· Plafondbevestiging / verlengset	chroom	27479000	62,80	75,99
	mat zwart	27479670	88,90	107,57
	mat wit	27479700	88,90	107,57

NEW





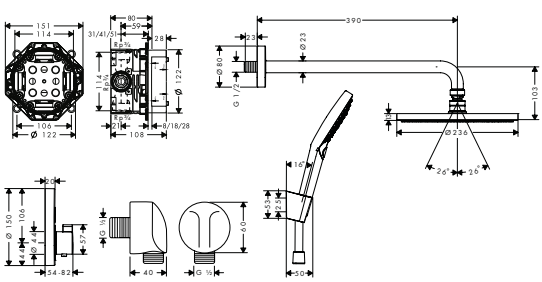

Raindance S doucheset 240 1 jet PowderRain met ShowerSelect S	mat zwart	27959670	1.725,85	2.088,28

- Bestaat verder uit: hoofddouche, handdouche, thermostaat, inbouwdeel, wandaansluiting, douchehouder, doucheslang
- straalplaatoppervlak: 240 mm
- straalsoort hoofddouche: PowderRain
- straalsoort handdouche: Rain krachtige regenstraal, RainAir volle zachte regenstraal, Whirl intensieve massagestraal
- meedraaiende wartel aan douchezijde tegen verdraaien van de doucheslang

Bestaat verder uit:

- **Raindance S** hoofddouche 240 1jet PowderRain (# 27623670)
- douchearm 38.9 cm (# 27413670)
- **Raindance Select S** handdouche 120 3jet (# 26530670)
- **ShowerSelect S** thermostaat afbouwdeel voor 2 functies (# 15743670)
- inbouwdeel iBox Universal (# 01800180)
- Porter S wandhouder (# 28331670)
- **FixFit** muuraansluitbocht E zonder terugslagklep (# 27454670)
- **Isiflex** doucheslang 125 cm (# 28272670)

Maten bij maattekeningen worden aangeduid in mm. Prijs- en modelwijzigingen voorbehouden.

*Check van tevoren of dit product in de Special Finish van uw keuze beschikbaar is.

	Oppervlak	Art. Nr.	excl. BTW	incl. BTW



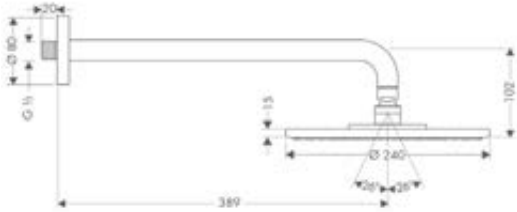

Raindance S hoofddouche 240 1jet met douchearm

- Bestaat verder uit: hoofddouche, douchearm
- diameter straalplaat 240 mm
- RainAir volle zachte regenstraal
- kogelgewricht: straalhoek hoofddouche verstelbaar
- afdekplaat van metaal
- lengte douche-arm 390 mm
- max. waterdoorstroom bij 3 bar: 18 l/min
- straalplaat voor reiniging afneembaar

Bestaat verder uit:
- douchearm 38.9 cm (# 27413000)

chroom	27474000	670,55	811,37

Waterbesparende EcoSmart versie
- **Raindance S** hoofddouche 240 1jet EcoSmart 9 l/min met douchearm

chroom	27461000	670,40	811,18



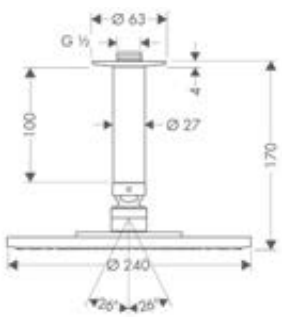

Raindance S hoofddouche 240 1jet met plafondaansluiting

- Bestaat verder uit: hoofddouche, plafondbevestiging
- diameter straalplaat 240 mm
- RainAir volle zachte regenstraal
- kogelgewricht: straalhoek hoofddouche verstelbaar
- afdekplaat van metaal
- plafondbevestiging 100 mm
- max. waterdoorstroom bij 3 bar: 18 l/min

chroom	27477000	617,35	746,99

Waterbesparende EcoSmart versie
- **Raindance S** hoofddouche 240 1jet EcoSmart 9 l/min met plafondaansluiting

chroom	27463000	617,55	747,24



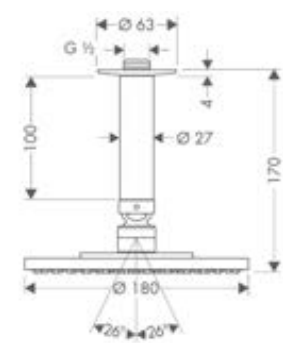

Raindance S hoofddouche 180 1jet met plafondaansluiting

- Bestaat verder uit: hoofddouche, plafondbevestiging
- diameter straalplaat 180 mm
- RainAir volle zachte regenstraal
- kogelgewricht: straalhoek hoofddouche verstelbaar
- afdekplaat van metaal
- plafondbevestiging 100 mm
- max. waterdoorstroom bij 3 bar: 18 l/min

chroom	27478000	476,15	576,14

Maten bij maattekeningen worden aangeduid in mm. Prijs- en modelwijzigingen voorbehouden.

*Check van tevoren of dit product in de Special Finish van uw keuze beschikbaar is.

Raindance Classic



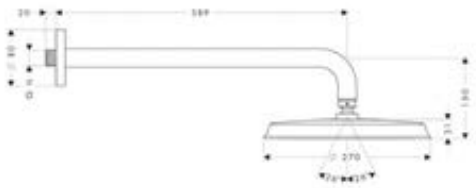

Raindance Classic hoofddouche 240 1jet met douchearm

- Bestaat verder uit: hoofddouche, douchearm
- diameter straalplaat 270 mm
- RainAir volle zachte regenstraal
- kogelgewricht: straalhoek hoofddouche verstelbaar
- afdekplaat van metaal
- lengte douche-arm 390 mm
- max. waterdoorstroom bij 3 bar: 19 l/min
- straalplaat voor reiniging afneembaar

Oppervlak	Art. Nr.	excl. BTW	incl. BTW
chroom	27424000	671,25	812,21
chroom/verguld	27424090	991,10	1199,23

AirPower · Quick Clean · XXL Performance



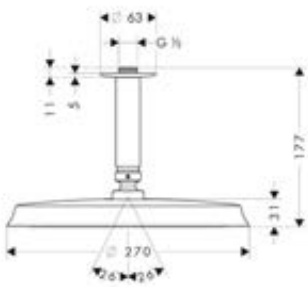

Raindance Classic hoofddouche 240 1jet met plafondaansluiting

- Bestaat verder uit: hoofddouche, plafondbevestiging
- diameter straalplaat 270 mm
- RainAir volle zachte regenstraal
- kogelgewricht: straalhoek hoofddouche verstelbaar
- afdekplaat van metaal
- plafondbevestiging 100 mm
- max. waterdoorstroom bij 3 bar: 19 l/min
- straalplaat voor reiniging afneembaar

Oppervlak	Art. Nr.	excl. BTW	incl. BTW
chroom	27405000	631,30	763,87
chroom/verguld	27405090	931,80	1.127,48

AirPower · Quick Clean · XXL Performance

Pulsify S

NEW



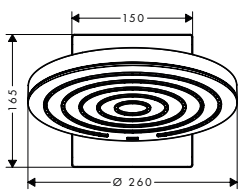

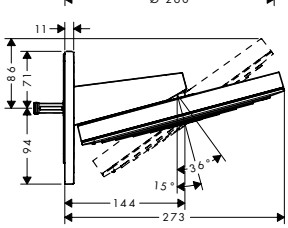

Pulsify S hoofddouche 260 2jet wandaansluiting

- Bestaat verder uit: hoofddouche, muuraansluiting
- diameter straalplaat 260 mm
- PowderRain, Intense PowderRain
- Fast Drain Laat de hoofddouche leeglopen wanneer deze 10° of meer gekanteld is.
- kogelgewricht: straalhoek hoofddouche verstelbaar
- afdekplaat van kunststof
- Oppervlak straalschijf: grafiet
- max. waterdoorstroom bij 3 bar: 11,3 l/min
- waterdoorstroom PowderRain (3 bar): 11,3 l/min
- waterdoorstroom Intense PowderRain (bij 3 bar): 7,2 l/min
- hoofddouche los reinigbaar
- niet inbegrepen: inbouwdeel

Oppervlak	Art. Nr.	excl. BTW	incl. BTW
chroom	24150000	502,90	608,51
mat zwart	24150670	653,75	791,04
mat wit	24150700	653,75	791,04

Fast Drain · Adjustable Shower Head · Quick Clean · XXL Performance

Leverbaar vanaf januari 2023

Waterbesparende EcoSmart versie

NEW

- **Pulsify S** hoofddouche 260 2jet EcoSmart wandaansluiting

Oppervlak	Art. Nr.	excl. BTW	incl. BTW
chroom	24151000	502,90	608,51
mat zwart	24151670	653,75	791,04
mat wit	24151700	653,75	791,04

Benodigde onderdelen

· inbouwdeel iBox Universal	01800180	132,05	159,78

Maten bij maattekeningen worden aangeduid in mm. Prijs- en modelwijzigingen voorbehouden.

*Check van tevoren of dit product in de Special Finish van uw keuze beschikbaar is.

	Oppervlak	Art. Nr.	excl. BTW	incl. BTW
Pulsify S hoofddouche 260 1jet				
· diameter straalplaat 260 mm · PowderRain · Fast Drain Laat de hoofddouche leeglopen wanneer deze 10° of meer gekanteld is. · kogelgewricht: straalhoek hoofddouche verstelbaar · afdekplaat van kunststof · Oppervlak straalschijf: grafiet · max. waterdoorstroom bij 3 bar: 12,3 l/min · waterdoorstroom PowderRain (3 bar): 12,3 l/min	chroom mat zwart mat wit	24140000 24140670 24140700	267,50 347,75 347,75	323,68 420,78 420,78
	Fast Drain · Adjustable Shower Head · Quick Clean · XXL Performance			
			Leverbaar vanaf januari 2023	
Alternatieve maten				
NEW · **Pulsify S** hoofddouche 105 1jet zonder wandaansluiting	chroom mat zwart mat wit	24130000 24130670 24130700	90,95 118,25 118,25	110,05 143,08 143,08
Waterbesparende EcoSmart versie				
NEW · **Pulsify S** hoofddouche 260 1jet EcoSmart zonder wandaansluiting	chroom mat zwart mat wit	24141000 24141670 24141700	267,50 347,75 347,75	323,68 420,78 420,78
Bijpassende onderdelen				
NEW · **Pulsify** wandaansluiting voor hoofddouche 260	chroom mat zwart mat wit	24149000 24149670 24149700	85,60 111,30 111,30	103,58 134,67 134,67
Pulsify S hoofddouche 105 1jet zonder wandaansluiting				
· diameter straalplaat 105 mm · PowderRain · kogelgewricht: straalhoek hoofddouche verstelbaar · afdekplaat van kunststof · Oppervlak straalschijf: grafiet · max. waterdoorstroom bij 3 bar: 11,7 l/min · waterdoorstroom PowderRain (3 bar): 11,7 l/min	chroom mat zwart mat wit	24130000 24130670 24130700	90,95 118,25 118,25	110,05 143,08 143,08
	Adjustable Shower Head · Quick Clean · XXL Performance			
Alternatieve maten				
NEW · **Pulsify S** hoofddouche 260 1jet	chroom mat zwart mat wit	24140000 24140670 24140700	267,50 347,75 347,75	323,68 420,78 420,78
Waterbesparende EcoSmart versie				
NEW · **Pulsify S** hoofddouche 105 1jet Green zonder wandaansluiting	chroom mat zwart mat wit	24132000 24132670 24132700	90,95 118,25 118,25	110,05 143,08 143,08
Bijpassende onderdelen				
NEW · **Pulsify** wandaansluiting voor hoofddouche 105	chroom mat zwart mat wit	24139000 24139670 24139700	53,50 69,55 69,55	64,74 84,16 84,16

Maten bij maattekeningen worden aangeduid in mm. Prijs- en modelwijzigingen voorbehouden.

*Check van tevoren of dit product in de Special Finish van uw keuze beschikbaar is.

Croma Select E



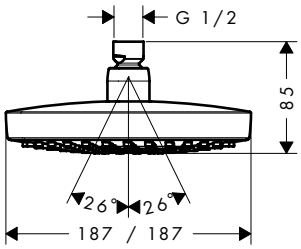

	Oppervlak	Art. Nr.	excl. BTW	incl. BTW
Croma Select E hoofddouche 180 2jet	chroom	26524000	264,95	320,59
	wit/chroom	26524400	264,95	320,59

· diameter straalplaat 187 x 187 mm
· Rain krachtige regenstraal, IntenseRain
· Select-knop voor wisselen straalsoort
· kogelgewricht: straalhoek hoofddouche verstelbaar
· afdekplaat van kunststof
· max. waterdoorstroom bij 3 bar: 17 l/ min
· straalplaat voor reiniging afneembaar

Waterbesparende EcoSmart versie

· **Croma Select E** hoofddouche 180 2jet EcoSmart 9 l/ min	chroom	26528000	264,95	320,59
	wit/chroom	26528400	264,95	320,59

Bijpassende onderdelen

· douchearm E 38.9 cm	chroom	27446000	92,20	111,56
· Plafondbevestiging E 100 mm	chroom	27467000	62,15	75,20

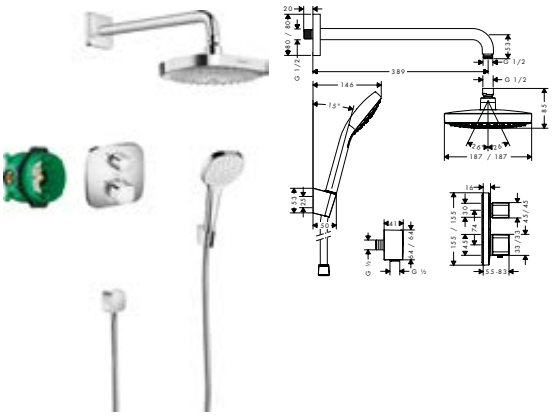

Croma Select E inbouw ShowerSet met Ecostat E thermostaat	chroom	27294000	1.073,70	1.299,18

· Bestaat verder uit: hoofddouche, handdouche, douchethermostaat, inbouwdeel, douchearm, douchehouder, wandaansluiting, doucheslang

Bestaat verder uit:
· **Croma Select E** hoofddouche 180 2jet (# 26524000)
· **Croma E** handdouche 110 1jet (# 26814400)
· douchearm E 38.9 cm (# 27446000)
· **Isiflex** doucheslang 125 cm (# 28272000)
· Porter S wandhouder (# 28331000)
· **FixFit** muuraansluitbocht met terugslagklep (# 26457000)
· **Ecostat E** thermostaat afbouwdeel voor 2 functies (# 15708000)
· inbouwdeel iBox Universal (# 01800180)

Croma Select S



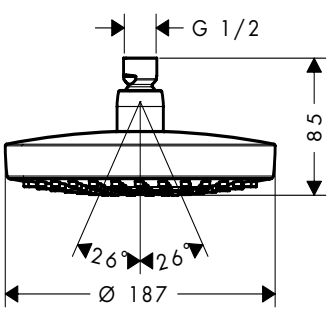

	Oppervlak	Art. Nr.	excl. BTW	incl. BTW
Croma Select S hoofddouche 180 2jet	chroom	26522000	264,95	320,59
	wit/chroom	26522400	264,95	320,59

· diameter straalplaat 187 mm
· Rain krachtige regenstraal, IntenseRain
· Select-knop voor wisselen straalsoort
· kogelgewricht: straalhoek hoofddouche verstelbaar
· afdekplaat van kunststof
· max. waterdoorstroom bij 3 bar: 17 l/ min
· straalplaat voor reiniging afneembaar

Waterbesparende EcoSmart versie

· **Croma Select S** hoofddouche 180 2jet EcoSmart 9 l/ min	chroom	26523000	264,95	320,59

Bijpassende onderdelen

· douchearm 38.9 cm	chroom	27413000	95,00	114,95
· Plafondbevestiging / verlengset	chroom	27479000	62,80	75,99

Maten bij maattekeningen worden aangeduid in mm. Prijs- en modelwijzigingen voorbehouden.

*Check van tevoren of dit product in de Special Finish van uw keuze beschikbaar is.

	Oppervlak	Art. Nr.	excl. BTW	incl. BTW
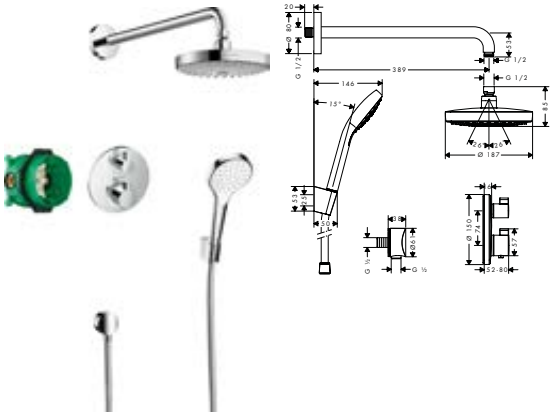				
Croma Select S inbouw ShowerSet met Ecostat S thermostaat · Bestaat verder uit: hoofddouche, handdouche, douchethermostaat, inbouwdeel, douchearm, douchehouder, wandaansluiting, doucheslang	chroom	27295000	1.073,70	1.299,18
Bestaat verder uit: · **Croma Select S** hoofddouche 180 2jet (# 26522000) · douchearm 38.9 cm (# 27413000) · **Croma S** handdouche 110 1jet (# 26804400) · **Isiflex** doucheslang 125 cm (# 28272000) · Porter S wandhouder (# 28331000) · **FixFit** muuraansluitbocht S zonder terugslagklep (# 27453000) · **Ecostat S** thermostaat afbouwdeel voor 2 functies (# 15758000) · inbouwdeel iBox Universal (# 01800180)				

Croma E

				
Croma E hoofddouche 280 1jet · diameter straalplaat 280 x 170 mm · RainAir volle zachte regenstraal · kogelgewricht: straalhoek hoofddouche verstelbaar · afdekplaat van metaal · max. waterdoorstroom bij 3 bar: 18,3 l/min · straalplaat voor reiniging afneembaar	chroom	26257000	377,55	456,84
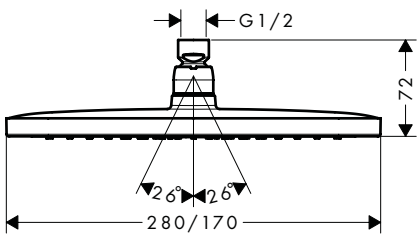				
Waterbesparende EcoSmart versie · **Croma E** hoofddouche 280 1jet EcoSmart	chroom	26258000	377,55	456,84
Bijpassende onderdelen · Plafondbevestiging E 300 mm · Plafondbevestiging E 100 mm · douchearm E 38.9 cm	chroom chroom chroom	27388000 27467000 27446000	87,80 62,15 92,20	106,24 75,20 111,56
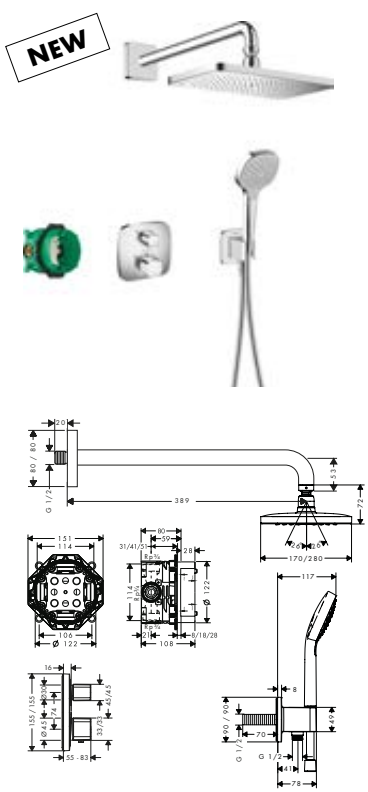				
Croma E 280 1jet inbouw doucheset met Ecostat E · Bestaat verder uit: hoofddouche, handdouche, douchearm, thermostaat, inbouwdeel, wandaansluiting, doucheslang · straalplaatoppervlak: 280 x 170 mm · straalsoort hoofddouche: RainAir volle zachte regenstraal · straalsoort handdouche: Rain krachtige regenstraal, IntenseRain, TurboRain · meedraaiende wartel aan douchezijde tegen verdraaien van de doucheslang	chroom	27953000	1.097,75	1.328,28
Bestaat verder uit: · **Croma E** hoofddouche 280 1jet (# 26257000) · douchearm E 38.9 cm (# 27446000) · **Croma Select E** handdouche vario (# 26812400) · **Ecostat E** thermostaat afbouwdeel voor 2 functies (# 15708000) · inbouwdeel iBox Universal (# 01800180) · **FixFit** muuraansluitbocht E met wandhouder (# 26485000) · **Isiflex** doucheslang 125 cm (# 28272000)				

Maten bij maattekeningen worden aangeduid in mm. Prijs- en modelwijzigingen voorbehouden.

*Check van tevoren of dit product in de Special Finish van uw keuze beschikbaar is.

Croma



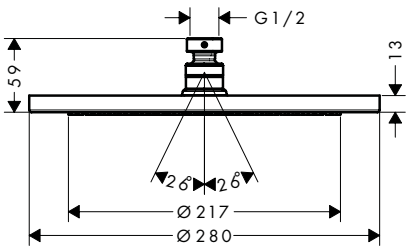

	Oppervlak	Art. Nr.	excl. BTW	incl. BTW
Croma hoofddouche 280 1jet				
· diameter straalplaat 280 mm · RainAir volle zachte regenstraal · kogelgewricht: straalhoek hoofddouche verstelbaar · afdekplaat van metaal · max. waterdoorstroom bij 3 bar: 15,6 l/min · straalplaat voor reiniging afneembaar	chroom	26220000	385,65	466,64
	Brushed Bronze	26220140	568,85	688,31
	Brushed Black Chrome	26220340	568,85	688,31
	mat zwart	26220670	531,05	642,57
	mat wit	26220700	531,05	642,57
	Polished Gold Optic	26220990	568,85	688,31
Waterbesparende EcoSmart versie				
· **Croma** hoofddouche 280 1jet EcoSmart 9 l/min	chroom	26221000	385,65	466,64
	Brushed Bronze	26221140	568,85	688,31
	Brushed Black Chrome	26221340	568,85	688,31
	mat zwart	26221670	531,05	642,57
	mat wit	26221700	531,05	642,57
	Polished Gold Optic	26221990	568,85	688,31
Bijpassende onderdelen				
· douchearm 38.9 cm	chroom	27413000	95,00	114,95
	Brushed Bronze	27413140	142,70	172,67
	Brushed Black Chrome	27413340	142,70	172,67
	mat zwart	27413670	133,05	160,99
	mat wit	27413700	133,05	160,99
	Polished Gold Optic	27413990		
· Plafondbevestiging / verlengset	chroom	27479000	62,80	75,99
	Brushed Bronze	27479140	94,35	114,16
	Brushed Black Chrome	27479340	94,35	114,16
	mat zwart	27479670	88,90	107,57
	mat wit	27479700	88,90	107,57
	Polished Gold Optic	27479990	94,35	114,16

NEW





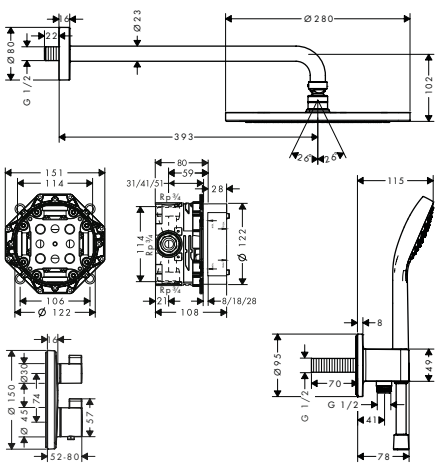

Croma 280 1jet inbouw doucheset met Ecostat S	chroom	27954000	1.097,75	1.328,28
· Bestaat verder uit: hoofddouche, handdouche, douchearm, thermostaat, inbouwdeel, wandaansluiting, doucheslang · straalplaatoppervlak: 280 mm · straalsoort hoofddouche: RainAir volle zachte regenstraal · straalsoort handdouche: Rain krachtige regenstraal, IntenseRain, TurboRain · meedraaiende wartel aan douchezijde tegen verdraaien van de doucheslang				

Bestaat verder uit:

- **Croma** hoofddouche 280 1jet (# 26220000)
- douchearm 38.9 cm (# 27413000)
- **Croma Select S** handdouche vario (# 26802400)
- **Ecostat S** thermostaat afbouwdeel voor 2 functies (# 15758000)
- inbouwdeel iBox Universal (# 01800180)
- **FixFit** muuraansluitbocht S met wandhouder (# 26487000)
- **Isiflex** doucheslang 125 cm (# 28272000)

Maten bij maattekeningen worden aangeduid in mm. Prijs- en modelwijzigingen voorbehouden.

*Check van tevoren of dit product in de Special Finish van uw keuze beschikbaar is.

	Oppervlak	Art. Nr.	excl. BTW	incl. BTW

NEW





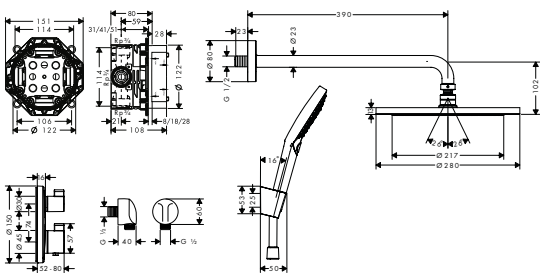

Croma 280 1jet inbouw doucheset met Ecostat S

mat zwart | 27961670 | 1.534,45 | 1.856,68

AirPower | XXL Performance

- Bestaat verder uit: hoofddouche, handdouche, douchearm, thermostaat, inbouwdeel, wandaansluiting, douchehouder, doucheslang
- straalplaatoppervlak: 280 mm
- straalsoort hoofddouche: RainAir volle zachte regenstraal
- straalsoort handdouche: Rain krachtige regenstraal, RainAir volle zachte regenstraal, Whirl intensieve massagestraal
- meedraaiende wartel aan douchezijde tegen verdraaien van de doucheslang

Bestaat verder uit:

- **Croma** hoofddouche 280 1jet (# 26220670)
- douchearm 38.9 cm (# 27413670)
- **Raindance Select S** handdouche 120 3jet (# 26530670)
- **Ecostat S** thermostaat afbouwdeel voor 2 functies (# 15758670)
- inbouwdeel iBox Universal (# 01800180)
- Porter S wandhouder (# 28331670)
- **FixFit** muuraansluitbocht E zonder terugslagklep (# 27454670)
- **Isiflex** doucheslang 125 cm (# 28272670)



Croma hoofddouche 220 1jet

chroom | 26464000 | 247,60 | 299,60

AirPower | Quick Clean | XXL Performance

- diameter straalplaat 220 mm
- RainAir volle zachte regenstraal
- kogelgewricht: straalhoek hoofddouche verstelbaar
- afdekplaat van metaal
- max. waterdoorstroom bij 3 bar: 19 l/min
- straalplaat voor reiniging afneembaar

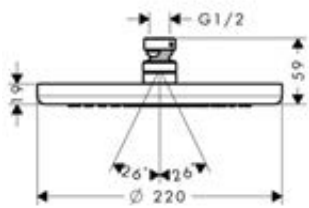

Waterbesparende EcoSmart versie

- **Croma** hoofddouche 220 1jet EcoSmart 9l/min — chroom | 26465000 | 247,60 | 299,60

Bijpassende onderdelen

- douchearm 38.9 cm — chroom | 27413000 | 95,00 | 114,95
- Plafondbevestiging / verlengset — chroom | 27479000 | 62,80 | 75,99

Croma 100



Croma 100 hoofddouche multi

chroom | 27443000 | 76,85 | 92,99

Quick Clean | XXL Performance

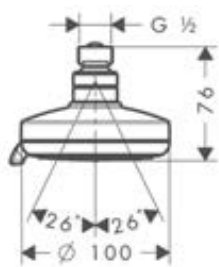

- diameter straalplaat 100 mm
- Rain krachtige regenstraal, MonoRain, massagestraal
- wisselen straalsoort door draaien straalplaat
- kogelgewricht: straalhoek hoofddouche verstelbaar
- afdekplaat van kunststof
- de straalplaat is licht grijs
- max. waterdoorstroom bij 3 bar: 20 l/min

Bijpassende onderdelen

- douchearm 12.8 cm — chroom | 27411000 | 22,15 | 26,80

Maten bij maattekeningen worden aangeduid in mm. Prijs- en modelwijzigingen voorbehouden.

*Check van tevoren of dit product in de Special Finish van uw keuze beschikbaar is.

Hoofddouches

	Oppervlak	Art. Nr.	excl. BTW	incl. BTW
Croma 100 hoofddouche vario	chroom	27441000	49,10	59,41



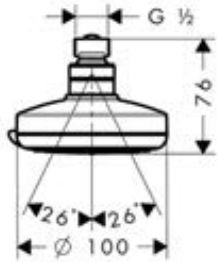

- diameter straalplaat 100 mm
- Rain krachtige regenstraal, krachtige shampoostraal, normale straal, massagestraal
- wisselen straalsoort door draaien straalplaat
- kogelgewricht: straalhoek hoofddouche verstelbaar
- afdekplaat van kunststof
- de straalplaat is licht grijs
- max. waterdoorstroom bij 3 bar: 22 l/min

Waterbesparende EcoSmart versie

· **Croma 100** hoofddouche EcoSmart 9 l/min	chroom	28462000	55,65	67,34

Bijpassende onderdelen

· douchearm 12.8 cm	chroom	27411000	22,15	26,80

Crometta E

Crometta E hoofddouche 240 1jet	chroom	26726000	240,85	291,43



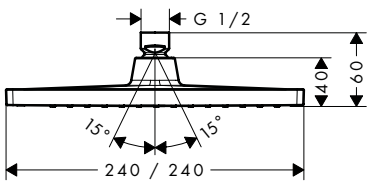

- diameter straalplaat 240 x 240 mm
- Rain krachtige regenstraal
- kogelgewricht: straalhoek hoofddouche verstelbaar
- afdekplaat van kunststof
- max. waterdoorstroom bij 3 bar: 18 l/min

Waterbesparende EcoSmart versie

· **Crometta E** hoofddouche 240 1jet EcoSmart 9 l/min	chroom	26727000	240,85	291,43

Alternatieve producten

· **Crometta E** hoofddouche 240 1jet LowPressure	chroom	26722000	240,85	291,43

Bijpassende onderdelen

· douchearm E 38.9 cm	chroom	27446000	92,20	111,56
· Plafondbevestiging E 100 mm	chroom	27467000	62,15	75,20

Crometta S

Crometta S hoofddouche 240 1jet	chroom	26723000	240,85	291,43



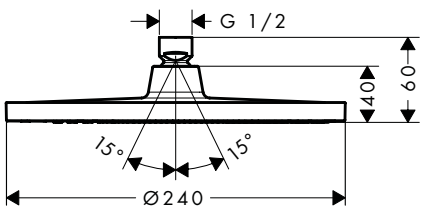

- diameter straalplaat 240 mm
- Rain krachtige regenstraal
- kogelgewricht: straalhoek hoofddouche verstelbaar
- afdekplaat van kunststof
- max. waterdoorstroom bij 3 bar: 18 l/min

Waterbesparende EcoSmart versie

· **Crometta S** hoofddouche 240 1jet EcoSmart 9 l/min	chroom	26724000	240,85	291,43

Alternatieve producten

· **Crometta S** hoofddouche 240 1jet LowPressure	chroom	26725000	240,85	291,43

Bijpassende onderdelen

· douchearm 38.9 cm	chroom	27413000	95,00	114,95
· Plafondbevestiging S 100 mm	chroom	27393000	61,80	74,78

Maten bij maattekeningen worden aangeduid in mm. Prijs- en modelwijzigingen voorbehouden.

*Check van tevoren of dit product in de Special Finish van uw keuze beschikbaar is.

Crometta 85

	Oppervlak	Art. Nr.	excl. BTW	incl. BTW
 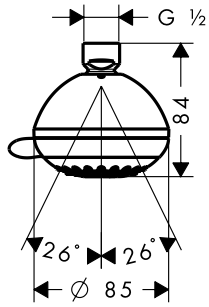				
Crometta 85 hoofddouche multi · diameter straalplaat 85 mm · MonoRain, normale straal, massagestraal · wisselen straalsoort door draaien straalplaat · kogelgewricht: straalhoek hoofddouche verstelbaar · afdekplaat van kunststof · de straalplaat is licht grijs · max. waterdoorstroom bij 3 bar: 15 l/min	chroom	28425000	58,35	70,60 Quick Clean
Bijpassende onderdelen				
· douchearm 12.8 cm	chroom	27411000	22,15	26,80
 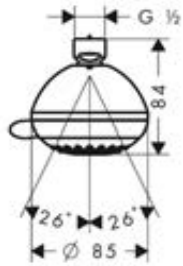				
Crometta 85 hoofddouche vario · diameter straalplaat 85 mm · normale straal, instelbare variostraal · wisselen straalsoort door draaien straalplaat · kogelgewricht: straalhoek hoofddouche verstelbaar · afdekplaat van kunststof · de straalplaat is licht grijs · max. waterdoorstroom bij 3 bar: 18 l/min	chroom	28424000	45,05	54,51 Quick Clean
Bijpassende onderdelen				
· douchearm 12.8 cm	chroom	27411000	22,15	26,80
 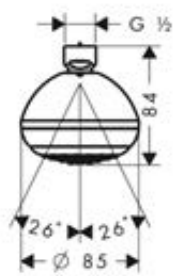				
Crometta 85 hoofddouche 1jet Green 6 l/min · diameter straalplaat 85 mm · normale straal · kogelgewricht: straalhoek hoofddouche verstelbaar · afdekplaat van kunststof · de straalplaat is licht grijs · max. waterdoorstroom bij 3 bar: 5,7 l/min · Green: max. waterdoorlaat bij 3 bar 6 l/min / EcoSmart: max. waterdoorlaat 9 l/min	chroom	28423000	46,65 EcoSmart	56,45 Quick Clean
Bijpassende onderdelen				
· douchearm 12.8 cm	chroom	27411000	22,15	26,80

Maten bij maattekeningen worden aangeduid in mm. Prijs- en modelwijzigingen voorbehouden.

*Check van tevoren of dit product in de Special Finish van uw keuze beschikbaar is.

Vernis Blend

NEW



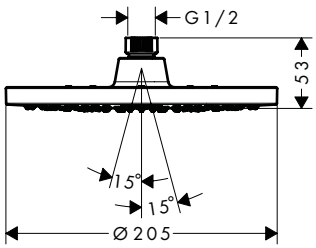

		Oppervlak	Art. Nr.	excl. BTW	incl. BTW
	Vernis Blend hoofddouche 200 1jet · diameter straalplaat 205 mm · Rain krachtige regenstraal · kogelgewricht: straalhoek hoofddouche verstelbaar · afdekplaat van kunststof · max. waterdoorstroom bij 3 bar: 12,4 l/min · hoofddouche los reinigbaar	chroom mat zwart	26271000 26271670	107,00 149,80	129,47 181,26
	Waterbesparende EcoSmart versie				
NEW	· **Vernis Blend** hoofddouche 200 1jet EcoSmart	chroom mat zwart	26277000 26277670	107,00 149,80	129,47 181,26
NEW	· **Vernis Blend** hoofddouche 200 1jet Green	chroom	26093000	107,00	129,47
	Alternatieve producten				
NEW	· **Vernis Blend** hoofddouche 200 1jet Low Pressure	chroom	26095000	107,00	129,47
	Bijpassende onderdelen				
NEW	· **Vernis Blend** douche-arm 24 cm	chroom mat zwart	27809000 27809670	50,30 70,40	60,86 85,18
NEW	· **Vernis Blend** plafondaansluiting 10 cm	chroom mat zwart	27804000 27804670	48,15 67,40	58,26 81,55
NEW	· **Vernis Blend** plafondaansluiting 30 cm	chroom mat zwart	27805000 27805670	64,20 89,90	77,68 108,78

Vernis Shape

NEW



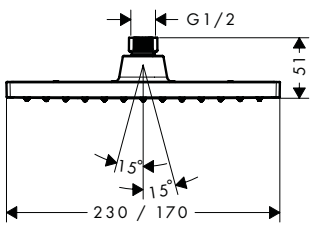

		Oppervlak	Art. Nr.	excl. BTW	incl. BTW
	Vernis Shape hoofddouche 230 1jet · diameter straalplaat 230 x 170 mm · Rain krachtige regenstraal · kogelgewricht: straalhoek hoofddouche verstelbaar · afdekplaat van kunststof · max. waterdoorstroom bij 3 bar: 12,4 l/min · hoofddouche los reinigbaar	chroom mat zwart	26281000 26281670	107,00 149,80	129,47 181,26
	Waterbesparende EcoSmart versie				
NEW	· **Vernis Shape** hoofddouche 230 1jet EcoSmart	chroom mat zwart	26283000 26283670	107,00 149,80	129,47 181,26
NEW	· **Vernis Shape** hoofddouche 230 1jet Green	chroom	26094000	107,00	129,47
	Alternatieve producten				
NEW	· **Vernis Shape** hoofddouche 200 1jet Low Pressure	chroom	26096000	107,00	129,47
	Bijpassende onderdelen				
NEW	· **Vernis Shape** douche-arm 24 cm	chroom mat zwart	26405000 26405670	50,30 70,40	60,86 85,18
NEW	· **Vernis Shape** plafondaansluiting 10 cm	chroom mat zwart	26406000 26406670	48,15 67,40	58,26 81,55
NEW	· **Vernis Shape** plafondaansluiting 30 cm	chroom mat zwart	26407000 26407670	64,20 89,90	77,68 108,78

Maten bij maattekeningen worden aangeduid in mm. Prijs- en modelwijzigingen voorbehouden.

*Check van tevoren of dit product in de Special Finish van uw keuze beschikbaar is.

Clubmaster



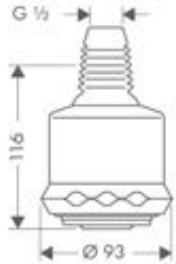

	Oppervlak	Art. Nr.	excl. BTW	incl. BTW
Clubmaster hoofddouche 85 3jet	chroom	28496000	229,15	277,27

Quick Clean

- diameter straalplaat 93 mm
- zachte softstraal, normale straal, massagestraal
- wisselen straalsoort door draaien straalplaat
- kogelgewricht: straalhoek hoofddouche verstelbaar
- afdekplaat van kunststof
- de straalplaat is licht grijs
- max. waterdoorstroom bij 3 bar: 19 l/min

Bijpassende onderdelen

· douchearm 10 cm	chroom	27438000	79,25	95,89
· douchearm 12.8 cm	chroom	27411000	22,15	26,80

Douche-armen voor hoofddouches



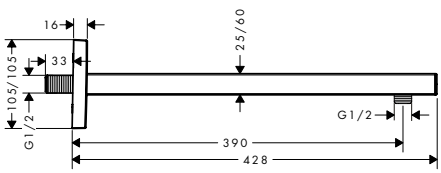

douchearm Square 38,9 cm	chroom	27694000	218,50	264,39
	Brushed Bronze	27694140	327,80	396,64
	Brushed Black Chrome	27694340	327,80	396,64
	mat zwart	27694670	305,85	370,08
	mat wit	27694700	305,85	370,08
	Polished Gold Optic	27694990	327,80	396,64

- lengte: 390 mm
- aansluiting: ½"

NEW

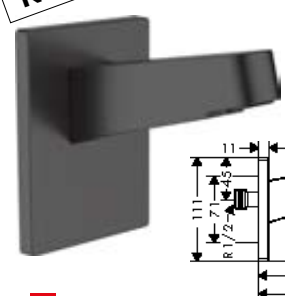

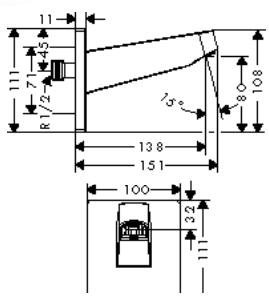

Pulsify wandaansluiting voor hoofddouche 260	chroom	24149000	85,60	103,58
	mat zwart	24149670	111,30	134,67
	mat wit	24149700	111,30	134,67

Leverbaar vanaf januari 2023

- van kunststof
- aansluiting: ½"

Bijpassende onderdelen

· **Pulsify S** hoofddouche 260 1jet	chroom	24140000	267,50	323,68
	mat zwart	24140670	347,75	420,78
	mat wit	24140700	347,75	420,78
· **Pulsify S** hoofddouche 260 1jet EcoSmart zonder wandaansluiting	chroom	24141000	267,50	323,68
	mat zwart	24141670	347,75	420,78
	mat wit	24141700	347,75	420,78

NEW

NEW

NEW



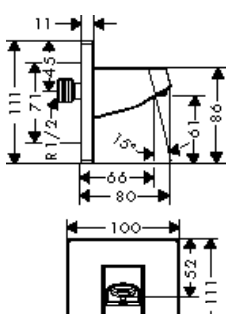

Pulsify wandaansluiting voor hoofddouche 105	chroom	24139000	53,50	64,74
	mat zwart	24139670	69,55	84,16
	mat wit	24139700	69,55	84,16

- van kunststof
- aansluiting: ½"

Bijpassende onderdelen

· **Pulsify S** hoofddouche 105 1jet zonder wandaansluiting	chroom	24130000	90,95	110,05
	mat zwart	24130670	118,25	143,08
	mat wit	24130700	118,25	143,08
· **Pulsify S** hoofddouche 105 1jet Green zonder wandaansluiting	chroom	24132000	90,95	110,05
	mat zwart	24132670	118,25	143,08
	mat wit	24132700	118,25	143,08

Maten bij maattekeningen worden aangeduid in mm. Prijs- en modelwijzigingen voorbehouden.

*Check van tevoren of dit product in de Special Finish van uw keuze beschikbaar is.

Hoofddouches

	Oppervlak	Art. Nr.	excl. BTW	incl. BTW
 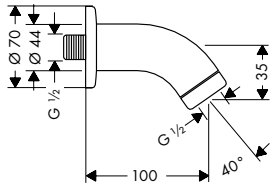				
douchearm 10 cm · lengte: 100 mm · van messing · aansluiting: ½"	chroom	27438000	79,25	95,89
Bijpassende onderdelen · **Clubmaster** hoofddouche 85 3jet	chroom	28496000	229,15	277,27
 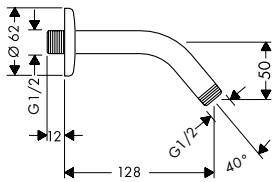				
douchearm 12.8 cm · lengte: 128 mm · van messing · aansluiting: ½"	chroom	27411000	22,15	26,80
 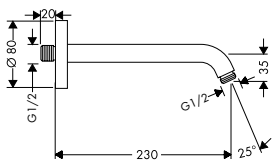				
douchearm 23 cm · lengte: 230 mm · van messing · aansluiting: ½"	chroom Brushed Bronze Brushed Black Chrome Polished Gold Optic	27412000 27412140 27412340 27412990	60,90 91,20 91,20 91,20	73,69 110,35 110,35 110,35
NEW  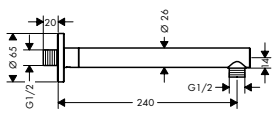				
Vernis Blend douche-arm 24 cm · lengte: 240 mm · van messing · 90° · aansluiting: ½"	chroom mat zwart	27809000 27809670	50,30 70,40	60,86 85,18
 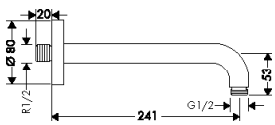				
douchearm 24.1 cm · lengte: 241 mm · van messing · 90° · aansluiting: ½"	chroom Brushed Bronze Brushed Black Chrome Polished Gold Optic	27409000 27409140 27409340 27409990	67,55 123,85 123,85 123,85	81,74 149,86 149,86 149,86
 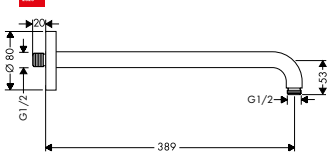				
douchearm 38.9 cm · lengte: 389 mm · van messing · 90° · aansluiting: ½"	chroom Brushed Bronze Brushed Black Chrome mat zwart mat wit Polished Gold Optic	27413000 27413140 27413340 27413670 27413700 27413990	95,00 142,70 142,70 133,05 133,05	114,95 172,67 172,67 160,99 160,99

Maten bij maattekeningen worden aangeduid in mm. Prijs- en modelwijzigingen voorbehouden.

*Check van tevoren of dit product in de Special Finish van uw keuze beschikbaar is.

	Oppervlak	Art. Nr.	excl. BTW	incl. BTW
Vernis Shape douche-arm 24 cm · lengte: 240 mm · schacht Ø: 26 mm · van messing · 90° · aansluiting: ½"	chroom mat zwart	26405000 26405670	50,30 70,40	60,86 85,18
douchearm E 38.9 cm · lengte: 389 mm · van messing · 90° · aansluiting: ½"	chroom	27446000	92,20	111,56
Plafondaansluiting voor hoofddouches				
Plafondbevestiging / verlengset · lengte: 100 mm · schacht Ø: 27 mm · toepassingsdoel: geschikt als bevestiging en als verlenging van bevestiging · van messing · aansluiting: ½"	chroom Brushed Bronze Brushed Black Chrome mat zwart mat wit Polished Gold Optic	27479000 27479140 27479340 27479670 27479700 27479990	62,80 94,35 94,35 88,90 88,90 94,35	75,99 114,16 114,16 107,57 107,57 114,16
Plafondbevestiging S 100 mm · lengte: 100 mm · schacht Ø: 27 mm · toepassingsdoel: geschikt als bevestiging en als verlenging van bevestiging · van messing · aansluiting: ½"	chroom Brushed Bronze Brushed Black Chrome mat zwart mat wit Polished Gold Optic	27393000 27393140 27393340 27393670 27393700 27393990	61,80 95,65 95,65 89,25 89,25 95,65	74,78 115,74 115,74 107,99 107,99 115,74
Vernis Blend plafondaansluiting 10 cm · lengte: 100 mm · schacht Ø: 26 mm · van messing · aansluiting: ½"	chroom mat zwart	27804000 27804670	48,15 67,40	58,26 81,55
Alternatieve maten · **Vernis Blend** plafondaansluiting 30 cm **NEW**	chroom mat zwart	27805000 27805670	64,20 89,90	77,68 108,78
Plafondbevestiging S 300 mm · lengte: 300 mm · schacht Ø: 27 mm · van messing · aansluiting: ½"	chroom Brushed Bronze Brushed Black Chrome mat zwart mat wit Polished Gold Optic	27389000 27389140 27389340 27389670 27389700 27389990	87,80 136,65 136,65 127,75 127,75 136,65	106,24 165,35 165,35 154,58 154,58 165,35

Maten bij maattekeningen worden aangeduid in mm. Prijs- en modelwijzigingen voorbehouden.

*Check van tevoren of dit product in de Special Finish van uw keuze beschikbaar is.

Hoofddouches

		Oppervlak	Art. Nr.	excl. BTW	incl. BTW
	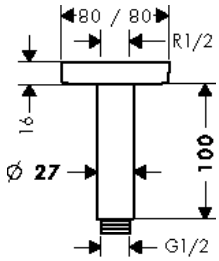				
Plafondbevestiging E 100 mm · lengte: 100 mm · schacht Ø: 27 mm · toepassingsdoel: geschikt als bevestiging en als verlenging van bevestiging · van messing · aansluiting: ½"		chroom	27467000	62,15	75,20
NEW 	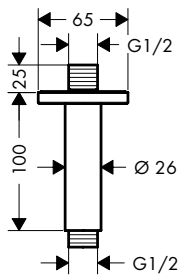				
Vernis Shape plafondaansluiting 10 cm · lengte: 100 mm · schacht Ø: 26 mm · van messing · aansluiting: ½"		chroom mat zwart	26406000 26406670	48,15 67,40	58,26 81,55
Alternatieve maten · **Vernis Shape** plafondaansluiting 30 cm NEW		chroom mat zwart	26407000 26407670	64,20 89,90	77,68 108,78
	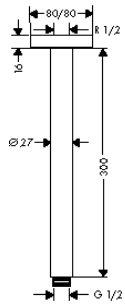				
Plafondbevestiging E 300 mm · lengte: 300 mm · schacht Ø: 27 mm · van messing · aansluiting: ½"		chroom	27388000	87,80	106,24

Zijdouches



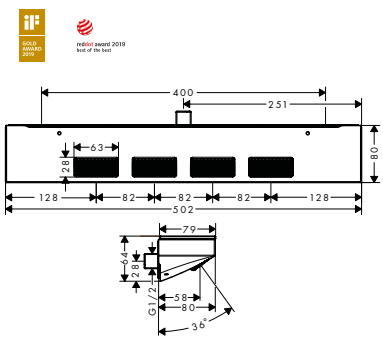

Rainfinity schouderdouche 500 1jet met planchet · straalplaatoppervlak: 502 x 80 mm · PowderRain · Straaloppervlak: 309 x 28 mm · toepasbaar als hoofd-, nek- of zijdouche · waterdoorstroom PowderRain (3 bar): 14,5 l/min · materiaal: metaal · planchet van veiligheidsglas · Oppervlak van het planchet bij kleurvariant -000= spiegelglas, bij de kleurvariant -700 = grafietkleurig		chroom mat wit	26243000 26243700	546,30 710,20	661,02 859,34
	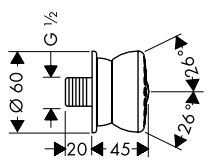				
Bodyvette zijdouche 1jet · straalplaatoppervlak: 60 mm · normale straal · de straalplaat is licht grijs · kogelgewricht: hoek zijdouche verstelbaar		chroom	28466000	115,60	139,88
Alternatieve producten · **Bodyvette** zijdouche 1jet afsluitbaar		chroom	28467000	138,35	167,40

Maten bij maattekeningen worden aangeduid in mm. Prijs- en modelwijzigingen voorbehouden.

*Check van tevoren of dit product in de Special Finish van uw keuze beschikbaar is.

Showerpipes / douchepanelen



Rainmaker Select Showerpipes	Pagina 188		Rainfinity Showerpipes	Pagina 190	
Raindance Select E / Raindance E Showerpipes	Pagina 191		Raindance Select S / Raindance S Showerpipes	Pagina 196	
Pulsify S Showerpipes	Pagina 201		Croma Select S Showerpipes	Pagina 204	
Croma Select E Showerpipes	Pagina 209		Croma E Showerpipes	Pagina 211	
Croma Showerpipes	Pagina 213		Crometta S / Crometta E Showerpipes	Pagina 216	
Vernis Blend Showerpipes	Pagina 220		Vernis Shape Showerpipes	Pagina 222	

hansgrohe Showerpipes

Productoverzicht

	Rainmaker Select	**Rainfinity**	**Raindance Select E**		
			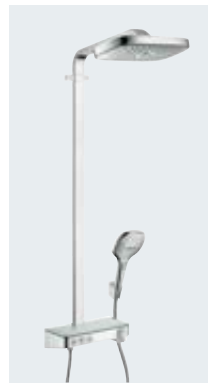	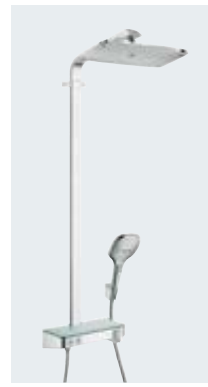	
	Showerpipe 460 3jet	Showerpipe 360 1jet	Showerpipe 300 3jet	Showerpipe 300 1jet	Showerpipe 300 1jet
Kleur	-400	-000, -700	-000, -400	-000, -400	-000
Standaard	27 l/min	19,6 l/min	19 l/min	16,9 l/min	16 l/min
EcoSmart 9 l/min	■				■
Green 6 l/min					
Bad					
Eengreeps mengkraan					
Reno					
Draaibare douche-arm					
Stijgbuis kan worden ingekort					
Select	■	■	■	■	■
QuickClean	■	■	■	■	■
XXL Performance	■	■	■	■	■
CoolContact	■		■	■	■
Water flow control					
Fast drain					
AirPower			■	■	■
PowderRain		■			
	pagina 188	pagina 190	pagina 191		pagina 193

■ Leverbaar

Raindance E		Raindance Select S		Raindance S	
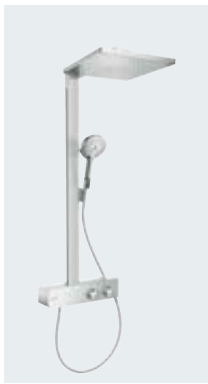	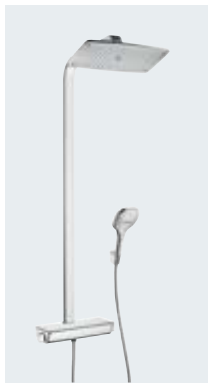	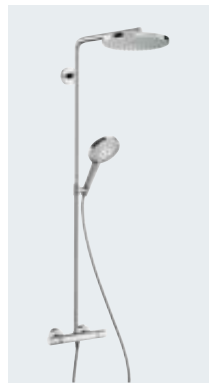	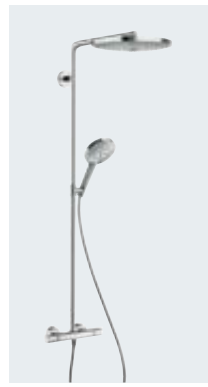	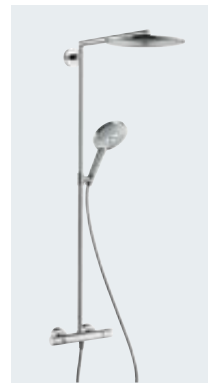	
Showerpipe 300 1jet	Showerpipe 360 1jet	Showerpipe 240 1jet PowderRain	Showerpipe 300 2jet	Showerpipe 300 1jet	Showerpipe 240 1jet
-000	-000, -400	-000, -140, -340 -670, -700, -990	-000, -400	-000	-000
16 l/min	15 l/min	16 l/min	15 l/min	16 l/min	16 l/min
■					■
	■				■
		■	■	■	■
		■	■	■	■
■	■	■	■	■	■
■	■	■	■	■	■
■	■	■	■	■	■
■	■				
■	■		■	■	■
		■			
pagina 193		pagina 196		pagina 197	

hansgrohe Showerpipes

Productoverzicht

	Pulsify S		**Croma Select S**		**Croma Select E**
	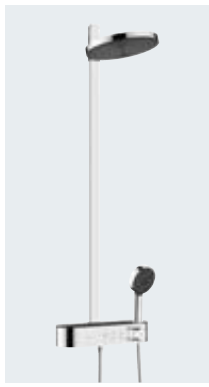	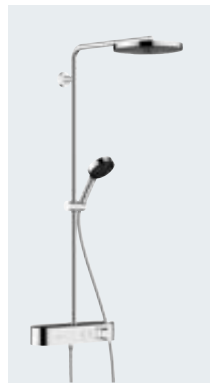	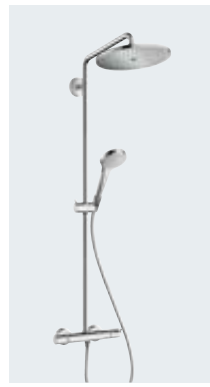	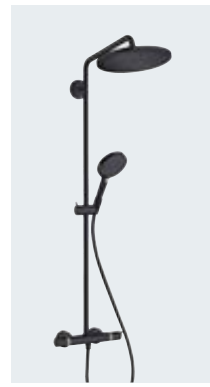	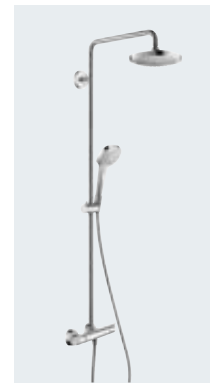
	Showerpipe 260 2jet	Showerpipe 260 1jet	Showerpipe 280 1jet	Showerpipe 280 1jet	Showerpipe 180 2jet
Kleur	-000, -670, -700	-000	-000	-140, -340 -670, -700, -990	-400
Standaard	12,9 l/min	10,9 l/min	16 l/min	14,5 l/min	16 l/min
EcoSmart 9 l/min	■	■	■	■	■
Green 6 l/min					
Bad		■	■		■
Eengreeps mengkraan			■		■
Reno			■		
Draaibare douche-arm		■	■	■	■
Stijgbuis kan worden ingekort	■	■	■	■	■
Select	■	■		■	■
QuickClean	■	■	■	■	■
XXL Performance	■	■	■	■	■
CoolContact	■	■			
Water flow control	■	■			
Fast drain	■	■			
AirPower			■	■	
PowderRain	■	■			
	pagina 201		pagina 204		pagina 209

■ Leverbaar

Croma E	**Croma**	**Crometta S**	**Crometta E**	**Vernis Blend**	**Vernis Shape**
		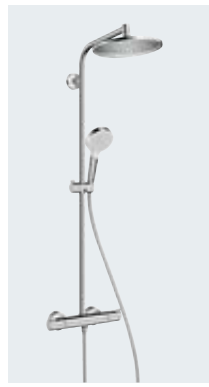	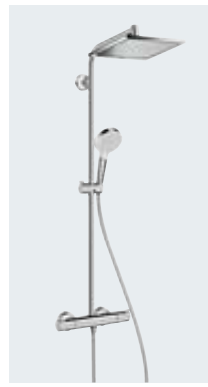	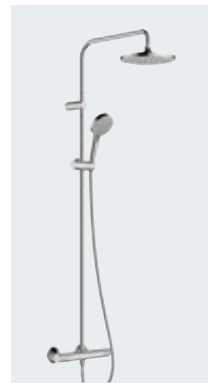	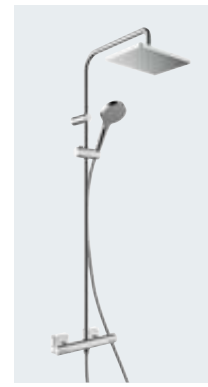
Showerpipe 280 1jet	Showerpipe 220 1jet	Showerpipe 240 1jet	Showerpipe 240 1jet	Showerpipe 200 1jet	Showerpipe 230 1jet
-000	-000	-000	-000	-000, -670	-000, -670
15 l/min	15 l/min	16 l/min	15 l/min	15,9 l/min	15,9 l/min
■	■	■	■	■	■
				■	■
■	■	■	■	■	■
	■	■	■		
	■	■	■	■	■
■	■				
■	■	■	■		
■					
■	■	■	■	■	■
■	■	■	■	■	■
■					
■	■				
pagina 211	pagina 213	pagina 216	pagina 218	pagina 220	pagina 222

Rainmaker Select Showerpipes



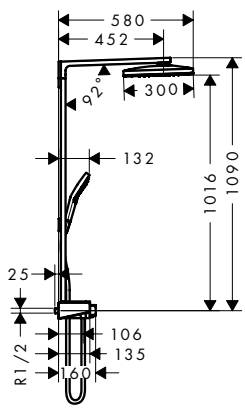

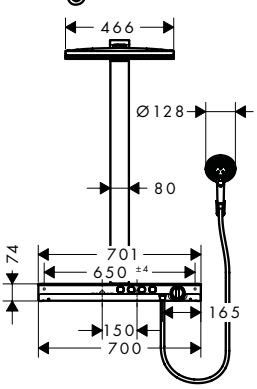

	Oppervlak	Art. Nr.	excl. BTW	incl. BTW
Rainmaker Select showerpipe 460 3jet met thermostaat	wit/chroom	27106400	4.272,60	5.169,85

Cool Contact · Select · Quick Clean · XXL Performance

- Bestaat verder uit: hoofddouche, handdouche, douchethermostaat, doucheslang, douchehouder, glijstang
- Rainmaker Select 460 3jet hoofddouche
- diameter straalplaat 460 x 300 mm
- straalsoort hoofddouche: Rain krachtige regenstraal, MonoRain, RainStream brede watervalstraal
- Select-knop voor wisselen straalsoort
- Eenvoudig schoon te maken straalschijf met glas-look
- straalsoort handdouche: Rain krachtige regenstraal, RainAir volle zachte regenstraal, Whirl intensieve massagestraal
- planchet van veiligheidsglas
- planchet wit
- max. waterdoorstroom bij 3 bar: 27 l/min
- stangbreedte: 80 mm
- douche-arm 450 mm
- CoolContact thermostaat: verhindert dat de thermostaatbehuizing heet wordt, voor meer veiligheid
- ShowerTablet Select 700
- SafetyStop temperatuurbegrenzing 40°C
- SafetyFunctie: maximale warm water temperatuur vooraf instelbaar
- comfortabele bediening met Select-knop
- gelijktijdig gebruik van 4 functies
- hartafstand 150 ± 18 mm

Bestaat verder uit:

- **Raindance Select S** handdouche 120 3jet (# 26530400)
- Porter S wandhouder (# 28331000)
- **Isiflex** doucheslang 160 cm (# 28276000)

Waterbesparende EcoSmart versie

Rainmaker Select showerpipe 460 3jet EcoSmart 9 l/min met thermostaat	wit/chroom	27029400	4.272,60	5.169,85

	Oppervlak	Art. Nr.	excl. BTW	incl. BTW



Rainmaker Select showerpipe 460 2jet met thermostaat

wit/chroom | 27109400 | 3.738,60 | 4.523,71

- Bestaat verder uit: hoofddouche, handdouche, douchethermostaat, doucheslang, douchehouder, glijstang
- Rainmaker Select 460 2jet hoofddouche
- diameter straalplaat 460 x 300 mm
- straalsoort hoofddouche: Rain krachtige regenstraal, RainStream brede watervalstraal
- Eenvoudig schoon te maken straalschijf met glas-look
- straalsoort handdouche: RainAir volle zachte regenstraal, Rain krachtige regenstraal, Whirl intensieve massagestraal
- planchet van veiligheidsglas
- planchet wit
- max. waterdoorstroom bij 3 bar: 27 l/min
- stangbreedte: 80 mm
- douche-arm 450 mm
- CoolContact thermostaat: verhindert dat de thermostaatbehuizing heet wordt, voor meer veiligheid
- ShowerTablet Select 700
- SafetyStop temperatuurbegrenzing 40°C
- SafetyFunctie: maximale warm water temperatuur vooraf instelbaar
- comfortabele bediening met Select-knop
- gelijktijdig gebruik van 3 functies
- hartafstand 150 ± 18 mm

Bestaat verder uit:

- **Raindance Select S** handdouche 120 3jet (# 26530400)
- **Isiflex** doucheslang 160 cm (# 28276000)
- Porter S wandhouder (# 28331000)

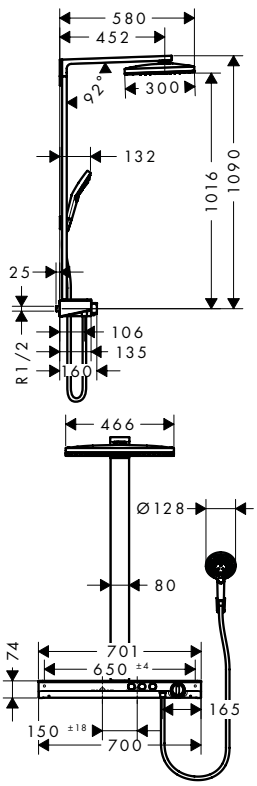

Waterbesparende EcoSmart versie

- **Rainmaker Select** showerpipe 460 2jet EcoSmart 9 l/min met thermostaat

wit/chroom | 27028400 | 3.738,60 | 4.523,71

Maten bij maattekeningen worden aangeduid in mm. Prijs- en modelwijzigingen voorbehouden.

*Check van tevoren of dit product in de Special Finish van uw keuze beschikbaar is.

Rainfinity Showerpipe



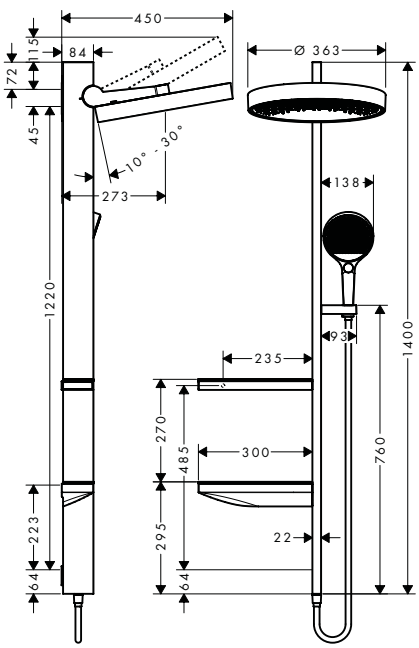

	Oppervlak	Art. Nr.	excl. BTW	incl. BTW
Rainfinity PowderRain Showerpipe 360 1jet inbouw	chroom	26842000	1.517,40	1.836,05
	mat wit	26842700	1.972,55	2.386,79

Select · Quick Clean · XXL Performance

- Bestaat verder uit: hoofddouche, handdouche, douchehouder, doucheslang, planchetten, glijstang
- Rainfinity 360 1jet hoofddouche
- diameter straalplaat 360 mm
- straalsoort hoofddouche: PowderRain
- Oppervlak straalschijf: grafiet
- straalsoort handdouche: MonoRain, PowderRain, Intense PowderRain
- de hoek van de doucheouder kan traploos versteld worden
- Douchearm 10-30° verticaal kantelbaar
- planchet van veiligheidsglas
- Oppervlak van het planchet bij kleurvariant -000= spiegelglas, bij de kleurvariant -700 = grafietkleurig
- heeft een thermostaat voor 2 functies nodig
- max. waterdoorstroom bij 3 bar: 19,6 l/min
- stangbreedte: 22 mm
- geïsoleerde waterdoorvoer: kraan wordt niet heet aan de buitenkant

Bestaat verder uit:

- **Rainfinity** Handdouche 130 3jet (# 26864XXX)
- **Isiflex** doucheslang 160 cm (# 28276XXX)

Benodigde onderdelen

Rainfinity basisset voor Showerpipe 360 1jet inbouw		26840180	133,55	161,60
RainSelect thermostaat inbouw voor 2 functies	chroom	15380000	1.276,25	1.544,26
	mat wit	15380700	1.659,00	2.007,39
RainSelect inbouwdeel voor 2 functies		15310180	716,10	866,48



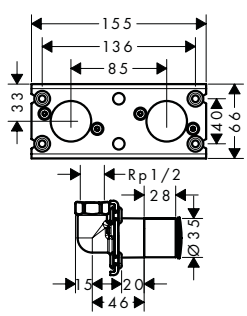

	Oppervlak	Art. Nr.	excl. BTW	incl. BTW
Rainfinity basisset voor Showerpipe 360 1jet inbouw		26840180	133,55	161,60

- geschikt voor Showerpipe 360 1jet inbouw
- De positie van de aansluitingen is aangegeven, dus eenvoudig te monteren
- gemakkelijk te monteren

Bijpassende onderdelen

Rainfinity PowderRain Showerpipe 360 1jet inbouw	chroom	26842000	1.517,40	1.836,05
	mat wit	26842700	1.972,55	2.386,79

Maten bij maattekeningen worden aangeduid in mm. Prijs- en modelwijzigingen voorbehouden.

*Check van tevoren of dit product in de Special Finish van uw keuze beschikbaar is.

Raindance Select E Showerpipes



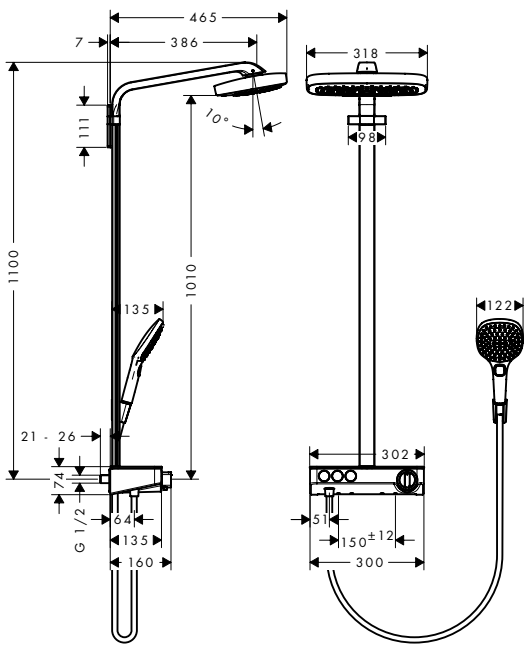

	Oppervlak	Art. Nr.	excl. BTW	incl. BTW
Raindance Select E	chroom	27127000	2.178,95	2.636,53
showerpipe 300 3jet	wit/chroom	27127400	2.178,95	2.636,53
met ShowerTablet Select 300				

Cool Contact · Select · AirPower · Quick Clean · XXL Performance

- Bestaat verder uit: hoofddouche, handdouche, douchethermostaat, doucheslang, douchehouder, glijstang
- Raindance Select E 300 3jet hoofddouche
- diameter straalplaat 300 x 190 mm
- straalsoort hoofddouche: RainAir volle zachte regenstraal, Rain krachtige regenstraal, RainStream brede watervalstraal
- Select-knop voor wisselen straalsoort
- straalschijf is volledig verchroomd of wit
- straalsoort handdouche: RainAir volle zachte regenstraal, Rain krachtige regenstraal, Whirl intensieve massagestraal
- planchet van veiligheidsglas
- Oppervlak van de planchet bij kleurvariant -000 = spiegelglas, bij kleurvariant -400= wit veiligheidsglas
- max. waterdoorstroom bij 3 bar: 19 l/ min
- waterdoorstroom RainStream (bij 3 bar): 19 l/ min
- stangbreedte: 40 mm
- douche-arm 380 mm
- CoolContact thermostaat: verhindert dat de thermostaatbehuizing heet wordt, voor meer veiligheid
- ShowerTablet Select 300
- SafetyStop temperatuurbegrenzing 40°C
- SafetyFunctie: maximale warm water temperatuur vooraf instelbaar
- comfortabele bediening met Select-knop
- hartafstand 150 mm ± 12 mm
- bij montage op bestaande G ¾ aansluitingen is adapter # 02026000 nodig

Bestaat verder uit:

- **Raindance Select E** handdouche 120 3jet (# 26520XXX)
- Porter S wandhouder (# 28331000)
- **Isiflex** doucheslang 160 cm (# 28276000)

Bijpassende onderdelen

· Adapterset voor bestaande S-koppelingen	chroom	02026000	35,35	42,77

Maten bij maattekeningen worden aangeduid in mm. Prijs- en modelwijzigingen voorbehouden.

*Check van tevoren of dit product in de Special Finish van uw keuze beschikbaar is.



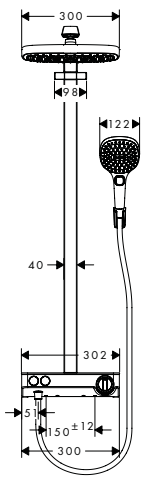

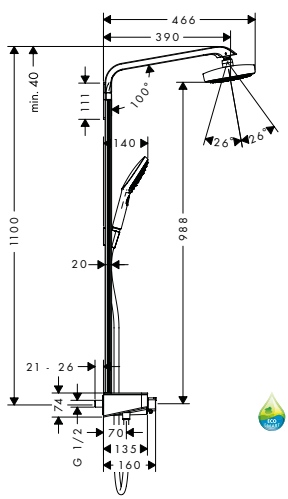

	Oppervlak	Art. Nr.	excl. BTW	incl. BTW
Raindance Select E showerpipe 300 2jet met ShowerTablet Select 300	chroom	27126000	1.838,45	2.224,52
	wit/chroom	27126400	1.838,45	2.224,52

Cool Contact · Select · AirPower · Quick Clean · XXL Performance

- Bestaat verder uit: hoofddouche, handdouche, douchethermostaat, doucheslang, douchehouder, glijstang
- Raindance Select E 300 2jet hoofddouche
- diameter straalplaat 300 x 160 mm
- straalsoort hoofddouche: RainAir volle zachte regenstraal, Rain krachtige regenstraal
- Select-knop voor wisselen straalsoort
- kogelgewricht: straalhoek hoofddouche verstelbaar
- straalschijf is volledig verchroomd of wit
- straalsoort handdouche: RainAir volle zachte regenstraal, Rain krachtige regenstraal, Whirl intensieve massagestraal
- planchet van veiligheidsglas
- Oppervlak van de planchet bij kleurvariant -000 = spiegelglas, bij kleurvariant -400= wit veiligheidsglas
- max. waterdoorstroom bij 3 bar: 16 l/ min
- stangbreedte: 40 mm
- wandhouder handdouche
- douche-arm 380 mm
- CoolContact thermostaat: verhindert dat de thermostaatbehuizing heet wordt, voor meer veiligheid
- ShowerTablet Select 300
- SafetyStop temperatuurbegrenzing 40°C
- SafetyFunctie: maximale warm water temperatuur vooraf instelbaar
- comfortabele bediening met Select-knop
- hartafstand 150 mm ± 12 mm
- bij montage op bestaande G ¾ aansluitingen is adapter # 02026000 nodig

Bestaat verder uit:

- **Raindance Select E** handdouche 120 3jet (# 26520XXX)
- Porter S wandhouder (# 28331000)
- **Isiflex** doucheslang 160 cm (# 28276000)

Waterbesparende EcoSmart versie				
· **Raindance Select E** showerpipe 300 2jet EcoSmart 9 l/ min met ShowerTablet Select 300	chroom	27283000	1.838,45	2.224,52
	wit/chroom	27283400	1.838,45	2.224,52
Bijpassende onderdelen				
· Adapterset voor bestaande S-koppelingen	chroom	02026000	35,35	42,77

Maten bij maattekeningen worden aangeduid in mm. Prijs- en modelwijzigingen voorbehouden.

*Check van tevoren of dit product in de Special Finish van uw keuze beschikbaar is.

Raindance E Showerpipes



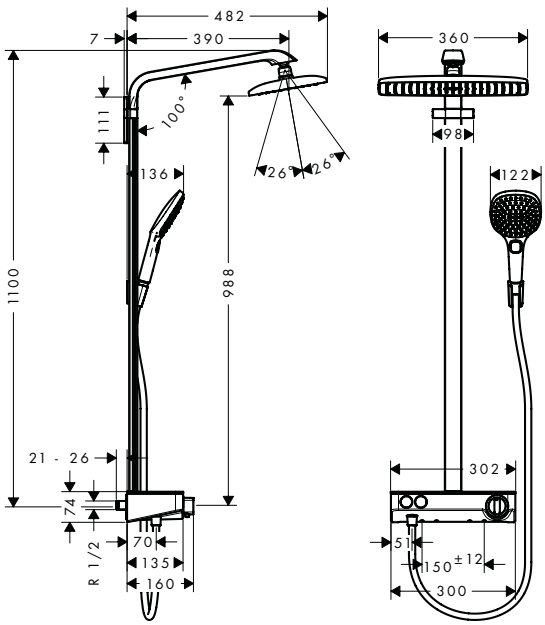

	Oppervlak	Art. Nr.	excl. BTW	incl. BTW
Raindance E showerpipe 360 1jet met ShowerTablet Select 300	chroom wit/chroom	27288000 27288400	1.888,35 1.888,35	2.284,90 2.284,90

Cool Contact · Select · AirPower · Quick Clean · XXL Performance

- Bestaat verder uit: hoofddouche, handdouche, douchethermostaat, doucheslang, douchehouder, glijstang
- Raindance E 360 Air hoofddouche
- diameter straalplaat 360 x 190 mm
- straalsoort hoofddouche: RainAir volle zachte regenstraal
- kogelgewricht: straalhoek hoofddouche verstelbaar
- straalsoort handdouche: RainAir volle zachte regenstraal, Rain krachtige regenstraal, Whirl intensieve massagestraal
- planchet van veiligheidsglas
- Oppervlak van de planchet bij kleurvariant -000 = spiegelglas, bij kleurvariant -400= wit veiligheidsglas
- max. waterdoorstroom bij 3 bar: 16,9 l/min
- stangbreedte: 40 mm
- douche-arm 380 mm
- CoolContact thermostaat: verhindert dat de thermostaatbehuizing heet wordt, voor meer veiligheid
- ShowerTablet Select 300
- SafetyStop temperatuurbegrenzing 40°C
- SafetyFunctie: maximale warm water temperatuur vooraf instelbaar
- comfortabele bediening met Select-knop
- hartafstand 150 mm ± 12 mm
- bij montage op bestaande G ¾ aansluitingen is adapter # 02026000 nodig

Bestaat verder uit:
- **Raindance E** hoofddouche 360 1jet met plafondaansluiting (# 27381000)
- **Raindance Select E** handdouche 120 3jet (# 26520XXX)
- Porter S wandhouder (# 28331000)
- **Isiflex** doucheslang 160 cm (# 28276000)

Bijpassende onderdelen

· Adapterset voor bestaande S-koppelingen	chroom	02026000	35,35	42,77



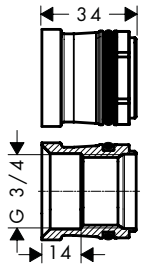

Adapterset voor bestaande S-koppelingen	chroom	02026000	35,35	42,77

- Adapter voor installatie op bestaande s-koppelingen G ½ x G ¾

Maten bij maattekeningen worden aangeduid in mm. Prijs- en modelwijzigingen voorbehouden.

*Check van tevoren of dit product in de Special Finish van uw keuze beschikbaar is.

	Oppervlak	Art. Nr.	excl. BTW	incl. BTW
Raindance E showerpipe 300 1jet met ShowerTablet 600	chroom	27363000	1.873,70	2.267,18



- Bestaat verder uit: hoofddouche, handdouche, douchethermostaat, doucheslang, schuifstuk, glijstang
- Raindance E 300 Air 1jet hoofddouche
- diameter straalplaat 300 x 300 mm
- straalsoort hoofddouche: RainAir volle zachte regenstraal
- kogelgewricht: straalhoek hoofddouche verstelbaar
- 90° instelbaar schuifstuk, draait naar links en rechts, omhoog en omlaag
- straalsoort handdouche: Rain krachtige regenstraal, RainAir volle zachte regenstraal, Whirl intensieve massagestraal
- planchet aluminium geanodiseerd
- max. waterdoorstroom bij 3 bar: 16 l/min
- stangbreedte: 61 mm
- douche-arm 405 mm
- CoolContact thermostaat: verhindert dat de thermostaatbehuizing heet wordt, voor meer veiligheid
- ShowerTablet 600
- SafetyStop temperatuurbegrenzing 40°C
- bediening door draaien
- kan niet gebruikt worden met twee verbruikers tegelijkertijd
- hartafstand 150 mm ± 12 mm

Bestaat verder uit:
- **Raindance Select S** handdouche 120 3jet (# 26530000)
- **Isiflex** doucheslang 160 cm (# 28276000)

Waterbesparende EcoSmart versie

· **Raindance E** showerpipe 300 1jet EcoSmart 9 l/min met ShowerTablet 600	chroom	27364000	1.873,70	2.267,18

Bijpassende onderdelen

· **Casetta** planchet van veiligheidsglas E	chroom	26511000	76,95	93,11

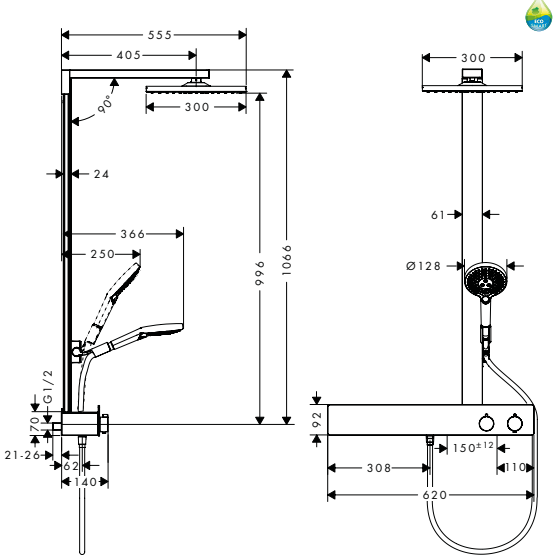

Maten bij maattekeningen worden aangeduid in mm. Prijs- en modelwijzigingen voorbehouden.

*Check van tevoren of dit product in de Special Finish van uw keuze beschikbaar is.

	Oppervlak	Art. Nr.	excl. BTW	incl. BTW
Raindance E showerpipe 300 1jet met ShowerTablet 350	chroom	27361000	1.604,25	1.941,14



- Bestaat verder uit: hoofddouche, handdouche, douchethermostaat, doucheslang, schuifstuk, glijstang
- Raindance E 300 Air 1jet hoofddouche
- diameter straalplaat 300 x 300 mm
- straalsoort hoofddouche: RainAir volle zachte regenstraal
- kogelgewricht: straalhoek hoofddouche verstelbaar
- 90° instelbaar schuifstuk, draait naar links en rechts, omhoog en omlaag
- straalsoort handdouche: RainAir volle zachte regenstraal, Rain krachtige regenstraal, Whirl intensieve massagestraal
- planchet aluminium geanodiseerd
- max. waterdoorstroom bij 3 bar: 16 l/min
- stangbreedte: 61 mm
- douche-arm 405 mm
- CoolContact thermostaat: verhindert dat de thermostaatbehuizing heet wordt, voor meer veiligheid
- ShowerTablet 350
- SafetyStop temperatuurbegrenzing 40°C
- bediening door draaien
- kan niet gebruikt worden met twee verbruikers tegelijkertijd
- hartafstand 150 mm ± 12 mm

Bestaat verder uit:
- **Raindance Select S** handdouche 120 3jet (# 26530000)
- **Isiflex** doucheslang 160 cm (# 28276000)

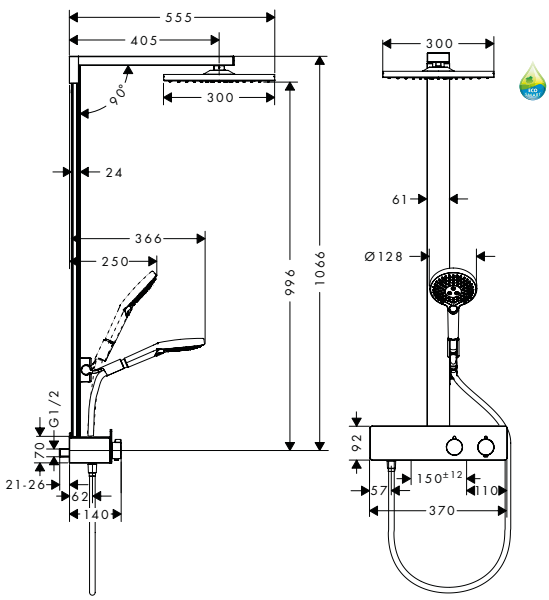

Waterbesparende EcoSmart versie

Raindance E showerpipe 300 1jet EcoSmart 9 l/min met ShowerTablet 350	chroom	27362000	1.604,25	1.941,14

Bijpassende onderdelen

Casetta planchet van veiligheidsglas E	chroom	26511000	76,95	93,11

Maten bij maattekeningen worden aangeduid in mm. Prijs- en modelwijzigingen voorbehouden.

*Check van tevoren of dit product in de Special Finish van uw keuze beschikbaar is.

Raindance Select S Showerpipes

	Oppervlak	Art. Nr.	excl. BTW	incl. BTW
Raindance Select S showerpipe 300 2jet met thermostaat	chroom	27133000	1.357,20	1.642,21
	wit/chroom	27133400	1.357,20	1.642,21

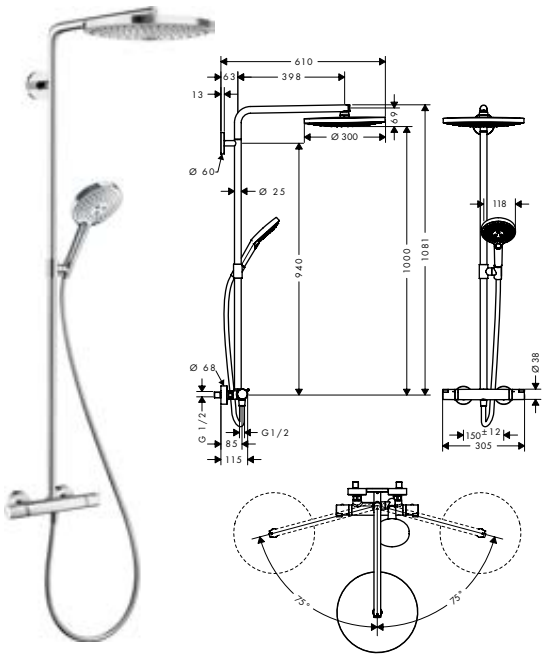

- Bestaat verder uit: hoofddouche, handdouche, douchethermostaat, doucheslang, schuifstuk, glijstang
- Raindance Select S 300 2jet hoofddouche
- diameter straalplaat 300 mm
- straalsoort hoofddouche: RainAir volle zachte regenstraal, Rain krachtige regenstraal
- Select-knop voor wisselen straalsoort
- straalschijf is volledig verchroomd of wit
- straalsoort handdouche: RainAir volle zachte regenstraal, Rain krachtige regenstraal, Whirl intensieve massagestraal
- max. waterdoorstroom bij 3 bar: 15 l/min
- stijgbuis kan in lengte ingekort worden
- stangdiameter: 25 mm
- in hoogte verstelbare handdouchehouder
- douche-arm 460 mm
- draaibare douche-arm
- Ecostat Comfort
- SafetyStop temperatuurbegrenzing 40°C
- SafetyFunctie: maximale warm water temperatuur vooraf instelbaar
- bediening door draaien
- hartafstand 150 mm ± 12 mm

Bestaat verder uit:
- **Raindance Select S** handdouche 120 3jet (# 26530XXX)
- **Isiflex** doucheslang 160 cm (# 28276000)

Raindance Select S showerpipe 240 2jet met thermostaat	chroom	27129000	1.143,10	1.383,15
	wit/chroom	27129400	1.143,10	1.383,15

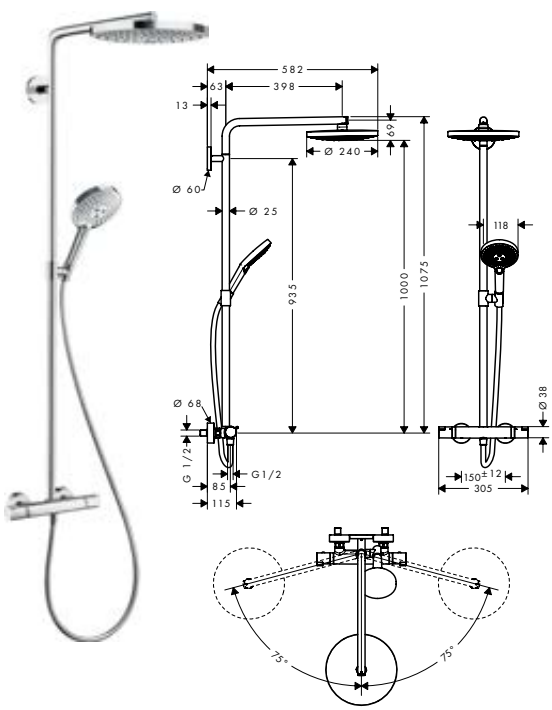

- Bestaat verder uit: hoofddouche, handdouche, douchethermostaat, doucheslang, schuifstuk, glijstang
- Raindance Select S 240 2jet hoofddouche
- diameter straalplaat 240 mm
- straalsoort hoofddouche: RainAir volle zachte regenstraal, Rain krachtige regenstraal
- Select-knop voor wisselen straalsoort
- straalschijf is volledig verchroomd of wit
- straalsoort handdouche: RainAir volle zachte regenstraal, Rain krachtige regenstraal, Whirl intensieve massagestraal
- max. waterdoorstroom bij 3 bar: 15 l/min
- stijgbuis kan in lengte ingekort worden
- stangdiameter: 25 mm
- in hoogte verstelbare handdouchehouder
- douche-arm 398 mm
- draaibare douche-arm
- Ecostat Comfort
- SafetyStop temperatuurbegrenzing 40°C
- SafetyFunctie: maximale warm water temperatuur vooraf instelbaar
- bediening door draaien
- hartafstand 150 mm ± 12 mm

Bestaat verder uit:
- **Raindance Select S** handdouche 120 3jet (# 26530XXX)
- **Isiflex** doucheslang 160 cm (# 28276000)

Maten bij maattekeningen worden aangeduid in mm. Prijs- en modelwijzigingen voorbehouden.

*Check van tevoren of dit product in de Special Finish van uw keuze beschikbaar is.

Oppervlak	Art. Nr.	excl. BTW	incl. BTW
chroom	27633000	1.136,70	1.375,41
Brushed Bronze	27633140	1.621,70	1.962,26
Brushed Black Chrome	27633340	1.621,70	1.962,26
mat zwart	27633670	1.451,90	1.756,80
mat wit	27633700	1.451,90	1.756,80
Polished Gold Optic	27633990	1.621,70	1.962,26

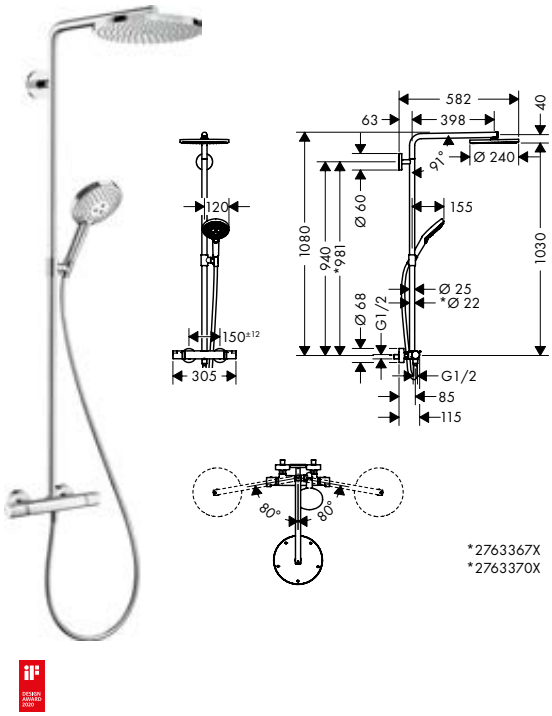

Raindance Select S

showerpipe 240 1jet PowderRain met thermostaat

- Bestaat verder uit: hoofddouche, handdouche, douchethermostaat, doucheslang, schuifstuk, glijstang
- Raindance S240 PowerRain hoofddouche
- diameter straalplaat 240 mm
- straalsoort hoofddouche: PowderRain
- straalsoort handdouche: Rain krachtige regenstraal, PowderRain, Whirl intensieve massagestraal
- max. waterdoorstroom bij 3 bar: 16 l/min
- stijgbuis kan in lengte ingekort worden
- in hoogte verstelbare handdouchehouder
- douche-arm 460 mm
- draaibare douche-arm
- Ecostat Comfort
- SafetyStop temperatuurbegrenzing 40°C
- SafetyFunctie: maximale warm water temperatuur vooraf instelbaar
- bediening door draaien
- hartafstand 150 mm ± 12 mm

Bestaat verder uit:
- **Raindance Select S** handdouche 120 3jet PowderRain (# 26014XXX)
- **Isiflex** doucheslang 160 cm (# 28276XXX)

Raindance S Showerpipes

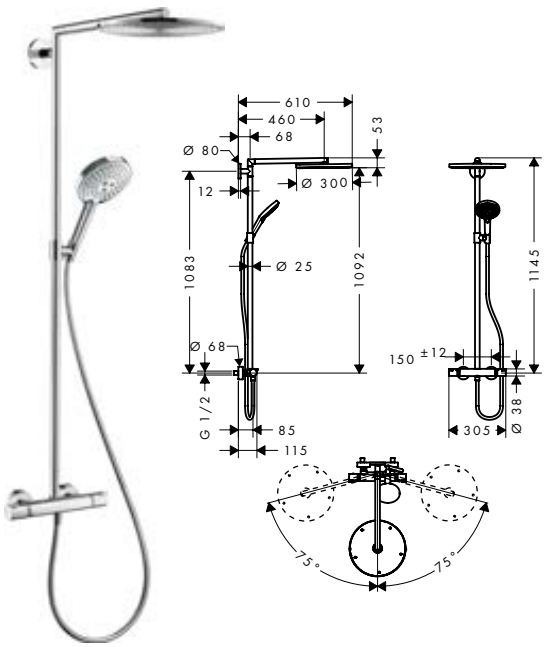

Raindance S showerpipe 300 1jet met thermostaat

chroom	27114000	1.236,85	1.496,59

- Bestaat verder uit: hoofddouche, handdouche, douchethermostaat, doucheslang, schuifstuk, glijstang
- Raindance S 300 Air hoofddouche
- diameter straalplaat 300 mm
- straalsoort hoofddouche: RainAir volle zachte regenstraal
- volledig verchroomde straalplaat
- straalsoort handdouche: Rain krachtige regenstraal, RainAir volle zachte regenstraal, Whirl intensieve massagestraal
- max. waterdoorstroom bij 3 bar: 16 l/min
- stijgbuis kan in lengte ingekort worden
- stangdiameter: 25 mm
- in hoogte verstelbare handdouchehouder
- douche-arm 460 mm
- draaibare douche-arm
- Ecostat Comfort
- SafetyStop temperatuurbegrenzing 40°C
- SafetyFunctie: maximale warm water temperatuur vooraf instelbaar
- bediening door draaien
- hartafstand 150 mm ± 12 mm

Bestaat verder uit:
- **Raindance Select S** handdouche 120 3jet (# 26530000)
- **Isiflex** doucheslang 160 cm (# 28276000)

Bijpassende onderdelen

· Opvulschijf	chroom	98681000	14,05	17,00

Maten bij maattekeningen worden aangeduid in mm. Prijs- en modelwijzigingen voorbehouden.

*Check van tevoren of dit product in de Special Finish van uw keuze beschikbaar is.

	Oppervlak	Art. Nr.	excl. BTW	incl. BTW



Raindance S showerpipe 240 1jet met thermostaat

	chroom	27115000	989,40	1.197,17

- Bestaat verder uit: hoofddouche, handdouche, douchethermostaat, doucheslang, schuifstuk, glijstang
- Raindance S 240 Air hoofddouche
- diameter straalplaat 236 mm
- straalsoort hoofddouche: RainAir volle zachte regenstraal
- kogelgewricht: straalhoek hoofddouche verstelbaar
- straalsoort handdouche: RainAir volle zachte regenstraal, Rain krachtige regenstraal, Whirl intensieve massagestraal
- max. waterdoorstroom bij 3 bar: 16 l/ min
- stijgbuis kan in lengte ingekort worden
- stangdiameter: 22 mm
- in hoogte verstelbare handdouchehouder
- douche-arm 460 mm
- draaibare douche-arm
- Ecostat Comfort
- SafetyStop temperatuurbegrenzing 40 °C
- SafetyFunctie: maximale warm water temperatuur vooraf instelbaar
- bediening door draaien
- kan niet gebruikt worden met twee verbruikers tegelijkertijd
- hartafstand 150 mm ± 12 mm

Bestaat verder uit:
- **Raindance Select S** handdouche 120 3jet (# 26530000)
- **Isiflex** doucheslang 160 cm (# 28276000)

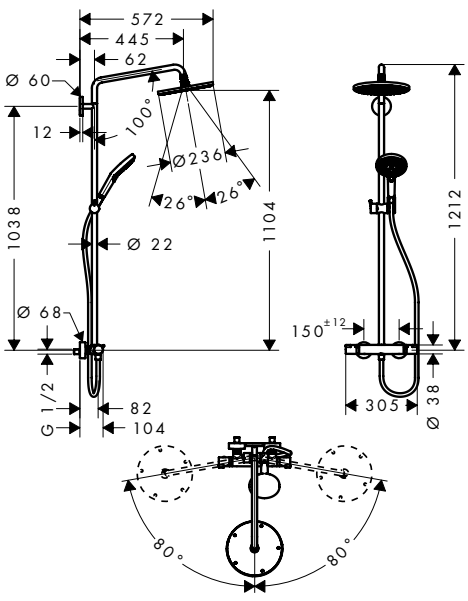

Waterbesparende EcoSmart versie

	chroom	27116000	989,40	1.197,17

- **Raindance S** showerpipe 240 1jet EcoSmart 9 l/ min met thermostaat

Maten bij maattekeningen worden aangeduid in mm. Prijs- en modelwijzigingen voorbehouden.

*Check van tevoren of dit product in de Special Finish van uw keuze beschikbaar is.

	Oppervlak	Art. Nr.	excl. BTW	incl. BTW
Raindance E showerpipe 360 1jet met thermostaat	chroom	27112000	1.537,05	1.859,83



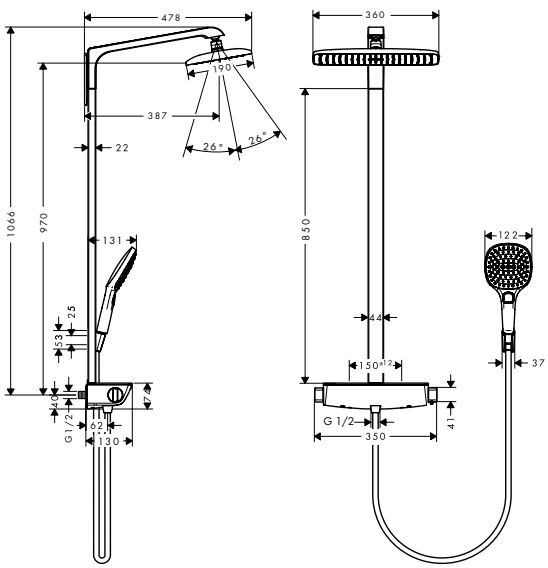

- Bestaat verder uit: hoofddouche, handdouche, douchethermostaat, doucheslang, douchehouder, glijstang
- Raindance E 360 Air hoofddouche
- diameter straalplaat 360 x 190 mm
- straalsoort hoofddouche: RainAir volle zachte regenstraal
- kogelgewricht: straalhoek hoofddouche verstelbaar
- straalsoort handdouche: RainAir volle zachte regenstraal, Rain krachtige regenstraal, Whirl intensieve massagestraal
- planchet van veiligheidsglas
- planchet spiegelend chroom of wit
- Oppervlak van de planchet bij kleurvariant -000 = spiegelglas, bij kleurvariant -400= wit veiligheidsglas
- max. waterdoorstroom bij 3 bar: 15 l/ min
- stangbreedte: 44 mm
- douche-arm 380 mm
- CoolContact thermostaat: verhindert dat de thermostaatbehuizing heet wordt, voor meer veiligheid
- Ecostat Select
- SafetyStop temperatuurbegrenzing 40°C
- SafetyFunctie: maximale warm water temperatuur vooraf instelbaar
- bediening door draaien
- kan niet gebruikt worden met twee verbruikers tegelijkertijd
- hartafstand 150 mm ± 12 mm
- bij montage op bestaande G ¾ aansluitingen is adapter # 02026000 nodig

Bestaat verder uit:

- **Raindance E** hoofddouche 360 1jet met plafondaansluiting (# 27381000)
- **Raindance Select E** handdouche 120 3jet (# 26520000)
- Porter S wandhouder (# 28331000)
- **Isiflex** doucheslang 160 cm (# 28276000)

Alternatieve maten

· **Raindance E** showerpipe 360 1jet met thermostaat Nordic	chroom	27134000	1.537,05	1.859,83
	wit/chroom	27134400	1.537,05	1.859,83

Bijpassende onderdelen

· Adapterset voor bestaande S-koppelingen	chroom	02026000	35,35	42,77

Maten bij maattekeningen worden aangeduid in mm. Prijs- en modelwijzigingen voorbehouden.

*Check van tevoren of dit product in de Special Finish van uw keuze beschikbaar is.



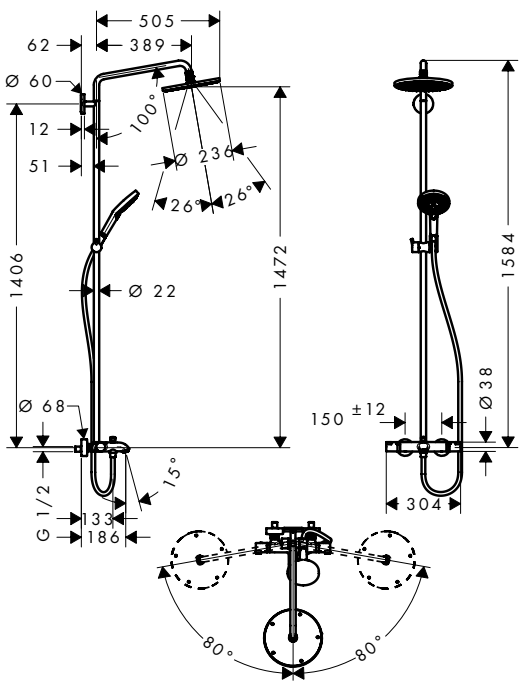

	Oppervlak	Art. Nr.	excl. BTW	incl. BTW
Raindance S showerpipe 240 1jet met badthermostaat	chroom	27117000	1.208,65	1.462,47

Select · AirPower · Quick Clean · XXL Performance

- Bestaat verder uit: hoofddouche, handdouche, badthermostaat, doucheslang, schuifstuk, glijstang
- Raindance S 240 Air hoofddouche
- diameter straalplaat 236 mm
- straalsoort hoofddouche: RainAir volle zachte regenstraal
- kogelgewricht: straalhoek hoofddouche verstelbaar
- volledig verchroomde straalplaat
- straalsoort handdouche: Rain krachtige regenstraal, RainAir volle zachte regenstraal, Whirl intensieve massagestraal
- max. waterdoorstroom baduitloop 20 l/min
- stijgbuis kan in lengte ingekort worden
- stangdiameter: 22 mm
- in hoogte verstelbare handdouchehouder
- douche-arm 460 mm
- draaibare douche-arm
- Ecostat Comfort
- SafetyStop temperatuurbegrenzing 40°C
- SafetyFunctie: maximale warm water temperatuur vooraf instelbaar
- bediening door draaien
- hartafstand 150 mm ± 12 mm

Bestaat verder uit:
- **Raindance Select S** handdouche 120 3jet (# 26530000)
- **Isiflex** doucheslang 200 cm (# 28274000)

Maten bij maattekeningen worden aangeduid in mm. Prijs- en modelwijzigingen voorbehouden.

*Check van tevoren of dit product in de Special Finish van uw keuze beschikbaar is.

Pulsify S Showerpipes

NEW





Pulsify S Showerpipe 2jet mt ShowerTablet Select 400

Oppervlak	Art. Nr.	excl. BTW	incl. BTW
chroom	24240000	898,80	1.087,55
mat zwart	24240670	1.168,45	1.413,82
mat wit	24240700	1.168,45	1.413,82

Fast Drain · Water Flow Control · Cool Contact · Select · Quick Clean · XXL Performance

Leverbaar vanaf januari 2023

- Bestaat verder uit: hoofddouche, handdouche, douchethermostaat, glijstang, doucheslang
- Pulsify 260 2jet hoofddouche
- diameter straalplaat 260 mm
- straalsoort hoofddouche: PowderRain, Intense PowderRain
- kogelgewricht: hoofddouche 10-30° kantelbaar
- Oppervlak straalschijf: grafiet
- straalsoort handdouche: PowderRain, IntenseRain, massagestraal
- Fast Drain Laat de hoofddouche leeglopen wanneer deze 10° of meer gekanteld is.
- hoofddouche afneembaar
- planchet van kunststof
- max. waterdoorstroom bij 3 bar: 12,9 l/min
- stijgbuis kan in lengte ingekort worden
- douche-arm 163 mm
- CoolContact thermostaat: verhindert dat de thermostaatbehuizing heet wordt, voor meer veiligheid
- ShowerTablet Select 400
- gelijktijdig gebruik van 3 functies
- hartafstand 150 mm ± 12 mm
- thermostaat wordt geleverd met de buttons voor handdouche , PowderRain en Intense PowderRain

Bestaat verder uit:

NEW
- **Pulsify S** hoofddouche 260 2jet wandaansluiting (# 24150XXX)

NEW
- **Pulsify Select S** handdouche 3jet Relaxation (# 24110XXX)
- **Isiflex** doucheslang 160 cm (# 28276XXX)

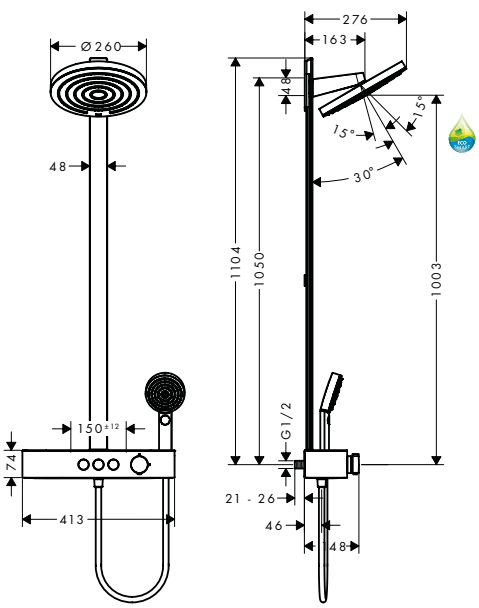

Waterbesparende EcoSmart versie

NEW
- **Pulsify S** Showerpipe 2jet EcoSmart met ShowetTablet Select 400

chroom	24241000	898,80	1.087,55
mat zwart	24241670	1.168,45	1.413,82
mat wit	24241700	1.168,45	1.413,82

Maten bij maattekeningen worden aangeduid in mm. Prijs- en modelwijzigingen voorbehouden.

*Check van tevoren of dit product in de Special Finish van uw keuze beschikbaar is.

	Oppervlak	Art. Nr.	excl. BTW	incl. BTW

NEW



Pulsify S Showerpipe 260 1jet met ShowerTablet Select 400

chroom | 24220000 | 791,80 | 958,08

Push slider | Fast Drain | Water Flow Control | Cool Contact | Select | Quick Clean | XXL Performance

Leverbaar vanaf januari 2023

- Bestaat verder uit: hoofddouche, handdouche, douchethermostaat, glijstang, schuifstuk, doucheslang
- Pulsify 260 1jet hoofddouche
- diameter straalplaat 260 mm
- straalsoort hoofddouche: PowderRain
- kogelgewricht: straalhoek hoofddouche verstelbaar
- straalsoort handdouche: PowderRain, IntenseRain, massagestraal
- Fast Drain Laat de hoofddouche leeglopen wanneer deze 10° of meer gekanteld is.
- hoofddouche afneembaar
- planchet van kunststof
- max. waterdoorstroom bij 3 bar: 10,9 l/min
- stijgbuis kan in lengte ingekort worden
- in hoogte verstelbare handdouchehouder met externe Select knop
- douche-arm 398 mm
- draaibare douche-arm
- CoolContact thermostaat: verhindert dat de thermostaatbehuizing heet wordt, voor meer veiligheid
- ShowerTablet Select 400
- SafetyStop temperatuurbegrenzing 40°C
- comfortabele bediening met Select-knop
- gelijktijdig gebruik van 2 functies
- hartafstand 150 mm ± 12 mm
- Van zichzelf beveiligd tegen terugstromen
- thermostaat wordt geleverd met de buttons voor handdouche en hoofddouche

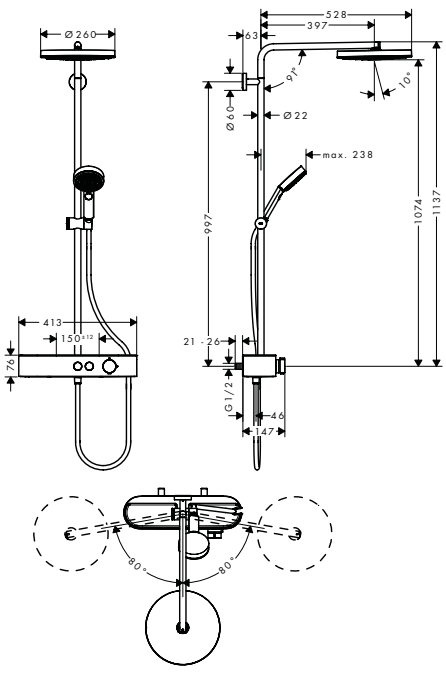

Bestaat verder uit:

NEW
- **Pulsify S** hoofddouche 260 1jet (# 24140000)

NEW
- **Pulsify Select S** handdouche 3jet Relaxation (# 24110000)
- **Isiflex** doucheslang 160 cm (# 28276000)

Waterbesparende EcoSmart versie

NEW
- **Pulsify S** Showerpipe 260 1jet EcoSmart met ShowerTablet Select 400

chroom | 24221000 | 791,80 | 958,08

Maten bij maattekeningen worden aangeduid in mm. Prijs- en modelwijzigingen voorbehouden.

*Check van tevoren of dit product in de Special Finish van uw keuze beschikbaar is.

Oppervlak	Art. Nr.	excl. BTW	incl. BTW
chroom	24230000	850,65	1.029,29

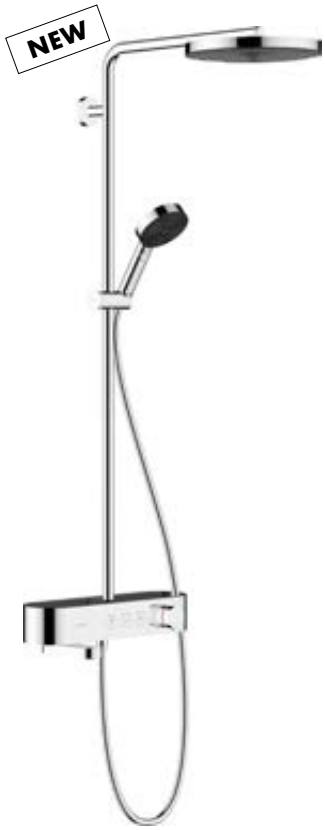

Pulsify S Showerpipe 280 1jet met badthermostaat ShowerTablet Select 400

- Bestaat verder uit: hoofddouche, handdouche, badthermostaat, glijstang, schuifstuk, doucheslang
- Pulsify 260 1jet hoofddouche
- diameter straalplaat 260 mm
- straalsoort hoofddouche: PowderRain
- kogelgewricht: straalhoek hoofddouche verstelbaar
- straalsoort handdouche: PowderRain, IntenseRain, massagestraal
- Fast Drain Laat de hoofddouche leeglopen wanneer deze 10° of meer gekanteld is.
- hoofddouche afneembaar
- planchet van kunststof
- stijgbuis kan in lengte ingekort worden
- in hoogte verstelbare handdouchehouder met externe Select knop
- douche-arm 398 mm
- draaibare douche-arm
- CoolContact thermostaat: verhindert dat de thermostaatbehuizing heet wordt, voor meer veiligheid
- ShowerTablet Select 400
- SafetyStop temperatuurbegrenzing 40°C
- comfortabele bediening met Select-knop
- gelijktijdig gebruik van 3 functies
- hartafstand 150 mm ± 12 mm
- thermostaat wordt geleverd met buttons voor hoofdouche, bad en handdouche

Leverbaar vanaf januari 2023

Bestaat verder uit:

- **Pulsify S** hoofddouche 260 1jet (# 24140000)
- **Pulsify Select S** handdouche 3jet Relaxation (# 24110000)
- **Isiflex** doucheslang 160 cm (# 28276000)

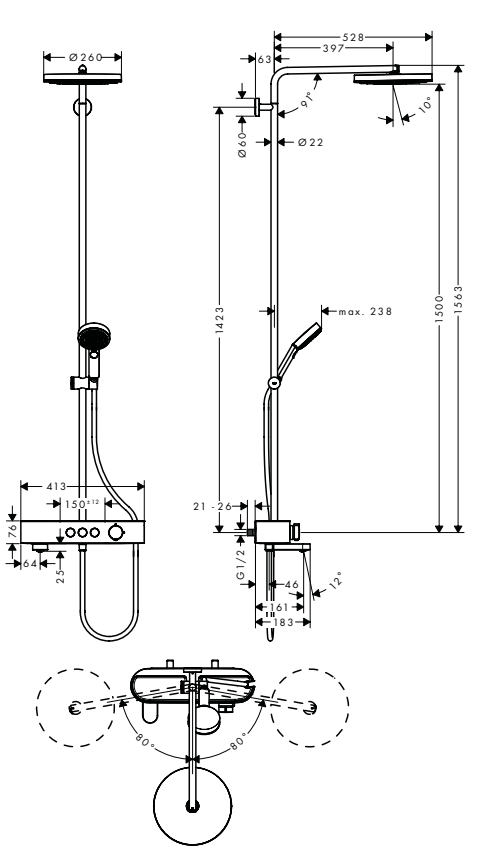

Maten bij maattekeningen worden aangeduid in mm. Prijs- en modelwijzigingen voorbehouden.

*Check van tevoren of dit product in de Special Finish van uw keuze beschikbaar is.

Croma Select S Showerpipes

	Oppervlak	Art. Nr.	excl. BTW	incl. BTW

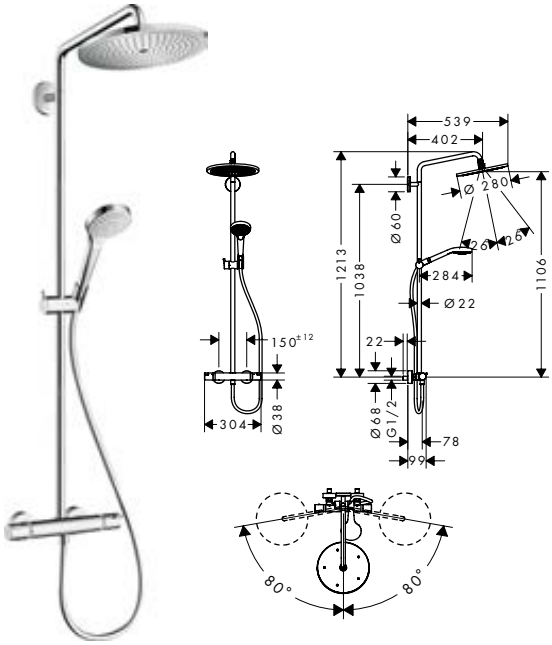

Croma Select S showerpipe 280 1jet met thermostaat

chroom | 26790000 | 913,65 | 1.105,52

AirPower | Quick Clean | XXL Performance

- Bestaat verder uit: hoofddouche, handdouche, douchethermostaat, doucheslang, schuifstuk, glijstang
- Croma 280 hoofddouche
- diameter straalplaat 280 mm
- straalsoort hoofddouche: RainAir volle zachte regenstraal
- kogelgewricht: straalhoek hoofddouche verstelbaar
- straalsoort handdouche: massagestraal, IntenseRain, SoftRain
- max. waterdoorstroom bij 3 bar: 16 l/ min
- stijgbuis kan in lengte ingekort worden
- stangdiameter: 22 mm
- in hoogte verstelbare handdouchehouder
- douche-arm 400 mm
- draaibare douche-arm
- Ecostat Comfort
- SafetyStop temperatuurbegrenzing 40°C
- SafetyFunctie: maximale warm water temperatuur vooraf instelbaar
- bediening door draaien
- hartafstand 150 mm ± 12 mm

Bestaat verder uit:
- **Croma** hoofddouche 280 1jet (# 26220000)
- **Croma Select S** handdouche 110 multi (# 26800400)
- **Isiflex** doucheslang 160 cm (# 28276000)

Waterbesparende EcoSmart versie

chroom | 26794000 | 913,65 | 1.105,52

- **Croma Select S** showerpipe 280 1jet EcoSmart 9 l/ min met thermostaat

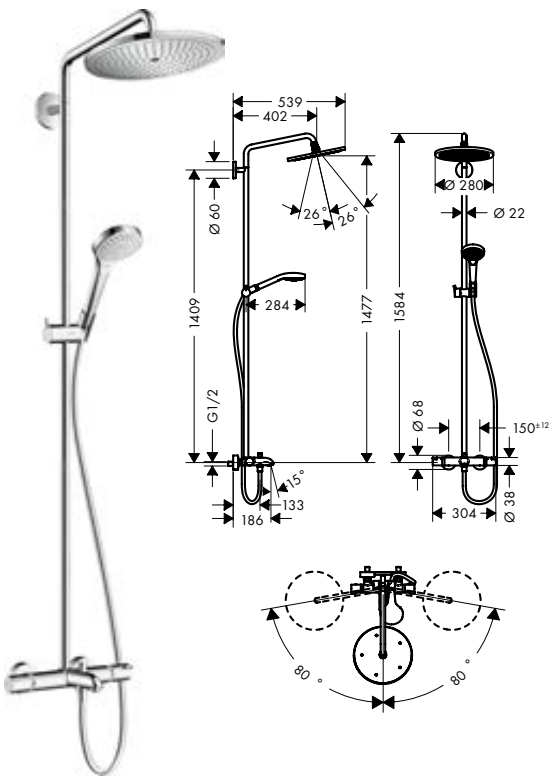

Croma Select S showerpipe 280 1jet met badthermostaat

chroom | 26792000 | 1.108,90 | 1.341,77

AirPower | Quick Clean | XXL Performance

- Bestaat verder uit: hoofddouche, handdouche, badthermostaat, doucheslang, schuifstuk, glijstang
- Croma 280 hoofddouche
- diameter straalplaat 280 mm
- straalsoort hoofddouche: RainAir volle zachte regenstraal
- kogelgewricht: straalhoek hoofddouche verstelbaar
- volledig verchroomde straalplaat
- straalsoort handdouche: massagestraal, IntenseRain, SoftRain
- max. waterdoorstroom baduitloop 20 l/ min
- stijgbuis kan in lengte ingekort worden
- stangdiameter: 22 mm
- in hoogte verstelbare handdouchehouder
- draaibare douche-arm
- Ecostat Comfort
- SafetyStop temperatuurbegrenzing 40°C
- SafetyFunctie: maximale warm water temperatuur vooraf instelbaar
- bediening door draaien
- hartafstand 150 mm ± 12 mm

Bestaat verder uit:
- **Croma** hoofddouche 280 1jet (# 26220000)
- **Croma Select S** handdouche 110 multi (# 26800400)
- **Isiflex** doucheslang 200 cm (# 28274000)

Maten bij maattekeningen worden aangeduid in mm. Prijs- en modelwijzigingen voorbehouden.

*Check van tevoren of dit product in de Special Finish van uw keuze beschikbaar is.



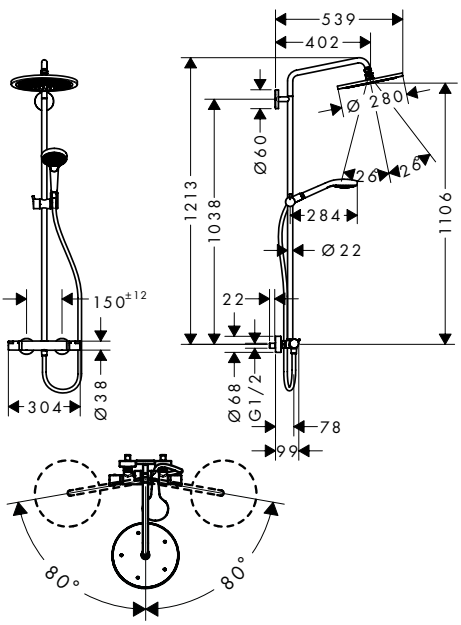

Croma Select S Showerpipe 280 1jet met thermostaat en handdouche Raindance Select S 120

- Bestaat verder uit: hoofddouche, handdouche, douchethermostaat, doucheslang, schuifstuk, glijstang
- Croma 280 hoofddouche
- diameter straalplaat 280 mm
- straalsoort hoofddouche: RainAir volle zachte regenstraal
- kogelgewricht: straalhoek hoofddouche verstelbaar
- straalsoort handdouche: RainAir volle zachte regenstraal, Rain krachtige regenstraal, Whirl intensieve massagestraal
- max. waterdoorstroom bij 3 bar: 15 l/min
- stijgbuis kan in lengte ingekort worden
- stangdiameter: 22 mm
- in hoogte verstelbare handdouchehouder
- douche-arm 400 mm
- draaibare douche-arm
- Ecostat Comfort
- SafetyStop temperatuurbegrenzing 40°C
- SafetyFunctie: maximale warm water temperatuur vooraf instelbaar
- bediening door draaien
- hartafstand 150 mm ± 12 mm

Bestaat verder uit:

- **Croma** hoofddouche 280 1jet (# 26220XXX)
- **Raindance Select S** handdouche 120 3jet (# 26530XXX)
- **Isiflex** doucheslang 160 cm (# 28276XXX)

Waterbesparende EcoSmart versie

- **Croma Select S**

Oppervlak	Art. Nr.	excl. BTW	incl. BTW
Brushed Bronze	26890140	1.354,05	1.638,40
Brushed Black	26890340	1.354,05	1.638,40
Chrome			
mat zwart	26890670	1.258,90	1.523,27
mat wit	26890700	1.258,90	1.523,27
Polished Gold Optic	26890990	1.354,05	1.638,40

Select · AirPower · Quick Clean · XXL Performance

Brushed Bronze	26891140	1.354,05	1.638,40
Brushed Black	26891340	1.354,05	1.638,40
Chrome			
mat zwart	26891670	1.258,90	1.523,27
mat wit	26891700	1.258,90	1.523,27
Polished Gold Optic	26891990	1.354,05	1.638,40

Maten bij maattekeningen worden aangeduid in mm. Prijs- en modelwijzigingen voorbehouden.

*Check van tevoren of dit product in de Special Finish van uw keuze beschikbaar is.

	Oppervlak	Art. Nr.	excl. BTW	incl. BTW

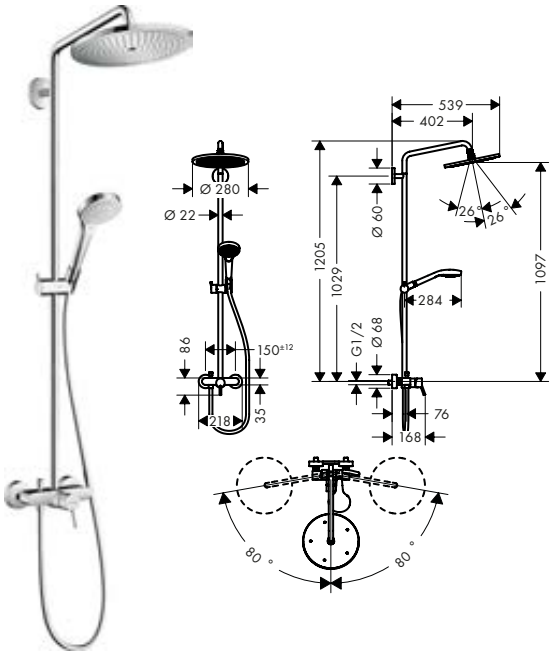

Croma Select S showerpipe 280 1jet met ééngreeps mengkraan

chroom | 26791000 | 871,30 | 1.054,27

AirPower | Quick Clean | XXL Performance

- Bestaat verder uit: Hoofddouche, handdouche, ééngreeps douchemengkraan, Doucheslang, schuifstuk, glijstang
- Croma 280 hoofddouche
- diameter straalplaat 280 mm
- straalsoort: RainAir volle zachte regenstraal
- kogelgewricht: straalhoek hoofddouche verstelbaar
- max. waterdoorstroom bij 3 bar: 15 l/min
- stijgbuis kan in lengte ingekort worden
- stangdiameter: 22 mm
- in hoogte verstelbare handdouchehouder
- douche-arm 400 mm
- draaibare douche-arm
- hartafstand 150 mm ± 12 mm
- keramisch kardoes
- SafetyFunctie maximale warm water temperatuur vooraf instelbaar

Bestaat verder uit:
- **Croma** hoofddouche 280 1jet (# 26220000)
- **Croma Select S** handdouche 110 multi (# 26800400)
- **Isiflex** doucheslang 160 cm (# 28276000)

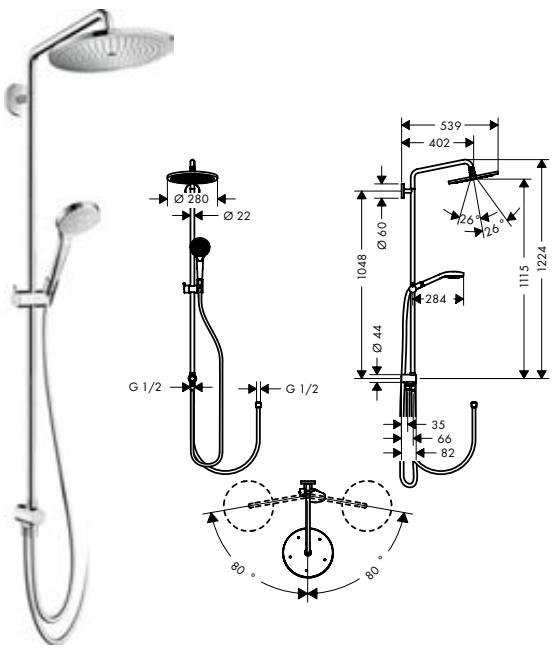

Croma Select S showerpipe 280 1jet Reno

chroom | 26793000 | 818,55 | 990,45

AirPower | Quick Clean | XXL Performance

- Bestaat verder uit: hoofddouche, handdouche, doucheslang, schuifstuk, glijstang
- Croma 280 hoofddouche
- diameter straalplaat 280 mm
- straalsoort hoofddouche: RainAir volle zachte regenstraal
- kogelgewricht: straalhoek hoofddouche verstelbaar
- straalsoort handdouche: massagestraal, IntenseRain, SoftRain
- stijgbuis kan in lengte ingekort worden
- stangdiameter: 22 mm
- in hoogte verstelbare handdouchehouder
- douche-arm 400 mm
- draaibare douche-arm

Bestaat verder uit:
- **Croma** hoofddouche 280 1jet (# 26220000)
- **Croma Select S** handdouche 110 multi (# 26800400)
- **Isiflex** doucheslang 160 cm (# 28276000)

Maten bij maattekeningen worden aangeduid in mm. Prijs- en modelwijzigingen voorbehouden.

*Check van tevoren of dit product in de Special Finish van uw keuze beschikbaar is.

	Oppervlak	Art. Nr.	excl. BTW	incl. BTW

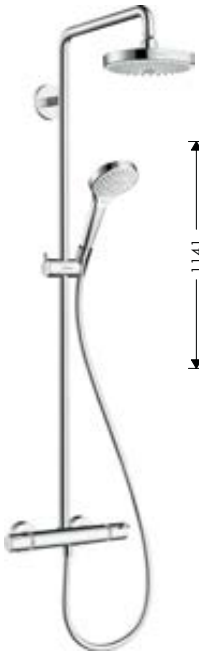

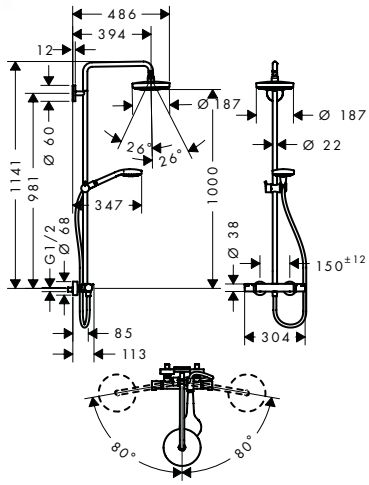

Croma Select S showerpipe 180 2jet met thermostaat

wit/chroom | 27253400 | 779,70 | 943,44

- Bestaat verder uit: hoofddouche, handdouche, douchethermostaat, doucheslang, schuifstuk, glijstang
- Croma Select S 180 2jet hoofddouche
- diameter straalplaat 180 mm
- straalsoort hoofddouche: Rain krachtige regenstraal, IntenseRain
- Select-knop voor wisselen straalsoort
- kogelgewricht: straalhoek hoofddouche verstelbaar
- straalsoort handdouche: massagestraal, IntenseRain, SoftRain
- stijgbuis kan in lengte ingekort worden
- stangdiameter: 22 mm
- in hoogte verstelbare handdouchehouder
- douche-arm 400 mm
- draaibare douche-arm
- Ecostat Comfort
- SafetyStop temperatuurbegrenzing 40°C
- SafetyFunctie: maximale warm water temperatuur vooraf instelbaar
- bediening door draaien
- hartafstand 150 mm ± 12 mm

Bestaat verder uit:
- **Croma Select S** hoofddouche 180 2jet (# 26522400)
- **Croma Select S** handdouche 110 multi (# 26800400)
- **Isiflex** doucheslang 160 cm (# 28276000)

Waterbesparende EcoSmart versie

wit/chroom | 27254400 | 779,70 | 943,44

- **Croma Select S** showerpipe 180 2jet EcoSmart 9 l/min met thermostaat

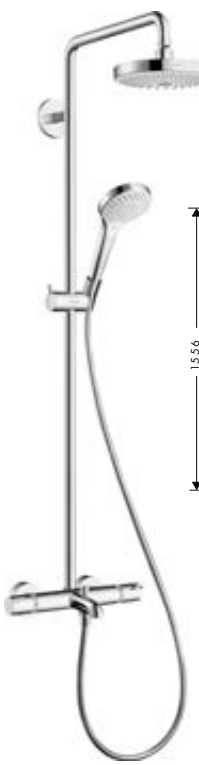

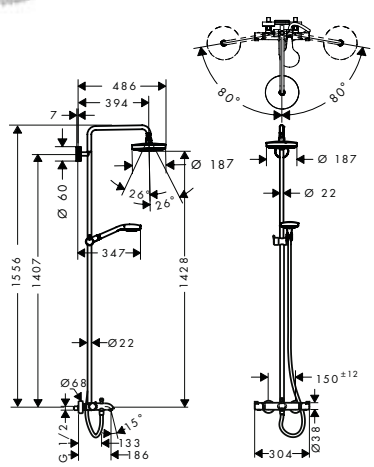

Croma Select S showerpipe 180 2jet met badthermostaat

wit/chroom | 27351400 | 941,90 | 1.139,70

- Bestaat verder uit: hoofddouche, handdouche, badthermostaat, doucheslang, schuifstuk, glijstang
- Croma Select S 180 2jet hoofddouche
- diameter straalplaat 180 mm
- straalsoort hoofddouche: Rain krachtige regenstraal, IntenseRain
- Select-knop voor wisselen straalsoort
- kogelgewricht: straalhoek hoofddouche verstelbaar
- straalsoort handdouche: massagestraal, IntenseRain, SoftRain
- max. waterdoorstroom baduitloop 20 l/min
- stijgbuis kan in lengte ingekort worden
- stangdiameter: 22 mm
- in hoogte verstelbare handdouchehouder
- draaibare douche-arm
- Ecostat Comfort
- SafetyStop temperatuurbegrenzing 40°C
- SafetyFunctie: maximale warm water temperatuur vooraf instelbaar
- bediening door draaien
- hartafstand 150 mm ± 12 mm

Bestaat verder uit:
- **Croma Select S** hoofddouche 180 2jet (# 26522400)
- **Croma Select S** handdouche 110 multi (# 26800400)
- **Isiflex** doucheslang 200 cm (# 28274000)

Maten bij maattekeningen worden aangeduid in mm. Prijs- en modelwijzigingen voorbehouden.

*Check van tevoren of dit product in de Special Finish van uw keuze beschikbaar is.

	Oppervlak	Art. Nr.	excl. BTW	incl. BTW



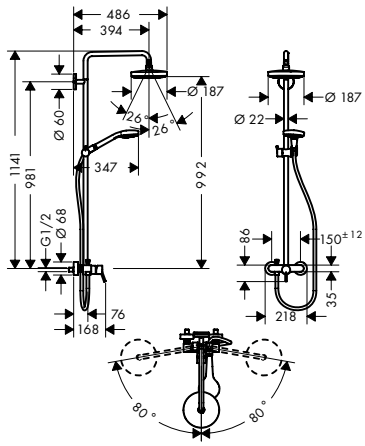

Croma Select S showerpipe 180 2jet met ééngreeps douchemengkraan

wit/chroom | 27255400 | 738,95 | 894,13

- Bestaat verder uit: Hoofddouche, handdouche, ééngreeps douchemengkraan, Doucheslang, schuifstuk, glijstang
- Croma Select S 180 2jet hoofddouche
- diameter straalplaat 180 mm
- straalsoort: Rain krachtige regenstraal, IntenseRain
- comfortabele bediening met Select-knop
- kogelgewricht: straalhoek hoofddouche verstelbaar
- straalsoort handdouche: massagestraal, IntenseRain, SoftRain
- stangdiameter: 22 mm
- in hoogte verstelbare handdouchehouder
- douche-arm 400 mm
- draaibare douche-arm
- hartafstand 150 mm ± 12 mm
- keramisch kardoes
- SafetyFunctie maximale warm water temperatuur vooraf instelbaar

Bestaat verder uit:
- **Croma Select S** hoofddouche 180 2jet (# 26522400)
- **Croma Select S** handdouche 110 multi (# 26800400)
- **Isiflex** doucheslang 160 cm (# 28276000)



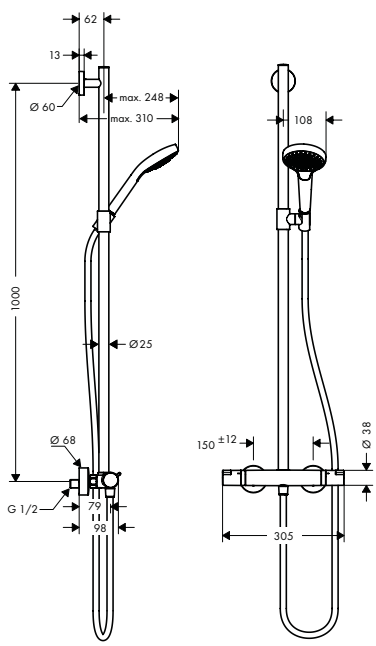

Croma Select S semipipe multi met thermostaat

wit/chroom | 27247400 | 368,80 | 446,25

- Bestaat verder uit: handdouche, douchethermostaat, doucheslang, schuifstuk, glijstang
- straalsoort handdouche: massagestraal, IntenseRain, SoftRain
- glijstang kan ook gebruikt worden als handgreep
- max. waterdoorstroom bij 3 bar: 16 l/min
- douchestang: 1000 mm
- stangdiameter: 25 mm
- in hoogte verstelbare handdouchehouder
- Ecostat Comfort
- SafetyStop temperatuurbegrenzing 40°C
- SafetyFunctie: maximale warm water temperatuur vooraf instelbaar
- bediening door draaien
- hartafstand 150 mm ± 12 mm
- aantal gebruikers: 1 functie
- minimale bedrijfsdruk: 1 bar
- maximale bedrijfsdruk: 10 bar

Bestaat verder uit:
- **Croma Select S** handdouche 110 multi (# 26800400)
- **Isiflex** doucheslang 160 cm (# 28276000)

Maten bij maattekeningen worden aangeduid in mm. Prijs- en modelwijzigingen voorbehouden.

*Check van tevoren of dit product in de Special Finish van uw keuze beschikbaar is.

Croma Select E Showerpipes

	Oppervlak	Art. Nr.	excl. BTW	incl. BTW

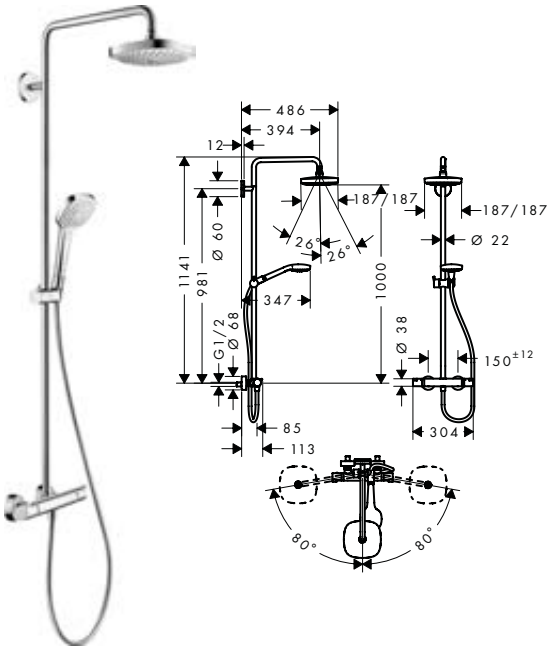

Croma Select E showerpipe 180 2jet met thermostaat

wit/chroom | 27256400 | 779,70 | 943,44

- Bestaat verder uit: hoofddouche, handdouche, douchethermostaat, doucheslang, schuifstuk, glijstang
- Croma Select E 180 2jet hoofddouche
- diameter straalplaat 180 mm x 180 mm
- straalsoort hoofddouche: Rain krachtige regenstraal, IntenseRain
- Select-knop voor wisselen straalsoort
- kogelgewricht: straalhoek hoofddouche verstelbaar
- straalsoort handdouche: massagestraal, IntenseRain, SoftRain
- stijgbuis kan in lengte ingekort worden
- stangdiameter: 22 mm
- in hoogte verstelbare handdouchehouder
- douche-arm 400 mm
- draaibare douche-arm
- Ecostat Comfort
- SafetyStop temperatuurbegrenzing 40°C
- SafetyFunctie: maximale warm water temperatuur vooraf instelbaar
- bediening door draaien
- hartafstand 150 mm ± 12 mm

Bestaat verder uit:
- **Croma Select E** hoofddouche 180 2jet (# 26524400)
- **Croma Select E** handdouche 110 multi (# 26810400)
- **Isiflex** doucheslang 160 cm (# 28276000)

Waterbesparende EcoSmart versie
- **Croma Select E** showerpipe 180 2jet EcoSmart 9 l/min met thermostaat

wit/chroom | 27257400 | 779,70 | 943,44

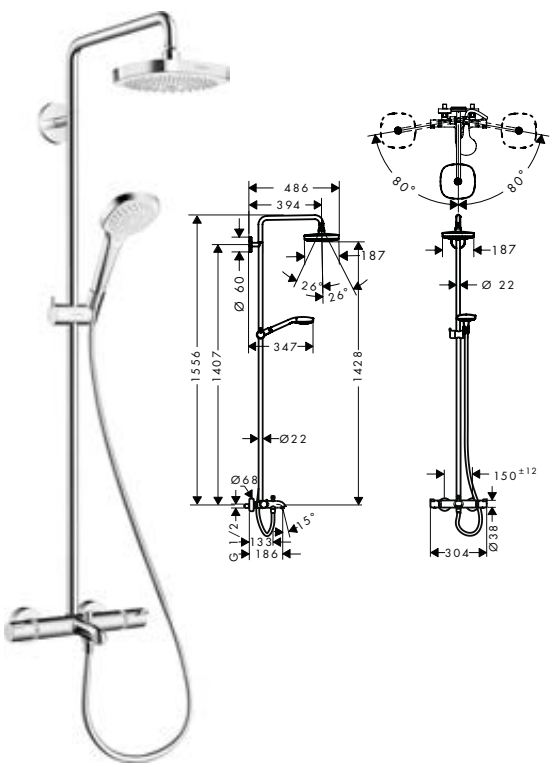

Croma Select E showerpipe 180 2jet met badthermostaat

wit/chroom | 27352400 | 941,90 | 1.139,70

- Bestaat verder uit: hoofddouche, handdouche, badthermostaat, doucheslang, schuifstuk, glijstang
- Croma Select E 180 2jet hoofddouche
- diameter straalplaat 180 mm x 180 mm
- straalsoort hoofddouche: Rain krachtige regenstraal, IntenseRain
- kogelgewricht: straalhoek hoofddouche verstelbaar
- straalsoort handdouche: massagestraal, IntenseRain, SoftRain
- max. waterdoorstroom bij 3 bar: 18 l/min
- max. waterdoorstroom baduitloop 20 l/min
- stijgbuis kan in lengte ingekort worden
- stangdiameter: 22 mm
- in hoogte verstelbare handdouchehouder
- draaibare douche-arm
- Ecostat Comfort
- SafetyStop temperatuurbegrenzing 40°C
- SafetyFunctie: maximale warm water temperatuur vooraf instelbaar
- bediening door draaien
- hartafstand 150 mm ± 12 mm

Bestaat verder uit:
- **Croma Select E** hoofddouche 180 2jet (# 26524400)
- **Croma Select E** handdouche 110 multi (# 26810400)
- **Isiflex** doucheslang 200 cm (# 28274000)

Maten bij maattekeningen worden aangeduid in mm. Prijs- en modelwijzigingen voorbehouden.

*Check van tevoren of dit product in de Special Finish van uw keuze beschikbaar is.

	Oppervlak	Art. Nr.	excl. BTW	incl. BTW

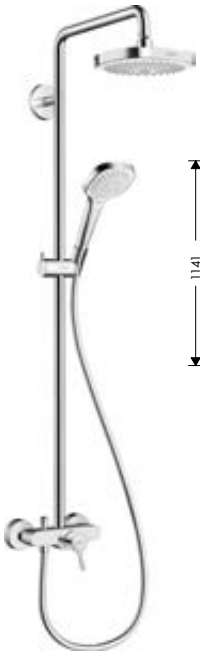

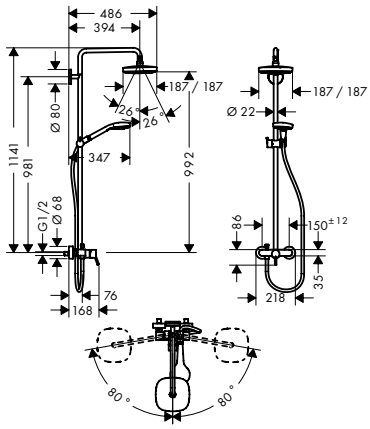

Croma Select E showerpipe 180 2jet met ééngreeps douchemengkraan

wit/chroom | 27258400 | 731,70 | 885,36

- Bestaat verder uit: Hoofddouche, handdouche, ééngreeps douchemengkraan, Doucheslang, schuifstuk, glijstang
- Croma Select E 180 2jet hoofddouche
- diameter straalplaat 180 mm x 180 mm
- straalsoort: Rain krachtige regenstraal, IntenseRain
- kogelgewricht: straalhoek hoofddouche verstelbaar
- straalsoort handdouche: massagestraal, IntenseRain, SoftRain
- stijgbuis kan in lengte ingekort worden
- stangdiameter: 22 mm
- in hoogte verstelbare handdouchehouder
- douche-arm 400 mm
- draaibare douche-arm
- hartafstand 150 mm ± 12 mm
- keramisch kardoes
- SafetyFunctie maximale warm water temperatuur vooraf instelbaar

Bestaat verder uit:
- **Croma Select E** hoofddouche 180 2jet (# 26524400)
- **Croma Select E** handdouche 110 multi (# 26810400)
- **Isiflex** doucheslang 160 cm (# 28276000)



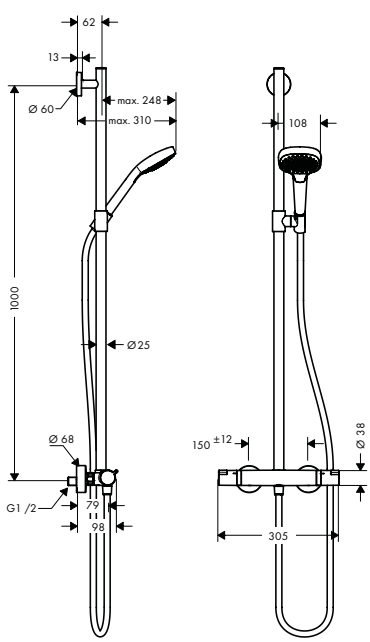

Croma Select E semipipe multi met thermostaat

wit/chroom | 27248400 | 368,80 | 446,25

- Bestaat verder uit: handdouche, douchethermostaat, doucheslang, schuifstuk, glijstang
- straalsoort handdouche: massagestraal, IntenseRain, SoftRain
- glijstang kan ook gebruikt worden als handgreep
- max. waterdoorstroom bij 3 bar: 16 l/min
- douchestang: 1000 mm
- stangdiameter: 25 mm
- in hoogte verstelbare handdouchehouder
- Ecostat Comfort
- SafetyStop temperatuurbegrenzing 40°C
- SafetyFunctie: maximale warm water temperatuur vooraf instelbaar
- bediening door draaien
- hartafstand 150 mm ± 12 mm
- minimale bedrijfsdruk: 1 bar
- maximale bedrijfsdruk: 10 bar

Bestaat verder uit:
- **Croma Select E** handdouche 110 multi (# 26810400)
- **Isiflex** doucheslang 160 cm (# 28276000)

Maten bij maattekeningen worden aangeduid in mm. Prijs- en modelwijzigingen voorbehouden.

*Check van tevoren of dit product in de Special Finish van uw keuze beschikbaar is.

Croma E Showerpipes



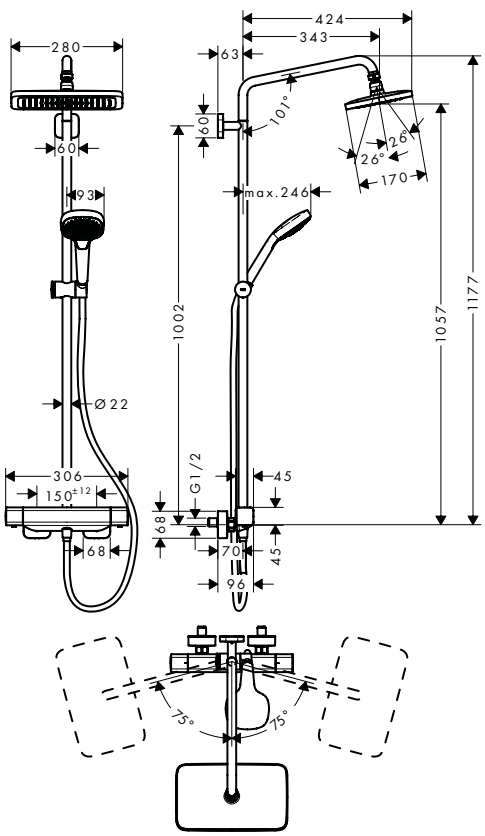

	Oppervlak	Art. Nr.	excl. BTW	incl. BTW
Croma E showerpipe 1jet met thermostaat	chroom	27630000	850,75	1.029,41

Cool Contact · Select · AirPower · Quick Clean · XXL Performance

- Bestaat verder uit: hoofddouche, handdouche, douchethermostaat, doucheslang, schuifstuk, glijstang
- Croma E 280 1jet hoofddouche
- diameter straalplaat 280 x 170 mm
- straalsoort hoofddouche: RainAir volle zachte regenstraal
- kogelgewricht: straalhoek hoofddouche verstelbaar
- volledig verchroomde straalplaat
- straalsoort handdouche: massagestraal, IntenseRain, SoftRain
- max. waterdoorstroom bij 3 bar: 15 l/min
- stijgbuis kan in lengte ingekort worden
- stangdiameter: 22 mm
- in hoogte verstelbare handdouchehouder met externe Select knop
- douche-arm 340 mm
- draaibare douche-arm
- CoolContact thermostaat: verhindert dat de thermostaatbehuizing heet wordt, voor meer veiligheid
- Ecostat E
- SafetyStop temperatuurbegrenzing 40°C
- hartafstand 150 mm ± 12 mm

Bestaat verder uit:

- **Croma E** hoofddouche 280 1jet (# 26257000)
- **Ecostat E** douchethermostaat opbouw (# 15773000)
- **Croma Select E** handdouche 110 multi (# 26810400)
- **Isiflex** doucheslang 160 cm (# 28276000)

Waterbesparende EcoSmart versie

Croma E showerpipe 280 1jet EcoSmart met thermostaat	chroom	27660000	850,75	1.029,41

Maten bij maattekeningen worden aangeduid in mm. Prijs- en modelwijzigingen voorbehouden.

*Check van tevoren of dit product in de Special Finish van uw keuze beschikbaar is.



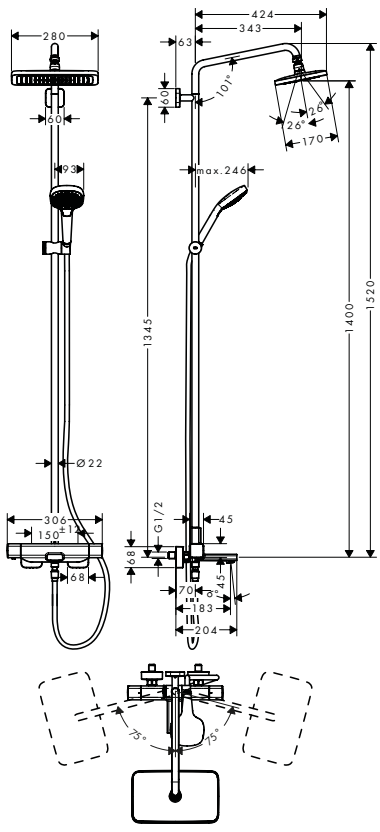

	Oppervlak	Art. Nr.	excl. BTW	incl. BTW
Croma E showerpipe 280 1jet met badthermostaat	chroom	27687000	1.048,60	1.268,81

Cool Contact · AirPower · Quick Clean · XXL Performance

- Bestaat verder uit: hoofddouche, handdouche, badthermostaat, doucheslang, schuifstuk, glijstang
- diameter straalplaat 280 x 170 mm
- straalsoort hoofddouche: RainAir volle zachte regenstraal
- kogelgewricht: straalhoek hoofddouche verstelbaar
- volledig verchroomde straalplaat
- straalsoort handdouche: massagestraal, IntenseRain, SoftRain
- max. waterdoorstroom bij 3 bar: 20,3 l/min
- max. waterdoorstroom baduitloop 20 l/min
- stangdiameter: 22 mm
- in hoogte verstelbare handdouchehouder met externe Select knop
- draaibare douche-arm
- CoolContact thermostaat: verhindert dat de thermostaatbehuizing heet wordt, voor meer veiligheid
- Ecostat E
- SafetyStop temperatuurbegrenzing 40°C
- hartafstand 150 mm ± 12 mm

Bestaat verder uit:

- **Croma E** hoofddouche 280 1jet (# 26257000)
- **Croma Select E** handdouche 110 multi (# 26810400)
- **Ecostat E** badthermostaat opbouw (# 15774000)
- **Isiflex** doucheslang 160 cm (# 28276000)

Maten bij maattekeningen worden aangeduid in mm. Prijs- en modelwijzigingen voorbehouden.

*Check van tevoren of dit product in de Special Finish van uw keuze beschikbaar is.

Croma Showerpipe

	Oppervlak	Art. Nr.	excl. BTW	incl. BTW
Croma showerpipe 220 1jet met thermostaat	chroom	27185000	785,60	950,58



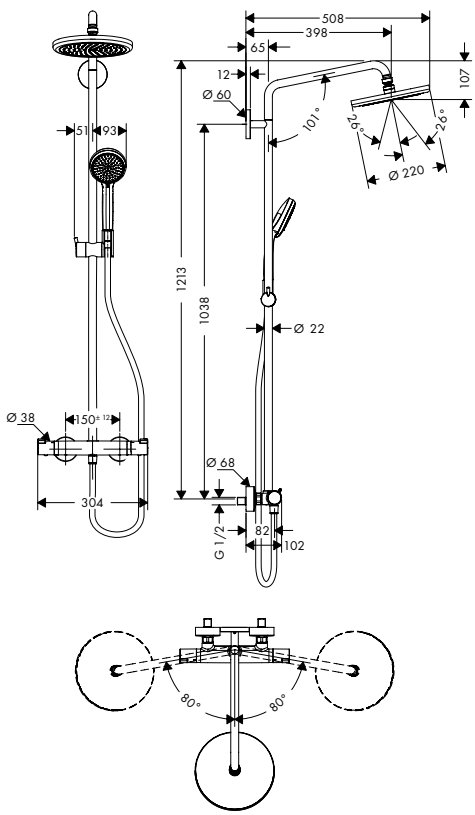

- Bestaat verder uit: hoofddouche, handdouche, douchethermostaat, doucheslang, schuifstuk, glijstang
- Croma 220 hoofddouche
- diameter straalplaat 220 mm
- straalsoort hoofddouche: RainAir volle zachte regenstraal
- kogelgewricht: straalhoek hoofddouche verstelbaar
- straalsoort handdouche: Rain krachtige regenstraal, massagestraal, krachtige shampoostraal, normale straal
- max. waterdoorstroom bij 3 bar: 15 l/min
- stijgbuis kan in lengte ingekort worden
- stangdiameter: 22 mm
- in hoogte verstelbare handdouchehouder
- douche-arm 400 mm
- draaibare douche-arm
- Ecostat Comfort
- SafetyStop temperatuurbegrenzing 40°C
- SafetyFunctie: maximale warm water temperatuur vooraf instelbaar
- bediening door draaien
- kan niet gebruikt worden met twee verbruikers tegelijkertijd
- hartafstand 150 mm ± 12 mm

Bestaat verder uit:

- **Croma** hoofddouche 220 1jet (# 26464000)
- **Croma 100** handdouche vario (# 28535000)
- **Isiflex** doucheslang 160 cm (# 28276000)

Waterbesparende EcoSmart versie

Croma showerpipe 220 1jet EcoSmart 9 l/min met thermostaat	chroom	27188000	781,60	945,74

Maten bij maattekeningen worden aangeduid in mm. Prijs- en modelwijzigingen voorbehouden.

*Check van tevoren of dit product in de Special Finish van uw keuze beschikbaar is.

	Oppervlak	Art. Nr.	excl. BTW	incl. BTW
Croma showerpipe 220 1jet met badthermostaat	chroom	27223000	1.001,70	1.212,06



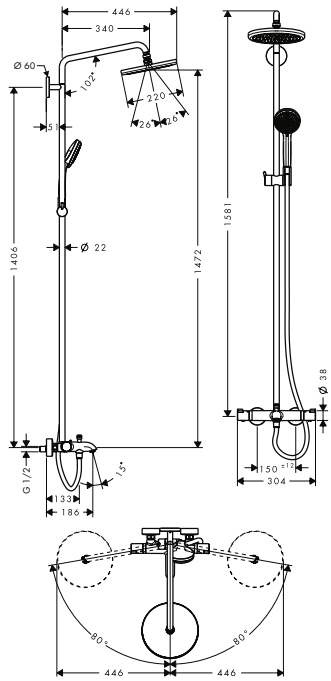

- Bestaat verder uit: hoofddouche, handdouche, badthermostaat, doucheslang, schuifstuk, glijstang
- Croma 220 hoofddouche
- diameter straalplaat 220 mm
- straalsoort hoofddouche: RainAir volle zachte regenstraal
- kogelgewricht: straalhoek hoofddouche verstelbaar
- volledig verchroomde straalplaat
- straalsoort handdouche: Rain krachtige regenstraal, massagestraal, krachtige shampoostraal, normale straal
- max. waterdoorstroom baduitloop 20 l/min
- stangdiameter: 22 mm
- in hoogte verstelbare handdouchehouder
- draaibare douche-arm
- Ecostat Comfort
- SafetyStop temperatuurbegrenzing 40°C
- SafetyFunctie: maximale warm water temperatuur vooraf instelbaar
- bediening door draaien
- hartafstand 150 mm ± 12 mm

Bestaat verder uit:
- **Croma** hoofddouche 220 1jet (# 26464000)
- **Croma 100** handdouche vario (# 28535000)
- **Isiflex** doucheslang 200 cm (# 28274000)

	Oppervlak	Art. Nr.	excl. BTW	incl. BTW
Croma showerpipe 220 1jet met ééngreeps douchemengkraan	chroom	27222000	723,85	875,86



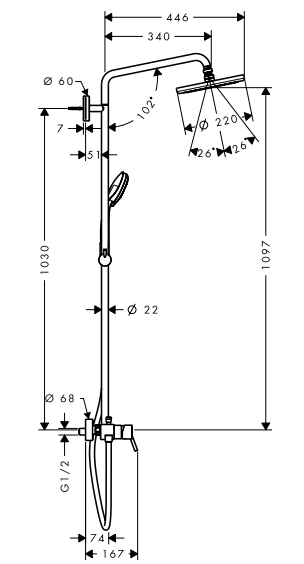

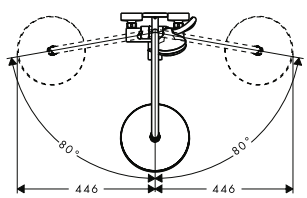

- Bestaat verder uit: Hoofddouche, handdouche, ééngreeps douchemengkraan, Doucheslang, schuifstuk, glijstang
- Croma 220 hoofddouche
- diameter straalplaat 220 mm
- straalsoort: RainAir volle zachte regenstraal
- kogelgewricht: straalhoek hoofddouche verstelbaar
- volledig verchroomde straalplaat
- straalsoort handdouche: Rain krachtige regenstraal, massagestraal, krachtige shampoostraal, normale straal
- stijgbuis kan in lengte ingekort worden
- stangdiameter: 22 mm
- in hoogte verstelbare handdouchehouder
- douche-arm 400 mm
- draaibare douche-arm
- hartafstand 150 mm ± 12 mm
- keramisch kardoes
- SafetyFunctie maximale warm water temperatuur vooraf instelbaar

Bestaat verder uit:
- **Croma** hoofddouche 220 1jet (# 26464000)
- **Croma 100** handdouche vario (# 28535000)
- **Isiflex** doucheslang 160 cm (# 28276000)

Maten bij maattekeningen worden aangeduid in mm. Prijs- en modelwijzigingen voorbehouden.

*Check van tevoren of dit product in de Special Finish van uw keuze beschikbaar is.

	Oppervlak	Art. Nr.	excl. BTW	incl. BTW



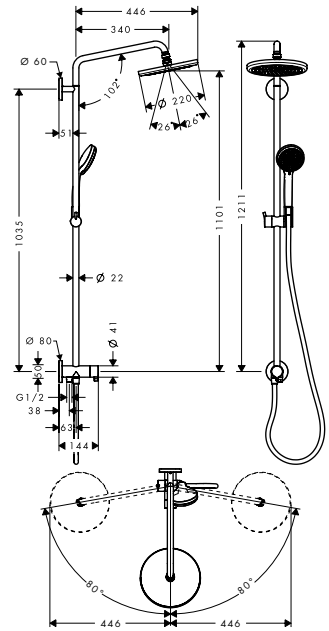

Croma showerpipe 220 1jet Reno

chroom | 27224000 | 561,55 | 679,48

AirPower · Quick Clean · XXL Performance

- Bestaat verder uit: hoofddouche, handdouche, doucheslang, schuifstuk, glijstang
- Croma 220 hoofddouche
- diameter straalplaat 220 mm
- straalsoort hoofddouche: RainAir volle zachte regenstraal
- volledig verchroomde straalplaat
- kogelgewricht: straalhoek hoofddouche verstelbaar
- straalsoort handdouche: Rain krachtige regenstraal, massagestraal, krachtige shampoostraal, normale straal
- stijgbuis kan in lengte ingekort worden
- stangdiameter: 22 mm
- in hoogte verstelbare handdouchehouder
- douche-arm 400 mm
- draaibare douche-arm

Bestaat verder uit:
- **Croma** hoofddouche 220 1jet (# 26464000)
- **Croma 100** handdouche vario (# 28535000)
- **Isiflex** doucheslang 160 cm (# 28276000)



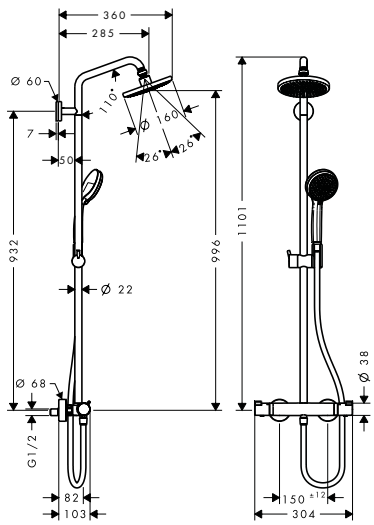

Croma showerpipe 160 1jet met thermostaat

chroom | 27135000 | 546,90 | 661,75

Quick Clean · XXL Performance

- Bestaat verder uit: hoofddouche, handdouche, douchethermostaat, doucheslang, schuifstuk, glijstang
- Croma 160 hoofddouche
- diameter straalplaat 160 mm
- straalsoort hoofddouche: Rain krachtige regenstraal
- kogelgewricht: straalhoek hoofddouche verstelbaar
- volledig verchroomde straalplaat
- straalsoort handdouche: Rain krachtige regenstraal, massagestraal, krachtige shampoostraal, normale straal
- max. waterdoorstroom bij 3 bar: 17 l/min
- stijgbuis kan in lengte ingekort worden
- stangdiameter: 22 mm
- in hoogte verstelbare handdouchehouder
- douche-arm 270 mm
- Ecostat Comfort
- SafetyStop temperatuurbegrenzing 40°C
- SafetyFunctie: maximale warm water temperatuur vooraf instelbaar
- bediening door draaien
- hartafstand 150 mm ± 12 mm

Bestaat verder uit:
- **Croma 100** handdouche vario (# 28535000)
- **Isiflex** doucheslang 160 cm (# 28276000)

Crometta S Showerpipes

	Oppervlak	Art. Nr.	excl. BTW	incl. BTW

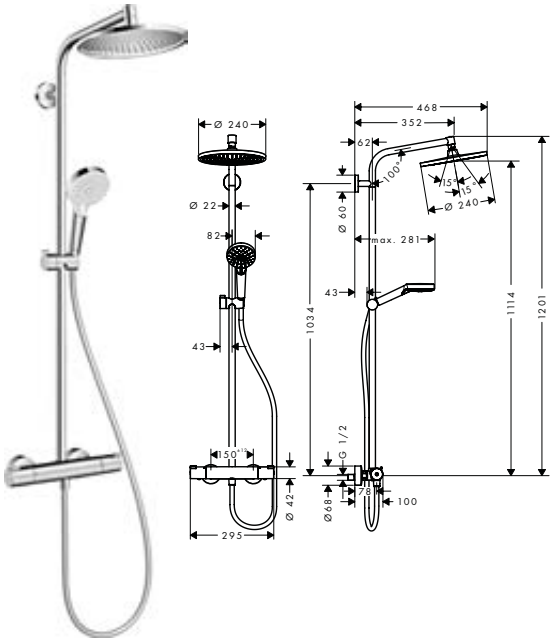

Crometta S showerpipe 240 1jet met thermostaat

chroom | 27267000 | 532,75 | 644,63

- Bestaat verder uit: hoofddouche, handdouche, douchethermostaat, doucheslang, schuifstuk, glijstang
- Crometta S 240 hoofddouche
- diameter straalplaat 240 mm
- straalsoort hoofddouche: Rain krachtige regenstraal
- kogelgewricht: straalhoek hoofddouche verstelbaar
- Draaihoek kan 45 graden worden versteld
- straalsoort handdouche: Rain krachtige regenstraal, IntenseRain
- max. waterdoorstroom bij 3 bar: 16 l/min
- stijgbuis kan in lengte ingekort worden
- stangdiameter: 22 mm
- in hoogte verstelbare handdouchehouder
- douche-arm 350 mm
- Ecostat 1001 CL
- SafetyStop temperatuurbegrenzing 40°C
- SafetyFunctie: maximale warm water temperatuur vooraf instelbaar
- bediening door draaien
- hartafstand 150 mm ± 12 mm

Bestaat verder uit:
- **Crometta S** hoofddouche 240 1jet (# 26723000)
- **Crometta** handdouche vario (# 26330400)
- **Isiflex** doucheslang 160 cm (# 28276000)

Waterbesparende EcoSmart versie
- **Crometta S** showerpipe 240 1jet EcoSmart met thermostaat

chroom | 27268000 | 532,65 | 644,51

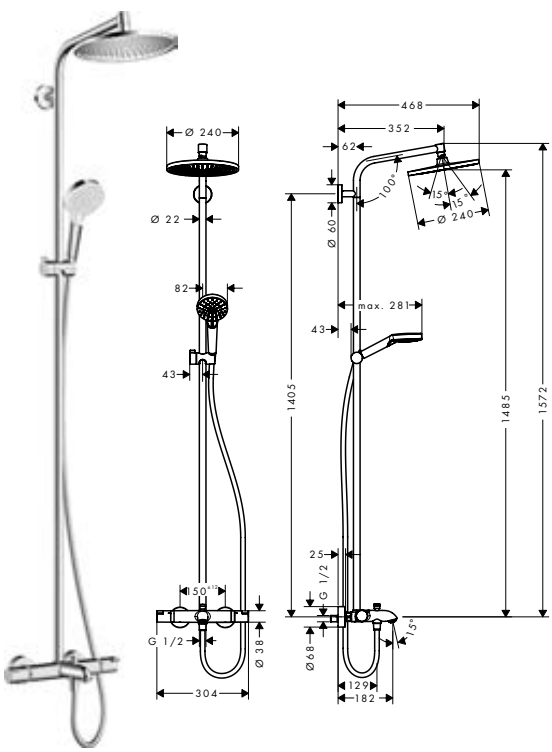

Crometta S showerpipe 240 1jet met badthermostaat

chroom | 27320000 | 746,80 | 903,63

- Bestaat verder uit: hoofddouche, handdouche, badthermostaat, doucheslang, schuifstuk, glijstang
- Crometta S 240 hoofddouche
- diameter straalplaat 240 mm
- straalsoort hoofddouche: Rain krachtige regenstraal
- kogelgewricht: straalhoek hoofddouche verstelbaar
- Draaihoek kan 45 graden worden versteld
- volledig verchroomde straalplaat
- straalsoort handdouche: Rain krachtige regenstraal, IntenseRain
- max. waterdoorstroom baduitloop 20 l/min
- stijgbuis kan in lengte ingekort worden
- stangdiameter: 22 mm
- in hoogte verstelbare handdouchehouder
- douche-arm 350 mm
- Ecostat Comfort
- SafetyStop temperatuurbegrenzing 40°C
- SafetyFunctie: maximale warm water temperatuur vooraf instelbaar
- bediening door draaien
- hartafstand 150 mm ± 12 mm

Bestaat verder uit:
- **Crometta S** hoofddouche 240 1jet (# 26723000)
- **Crometta** handdouche vario (# 26330400)
- **Isiflex** doucheslang 200 cm (# 28274000)

Maten bij maattekeningen worden aangeduid in mm. Prijs- en modelwijzigingen voorbehouden.

*Check van tevoren of dit product in de Special Finish van uw keuze beschikbaar is.

	Oppervlak	Art. Nr.	excl. BTW	incl. BTW
Crometta S Crometta S 240 1jet Showerpipe met mengkraan	chroom	27269000	502,75	608,33

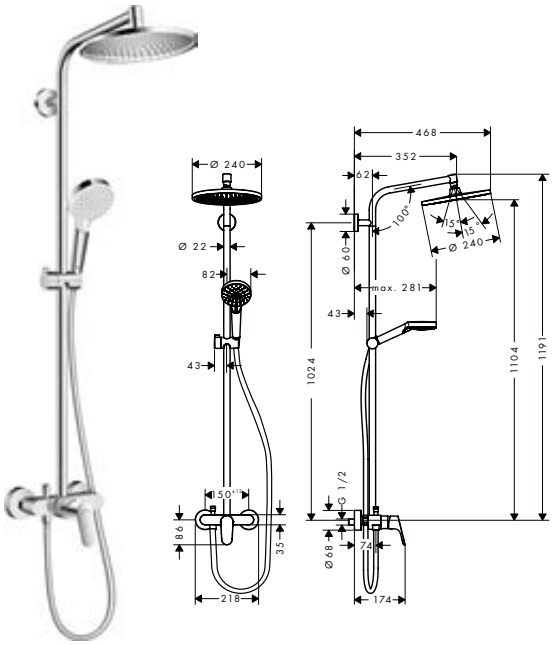

- Bestaat verder uit: Hoofddouche, handdouche, ééngreeps douchemengkraan, Doucheslang, schuifstuk, glijstang
- Crometta S 240 hoofddouche
- diameter straalplaat 240 mm
- straalsoort: Rain krachtige regenstraal
- kogelgewricht: straalhoek hoofddouche verstelbaar
- Draaihoek kan 45 graden worden versteld
- volledig verchroomde straalplaat
- straalsoort handdouche: Rain krachtige regenstraal, IntenseRain
- stijgbuis kan in lengte ingekort worden
- stangdiameter: 22 mm
- in hoogte verstelbare handdouchehouder
- douche-arm 350 mm
- hartafstand 150 mm ± 12 mm
- keramisch kardoes
- SafetyFunctie: maximale warm water temperatuur vooraf instelbaar

Bestaat verder uit:
- **Crometta S** hoofddouche 240 1jet (# 26723000)
- **Crometta** handdouche vario (# 26330400)
- **Isiflex** doucheslang 160 cm (# 28276000)

	Oppervlak	Art. Nr.	excl. BTW	incl. BTW
Crometta S showerpipe 240 1jet EcoSmart 9 l/min Reno	chroom	27270000	449,30	543,65

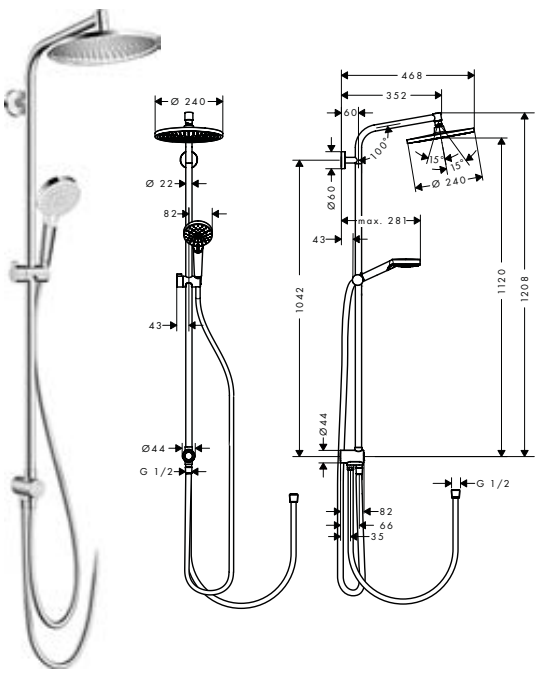

- Bestaat verder uit: hoofddouche, handdouche, glijstang, schuifstuk, doucheslang
- Crometta S 240 hoofddouche
- diameter straalplaat 240 mm
- straalsoort hoofddouche: Rain krachtige regenstraal
- volledig verchroomde straalplaat
- kogelgewricht: straalhoek hoofddouche verstelbaar
- straalsoort handdouche: Rain krachtige regenstraal, IntenseRain
- Draaihoek kan 45 graden worden versteld
- max. waterdoorstroom bij 3 bar: 9 l/min
- stijgbuis kan in lengte ingekort worden
- stangdiameter: 22 mm
- in hoogte verstelbare handdouchehouder
- douche-arm 350 mm

Bestaat verder uit:
- **Crometta S** hoofddouche 240 1jet EcoSmart 9 l/min (# 26724000)
- **Crometta** handdouche Vario EcoSmart 9 l/min (# 26332400)
- **Isiflex** doucheslang 160 cm (# 28276000)

Maten bij maattekeningen worden aangeduid in mm. Prijs- en modelwijzigingen voorbehouden.

*Check van tevoren of dit product in de Special Finish van uw keuze beschikbaar is.

Crometta E Showerpipes

	Oppervlak	Art. Nr.	excl. BTW	incl. BTW
Crometta E showerpipe 240 1jet met thermostaat	chroom	27271000	532,75	644,63

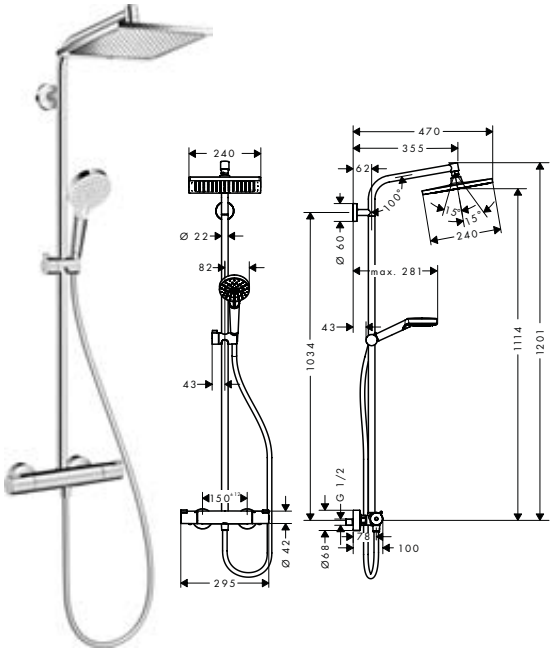

- Bestaat verder uit: hoofddouche, handdouche, douchethermostaat, doucheslang, schuifstuk, glijstang
- Crometta E 240 hoofddouche
- diameter straalplaat 240 x 240 mm
- straalsoort hoofddouche: Rain krachtige regenstraal
- kogelgewricht: straalhoek hoofddouche verstelbaar
- Draaihoek kan 45 graden worden versteld
- volledig verchroomde straalplaat
- straalsoort handdouche: Rain krachtige regenstraal, IntenseRain
- stijgbuis kan in lengte ingekort worden
- stangdiameter: 22 mm
- in hoogte verstelbare handdouchehouder
- douche-arm 350 mm
- Ecostat 1001 CL
- SafetyStop temperatuurbegrenzing 40°C
- SafetyFunctie: maximale warm water temperatuur vooraf instelbaar
- bediening door draaien
- hartafstand 150 mm ± 12 mm

Bestaat verder uit:
- **Crometta E** hoofddouche 240 1jet (# 26726000)
- **Crometta** handdouche vario (# 26330400)
- **Isiflex** doucheslang 160 cm (# 28276000)

Waterbesparende EcoSmart versie

Crometta E showerpipe 240 1jet EcoSmart met thermostaat	chroom	27281000	532,65	644,51

Crometta E showerpipe 240 1jet met badthermostaat	chroom	27298000	746,80	903,63

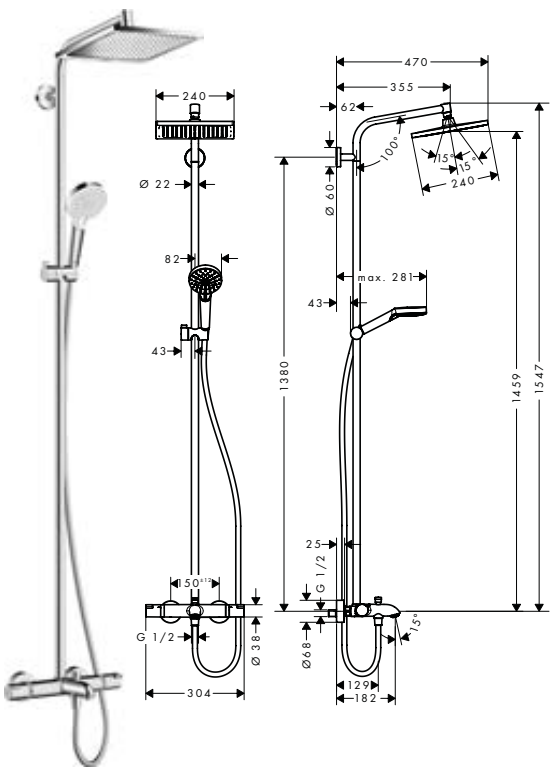

- Bestaat verder uit: hoofddouche, handdouche, badthermostaat, doucheslang, schuifstuk, glijstang
- Crometta E 240 hoofddouche
- diameter straalplaat 240 x 240 mm
- straalsoort hoofddouche: Rain krachtige regenstraal
- kogelgewricht: straalhoek hoofddouche verstelbaar
- Draaihoek kan 45 graden worden versteld
- volledig verchroomde straalplaat
- straalsoort handdouche: Rain krachtige regenstraal, IntenseRain
- max. waterdoorstroom baduitloop 20 l/min
- stijgbuis kan in lengte ingekort worden
- stangdiameter: 22 mm
- in hoogte verstelbare handdouchehouder
- douche-arm 350 mm
- Ecostat Comfort
- SafetyStop temperatuurbegrenzing 40°C
- SafetyFunctie: maximale warm water temperatuur vooraf instelbaar
- bediening door draaien
- hartafstand 150 mm ± 12 mm

Bestaat verder uit:
- **Crometta E** hoofddouche 240 1jet (# 26726000)
- **Crometta** handdouche vario (# 26330400)
- **Isiflex** doucheslang 200 cm (# 28274000)

Maten bij maattekeningen worden aangeduid in mm. Prijs- en modelwijzigingen voorbehouden.

*Check van tevoren of dit product in de Special Finish van uw keuze beschikbaar is.

	Oppervlak	Art. Nr.	excl. BTW	incl. BTW
Crometta E showerpipe 240 1jet met ééngreeps douchemengkraan	chroom	27284000	502,75	608,33

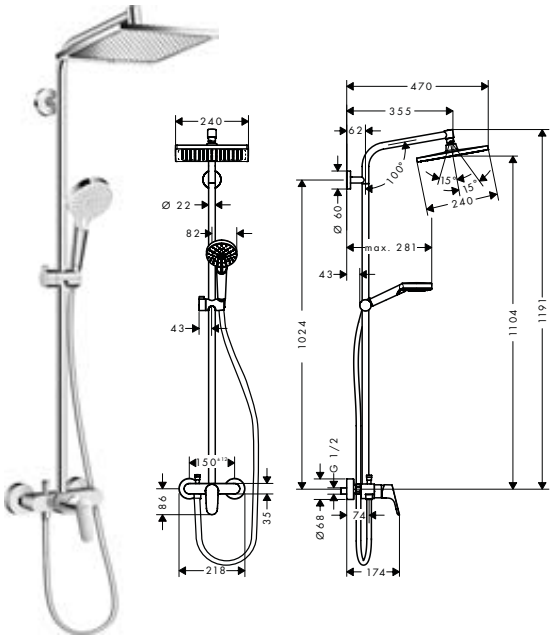

- Bestaat verder uit: Hoofddouche, handdouche, ééngreeps douchemengkraan, Doucheslang, schuifstuk, glijstang
- Crometta E 240 hoofddouche
- diameter straalplaat 240 x 240 mm
- straalsoort: Rain krachtige regenstraal
- kogelgewricht: straalhoek hoofddouche verstelbaar
- Draaihoek kan 45 graden worden versteld
- volledig verchroomde straalplaat
- straalsoort handdouche: Rain krachtige regenstraal, IntenseRain
- max. waterdoorstroom bij 3 bar: 15 l/min
- stijgbuis kan in lengte ingekort worden
- stangdiameter: 22 mm
- in hoogte verstelbare handdouchehouder
- douche-arm 350 mm
- hartafstand 150 mm ± 12 mm
- keramisch kardoes
- SafetyFunctie: maximale warm water temperatuur vooraf instelbaar

Bestaat verder uit:
- **Crometta E** hoofddouche 240 1jet (# 26726000)
- **Crometta** handdouche vario (# 26330400)
- **Isiflex** doucheslang 160 cm (# 28276000)

	Oppervlak	Art. Nr.	excl. BTW	incl. BTW
Crometta E showerpipe 240 1jet EcoSmart 9 l/min Reno	chroom	27289000	449,30	543,65

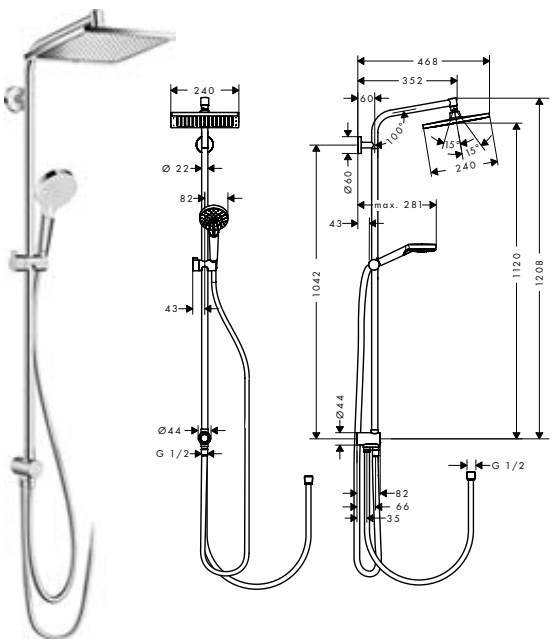

- Bestaat verder uit: hoofddouche, handdouche, glijstang, schuifstuk, doucheslang
- Crometta E 240 hoofddouche
- diameter straalplaat 240 x 240 mm
- straalsoort hoofddouche: Rain krachtige regenstraal
- volledig verchroomde straalplaat
- kogelgewricht: straalhoek hoofddouche verstelbaar
- straalsoort handdouche: Rain krachtige regenstraal, IntenseRain
- Draaihoek kan 45 graden worden versteld
- max. waterdoorstroom bij 3 bar: 9 l/min
- stijgbuis kan in lengte ingekort worden
- stangdiameter: 22 mm
- in hoogte verstelbare handdouchehouder
- douche-arm 350 mm

Bestaat verder uit:
- **Crometta E** hoofddouche 240 1jet EcoSmart 9 l/min (# 26727000)
- **Crometta** handdouche Vario EcoSmart 9 l/min (# 26332400)
- **Isiflex** doucheslang 160 cm (# 28276000)

Maten bij maattekeningen worden aangeduid in mm. Prijs- en modelwijzigingen voorbehouden.

*Check van tevoren of dit product in de Special Finish van uw keuze beschikbaar is.

		Oppervlak	Art. Nr.	excl. BTW	incl. BTW
Crometta Showerpipes					
 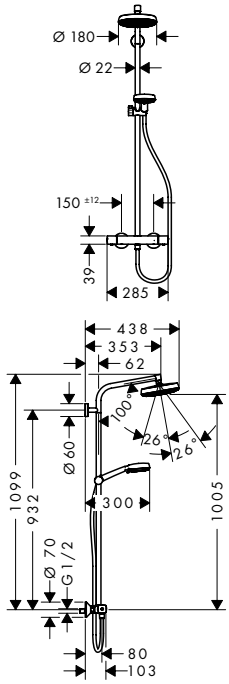	**Crometta** showerpipe 160 1jet met thermostaat · Bestaat verder uit: hoofddouche, handdouche, douchethermostaat, doucheslang, schuifstuk, glijstang · Crometta 160 hoofddouche · diameter straalplaat 160 mm · straalsoort hoofddouche: Rain krachtige regenstraal · kogelgewricht: straalhoek hoofddouche verstelbaar · Draaihoek kan 45 graden worden versteld · straalsoort handdouche: Rain krachtige regenstraal, massagestraal, krachtige shampoostraal, normale straal · max. waterdoorstroom bij 3 bar: 17 l/min · stijgbuis kan in lengte ingekort worden · stangdiameter: 22 mm · in hoogte verstelbare handdouchehouder · douche-arm 350 mm · Ecostat Universal · SafetyStop temperatuurbegrenzing 40°C · SafetyFunctie: maximale warm water temperatuur vooraf instelbaar · bediening door draaien · hartafstand 150 mm ± 12 mm **Bestaat verder uit:** · **Isiflex** doucheslang 160 cm (# 28276000)	wit/chroom	27264400	516,15	624,54
Vernis Blend Showerpipes					
NEW 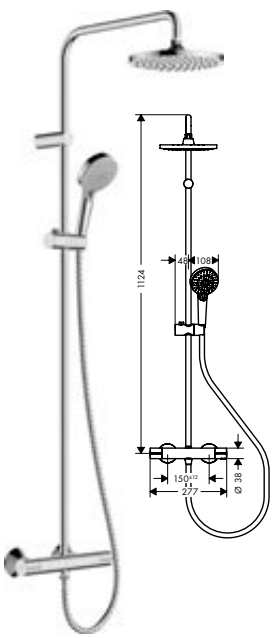 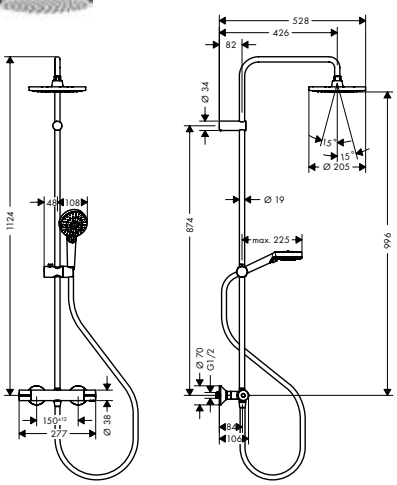	**Vernis Blend** Showerpipe 200 1jet met douchethermostaat · Bestaat verder uit: hoofddouche, handdouche, douchethermostaat, doucheslang, schuifstuk · Vernis Blend 200 1jet hoofddouche · diameter straalplaat 205 mm · straalsoort hoofddouche: Rain krachtige regenstraal · kogelgewricht: straalhoek hoofddouche verstelbaar · straalsoort handdouche: Rain krachtige regenstraal, IntenseRain · max. waterdoorstroom bij 3 bar: 15,9 l/min · stangdiameter: 19 mm · in hoogte verstelbare handdouchehouder met externe Select knop · douche-arm 426 mm · Vernis · SafetyStop temperatuurbegrenzing 40°C · SafetyFunctie: maximale warm water temperatuur vooraf instelbaar · bediening door draaien · hartafstand 150 mm ± 12 mm · Van zichzelf beveiligd tegen terugstromen	chroom mat zwart	26276000 26276670	411,95 576,75	498,46 697,87
	Bestaat verder uit: NEW · **Vernis Blend** hoofddouche 200 1jet (# 26271XXX) NEW · **Vernis Blend** handdouche 100 Vario (# 26270XXX) · **Metaflex** doucheslang 160 cm (# 28266000)				
	Waterbesparende EcoSmart versie NEW · **Vernis Blend** Showerpipe 200 1jet EcoSmart met douchethermostaat NEW · **Vernis Blend** Showerpipe 200 1jet met douchethermostaat Green	chroom mat zwart chroom	26089000 26089670 26318000	411,95 576,75 411,95	498,46 697,87 498,46

Maten bij maattekeningen worden aangeduid in mm. Prijs- en modelwijzigingen voorbehouden.

*Check van tevoren of dit product in de Special Finish van uw keuze beschikbaar is.

	Oppervlak	Art. Nr.	excl. BTW	incl. BTW

NEW

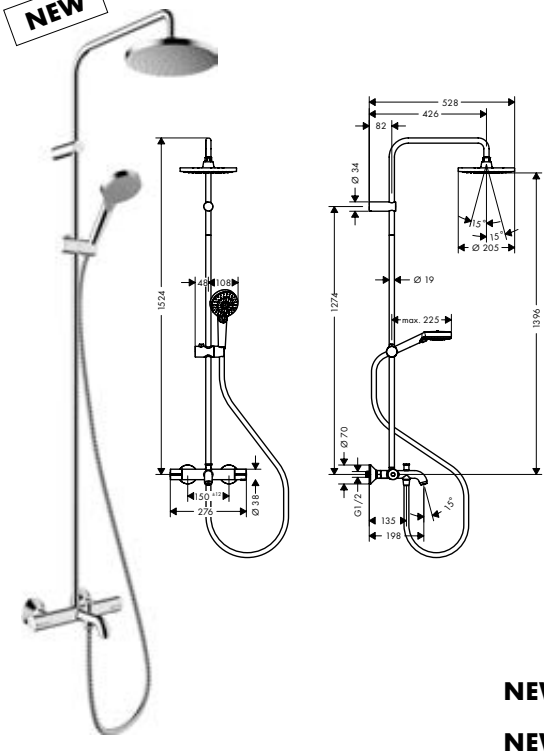

Vernis Blend Showerpipe 200 1jet met badthermostaat

- Bestaat verder uit: hoofddouche, handdouche, badthermostaat, doucheslang, douchehouder
- Vernis Blend 200 1jet hoofddouche
- diameter straalplaat 205 mm
- straalsoort hoofddouche: Rain krachtige regenstraal
- kogelgewricht: straalhoek hoofddouche verstelbaar
- straalsoort handdouche: Rain krachtige regenstraal, IntenseRain
- max. waterdoorstroom bij 3 bar: 20 l/min
- stangdiameter: 19 mm
- in hoogte verstelbare handdouchehouder met externe Select knop
- douche-arm 426 mm
- Vernis
- SafetyStop temperatuurbegrenzing 40°C
- SafetyFunctie: maximale warm water temperatuur vooraf instelbaar
- bediening door draaien
- hartafstand 150 mm ± 12 mm
- Van zichzelf beveiligd tegen terugstromen

	chroom	26274000	535,00	647,35

Bestaat verder uit:

NEW
- **Vernis Blend** hoofddouche 200 1jet (# 26271000)

NEW
- **Vernis Blend** handdouche 100 Vario (# 26270000)
- **Metaflex** doucheslang 160 cm (# 28266000)

Waterbesparende EcoSmart versie

NEW
- **Vernis Blend** Showerpipe met badthermostaat EcoSmart

chroom	26079000	535,00	647,35

NEW

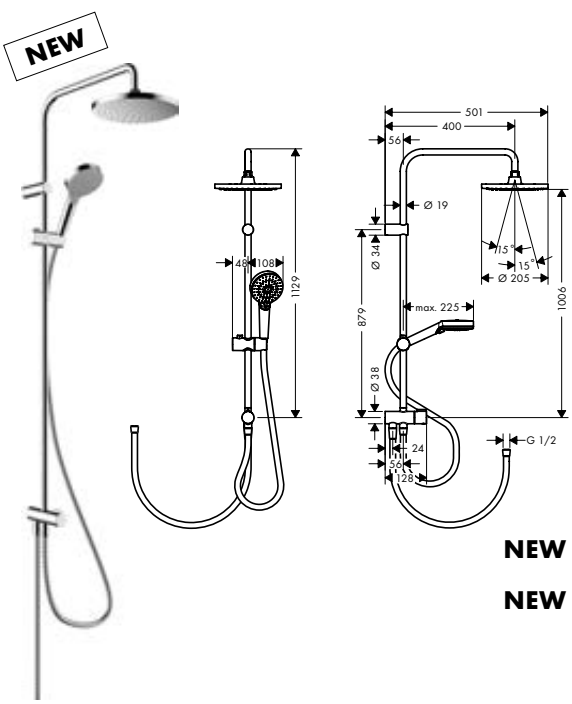

Vernis Blend Showerpipe 200 1jet Reno

- Bestaat verder uit: hoofddouche, handdouche, doucheslang, schuifstuk
- Vernis Blend 200 1jet hoofddouche
- diameter straalplaat 205 mm
- straalsoort hoofddouche: Rain krachtige regenstraal
- kogelgewricht: straalhoek hoofddouche verstelbaar
- straalsoort handdouche: Rain krachtige regenstraal, IntenseRain
- max. waterdoorstroom bij 3 bar: 14,6 l/min
- stangdiameter: 19 mm
- in hoogte verstelbare handdouchehouder met externe Select knop
- douche-arm 400 mm

chroom	26272000	337,05	407,83
mat zwart	26272670	471,85	570,94

Bestaat verder uit:

NEW
- **Vernis Blend** hoofddouche 200 1jet (# 26271XXX)

NEW
- **Vernis Blend** handdouche 100 Vario (# 26270XXX)
- **Metaflex** doucheslang 160 cm (# 28266000)

Waterbesparende EcoSmart versie

NEW
- **Vernis Blend** Showerpipe 200 1jet Reno EcoSmart

chroom	26099000	337,05	407,83
mat zwart	26099670	471,85	570,94

Maten bij maattekeningen worden aangeduid in mm. Prijs- en modelwijzigingen voorbehouden.

*Check van tevoren of dit product in de Special Finish van uw keuze beschikbaar is.

Vernis Shape Showerpipes

NEW



		Oppervlak	Art. Nr.	excl. BTW	incl. BTW
	Vernis Shape Showerpipe 230 1jet met douchethermostaat	chroom mat zwart	26286000 26286670	411,95 576,75	498,46 697,87

Quick Clean | XXL Performance

- Bestaat verder uit: hoofddouche, handdouche, douchethermostaat, doucheslang, schuifstuk
- Vernis Shape 230 1jet hoofddouche
- diameter straalplaat 230 x 170 mm
- straalsoort hoofddouche: Rain krachtige regenstraal
- kogelgewricht: straalhoek hoofddouche verstelbaar
- straalsoort handdouche: Rain krachtige regenstraal, IntenseRain
- max. waterdoorstroom bij 3 bar: 15,9 l/min
- stangdiameter: 19 mm
- in hoogte verstelbare handdouchehouder met externe Select knop
- douche-arm 426 mm
- Vernis
- SafetyStop temperatuurbegrenzing 40°C
- SafetyFunctie: maximale warm water temperatuur vooraf instelbaar
- bediening door draaien
- hartafstand 150 mm ± 12 mm

Bestaat verder uit:

NEW
- **Vernis Shape** hoofddouche 230 1jet (# 26281XXX)

NEW
- **Vernis Blend** handdouche 100 Vario (# 26270XXX)
- **Metaflex** doucheslang 160 cm (# 28266000)

Waterbesparende EcoSmart versie

NEW
- **Vernis Shape** Showerpipe 230 1jet met douchethermostaat EcoSmart — chroom 26097000 411,95 498,46; mat zwart 26097670 576,75 697,87

NEW
- **Vernis Shape** Showerpipe 230 1jet Green met douchethermostaat — chroom 26319000 411,95 498,46

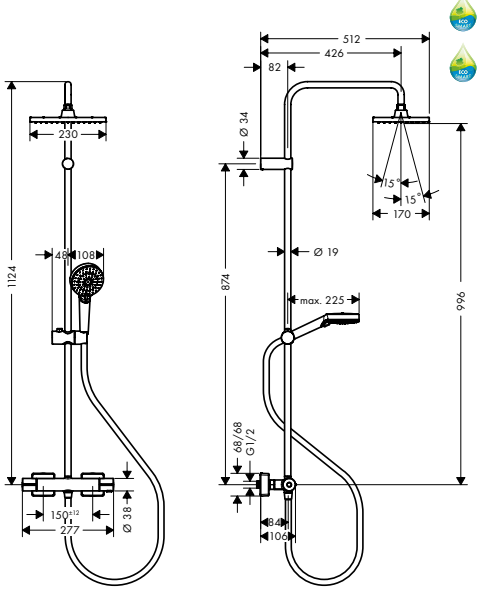

Maten bij maattekeningen worden aangeduid in mm. Prijs- en modelwijzigingen voorbehouden.

*Check van tevoren of dit product in de Special Finish van uw keuze beschikbaar is.

	Oppervlak	Art. Nr.	excl. BTW	incl. BTW

NEW

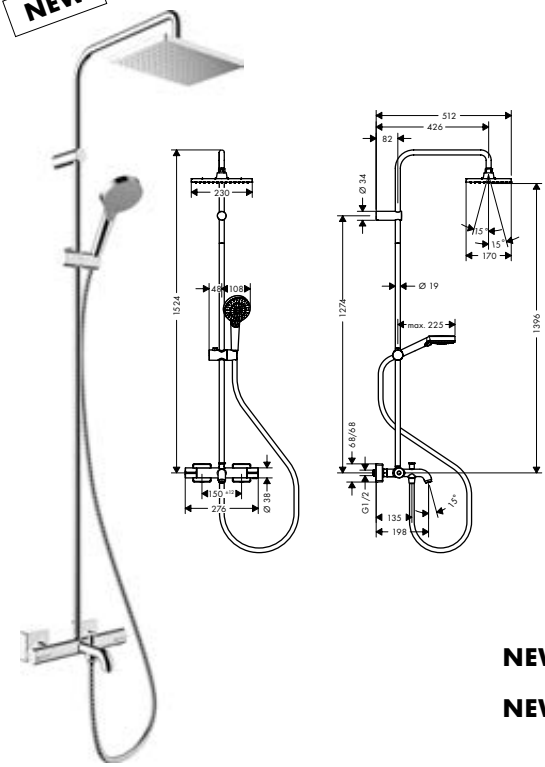

Vernis Shape Showerpipe 280 1jet met badthermostaat

chroom | 26284000 | 535,00 | 647,35

- Bestaat verder uit: hoofddouche, handdouche, badthermostaat, doucheslang, schuifstuk
- Vernis Shape 230 1jet hoofddouche
- diameter straalplaat 230 x 170 mm
- straalsoort hoofddouche: Rain krachtige regenstraal
- kogelgewricht: straalhoek hoofddouche verstelbaar
- straalsoort handdouche: Rain krachtige regenstraal, IntenseRain
- max. waterdoorstroom bij 3 bar: 20 l/min
- stangdiameter: 19 mm
- in hoogte verstelbare handdouchehouder met externe Select knop
- douche-arm 426 mm
- Vernis
- SafetyStop temperatuurbegrenzing 40°C
- SafetyFunctie: maximale warm water temperatuur vooraf instelbaar
- bediening door draaien
- hartafstand 150 mm ± 12 mm

Bestaat verder uit:

NEW
- **Vernis Shape** hoofddouche 230 1jet (# 26281000)

NEW
- **Vernis Blend** handdouche 100 Vario (# 26270000)
- **Metaflex** doucheslang 160 cm (# 28266000)

Waterbesparende EcoSmart versie

NEW
- **Vernis Shape** Showerpipe 230 1jet EcoSmart met badthermostaat — chroom | 26098000 | 535,00 | 647,35

NEW

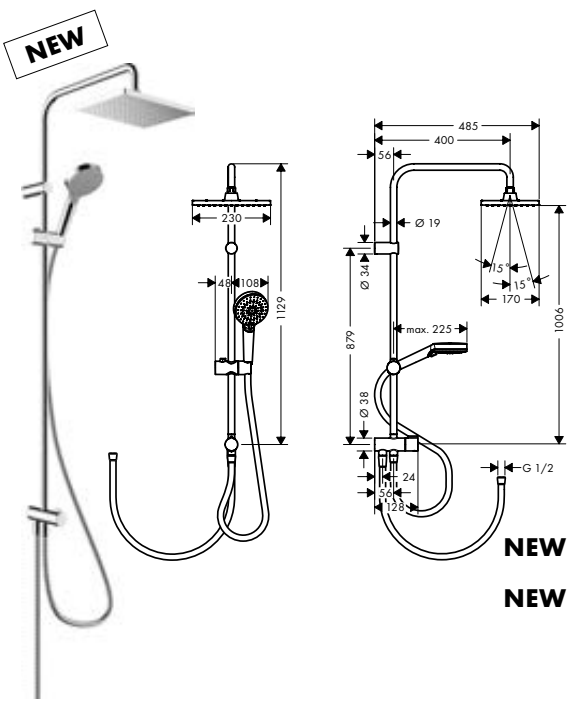

Vernis Shape Showerpipe 230 1jet Reno E

chroom | 26282000 | 337,05 | 407,83
mat zwart | 26282670 | 471,85 | 570,94

- Bestaat verder uit: hoofddouche, handdouche, doucheslang, schuifstuk
- Vernis Shape 230 1jet hoofddouche
- diameter straalplaat 230 x 170 mm
- straalsoort hoofddouche: Rain krachtige regenstraal
- kogelgewricht: straalhoek hoofddouche verstelbaar
- straalsoort handdouche: Rain krachtige regenstraal, IntenseRain
- max. waterdoorstroom bij 3 bar: 14,6 l/min
- stangdiameter: 19 mm
- in hoogte verstelbare handdouchehouder met externe Select knop
- douche-arm 400 mm

Bestaat verder uit:

NEW
- **Vernis Shape** hoofddouche 230 1jet (# 26281XXX)

NEW
- **Vernis Blend** handdouche 100 Vario (# 26270XXX)
- **Metaflex** doucheslang 160 cm (# 28266000)

Waterbesparende EcoSmart versie

NEW
- **Vernis Shape** Showerpipe 230 1jet Reno EcoSmart 9l/min — chroom | 26289000 | 337,05 | 407,83; mat zwart | 26289670 | 471,85 | 570,94

Maten bij maattekeningen worden aangeduid in mm. Prijs- en modelwijzigingen voorbehouden.

*Check van tevoren of dit product in de Special Finish van uw keuze beschikbaar is.

Raindance douchepanelen



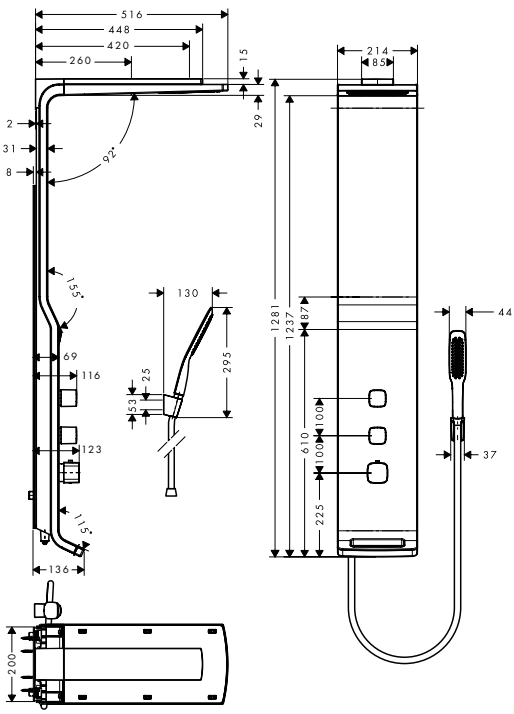

	Oppervlak	Art. Nr.	excl. BTW	incl. BTW
Raindance douchepaneel 180 2jet opbouw	mat	27008000	2.758,60	3.337,91
	wit/chroom	27008400	2.758,60	3.337,91

AirPower · Quick Clean · XXL Performance

- Bestaat verder uit: douchepaneel, hoofddouche, Staafhanddouche, Doucheslang, Douchehouder
- Raindance S 180 Air hoofddouche
- diameter straalplaat 180 mm
- hoofdouche: RainAir volle zachte regenstraal, brede watervalstraal
- douche-arm 420 mm
- 200 mm in hoogte verstelbaar
- SafetyStop temperatuurbegrenzing 40°C
- SafetyFunctie maximale temperatuur van warm water is instelbaar
- hartafstand 150 mm ± 12 mm
- installatie voor de wand
- geschikt voor doorstroomtoestellen

Bestaat verder uit:

- Porter S wandhouder (# 28331000)
- **Isiflex** doucheslang 160 cm (# 28276000)

Bijpassende onderdelen

· **Raindance** Hoekmontageset	27999000	224,40	271,52

Maten bij maattekeningen worden aangeduid in mm. Prijs- en modelwijzigingen voorbehouden.

*Check van tevoren of dit product in de Special Finish van uw keuze beschikbaar is.

Thermostaten / Stopkranen



Opbouw thermostaten en renovatiesets Pagina 234



Inbouw thermostaten Pagina 245





hansgrohe thermostaten

Productoverzicht

	ShowerTablet Select		Ecostat Select	Ecostat E
				
Kleur	-000, -400	-000, -670, -700	-000, -400	-000
Standaard	■	■	■	■
Met baduitloop	■	■	■	■
Met douchehouder		■		
Planchet	■	■	■	
SafetyFunctie 40°C	■	■	■	■
Vooraf instelbare temperatuur	■	■	■	■
EcoStop knop				■
Select	■	■		
Volume regeling		■		
CoolContact	■	■	■	■
	pagina 234	pagina 236	pagina 236	pagina 238

	RainSelect	Shower Select Glass	Shower Select	Shower Select S
				
Kleur	-000, -140, -340, -400 -600, -670, -700, -990	-400	-000, -140, -340 -670, -700, -990	-000, -140, -340 -670, -700, -990
Standaard	■	■	■	■
Ook als mengkraan			■	■
Met douchehouder	■		■	
inbouwdeel iBox Universal		■	■	■
SafetyFunctie 40°C	■	■	■	■
Vooraf instelbare temperatuur	■	■	■	■
Aantal uitgangen	2-5	1-4	1-4	1-4
Select	■	■	■	■
	pagina 241	pagina 245	pagina 248	pagina 252

■ Leverbaar

Ecostat	**Ecostat**	
		
-000, -140, -340 -670, -700, -990	-000	-000
■	■	■
■	■	■
■	■	■
■	■	■
pagina 239	pagina 239	pagina 240

Ecostat Square	**Ecostat E**	**Ecostat S**
		
-000, -140, -340 -670, -700, -990	-000	-000, -140, -340 -670, -700, -990
■	■	■
■	■	■
■	■	■
■	■	■
1-4	1-2	1-2
pagina 256	pagina 257	pagina 258

hansgrohe inbouwdelen op basis van de iBox universal

Inbouwinstallatie functies-overzicht





1 douchefunctie



ShowerSelect Thermostaat



ShowerSelect
Thermostaat
#15762, -000
Glass surface
#15737, -400

ShowerSelect Mengkraan



ShowerSelect
Mengkraan
#15767, -000

Ecostat Thermostaat



Ecostat
Thermostaat
met stopkraan
voor 1 functie
#15712, -000



Ecostat E
Thermostaat
#15707, -000

ShowerSelect Thermostaat



ShowerSelect S
Thermostaat
#15744, -000

ShowerSelect Mengkraan



ShowerSelect S
Mengkraan
#15747, -000

Ecostat Thermostaat



Ecostat S
Thermostaat
#15757, -000

Met het complete hansgrohe inbouwassortiment voor één tot en met vier functies kunt u uw verschillende klanten met hun verschillende eisen en budgetten bedienen. Kies bijvoorbeeld de manier van bedienen: als douches en straalsoorten liever als vanouds door draaien of juist eenvoudig met één druk op de knop bediend moeten worden? Daarnaast hebben uw klanten alle vrijheid in de vormgeving: ShowerSelect is nu namelijk ook leverbaar in rond design en ook als mengkraan. Ecostat thermostaten zijn naast de cilindrische vorm ook verkrijgbaar in vierkante vorm met afgeronde hoeken. Vele mogelijkheden voor aantrekkelijke installaties die zich perfect in de badkamer laten integreren.



2 douchefuncties



ShowerSelect Thermostaat



ShowerSelect
Thermostaat
#15763, -000
Oppervlak glas
#15738, -400



ShowerSelect
Thermostaat
met FixFit en Porter
#15765, -000

ShowerSelect Mengkraan



ShowerSelect
Mengkraan
#15768, -000

Ecostat Thermostaat



Ecostat
Thermostaat
met stopkranen
voor 2 functies
#15714, -000



Ecostat E
Thermostaat
#15708, -000

ShowerSelect Thermostaat



ShowerSelect S
Thermostaat
#15743, -000

ShowerSelect Mengkraan



ShowerSelect S
Mengkraan
#15748, -000

Ecostat Thermostaat



Ecostat S
Thermostaat
#15758, -000



3 douchefuncties



ShowerSelect



ShowerSelect
Afbouwdeel
15764, -000



ShowerSelect
Thermostaat Highflow
15760, -000

ShowerSelect



ShowerSelect S
Afbouwdeel
15745, -000



ShowerSelect S
Thermostaat Highflow
15741, -000

Ecostat Thermostaat



Trio/Quattro S
Stop- en omstelkraan
15932, -000



Ecostat S
Thermostaat Highflow
15756, -000
Thermostaat
15755, -000 (zonder afb.)



Stopkraan S
15972, -000



4 douchefuncties



ShowerSelect



ShowerSelect
Afbouwdeel
15764, -000



ShowerSelect
Thermostaat Highflow
15761, -000

ShowerSelect



ShowerSelect S
Afbouwdeel
15745, -000



ShowerSelect S
Thermostaat Highflow
15742, -000

Ecostat Thermostaat



Trio/Quattro S
Stop en omstelkraan
15932, -000



Stopkraan S
15972, -000



Ecostat S
Thermostaat Highflow
15756, -000



Stopkraan S
15972, -000

hansgrohe Afbouwdelen

RainSelect

Stap over op optimaal gemak en elegantie

RainSelect genereert door zijn vorm een ongekende elegantie in de badkamer. De nieuwe installatiewijze staat nauwelijks uitstekende objecten op de wand toe en valt in de smaak met zijn verfijnde uitstraling met een vleugje reliëf. Hierdoor ontstaan volledig nieuwe designmogelijkheden. Maar ook op het gebied van functionaliteit heeft RainSelect veel te bieden: er kunnen maximaal 5 functies door de innovatieve en intuïtieve Select-technologie worden bediend. Er zijn varianten met en zonder (combinatie met RainFinity) geïntegreerde FixFit Porter handdouche houder.

RainSelect®

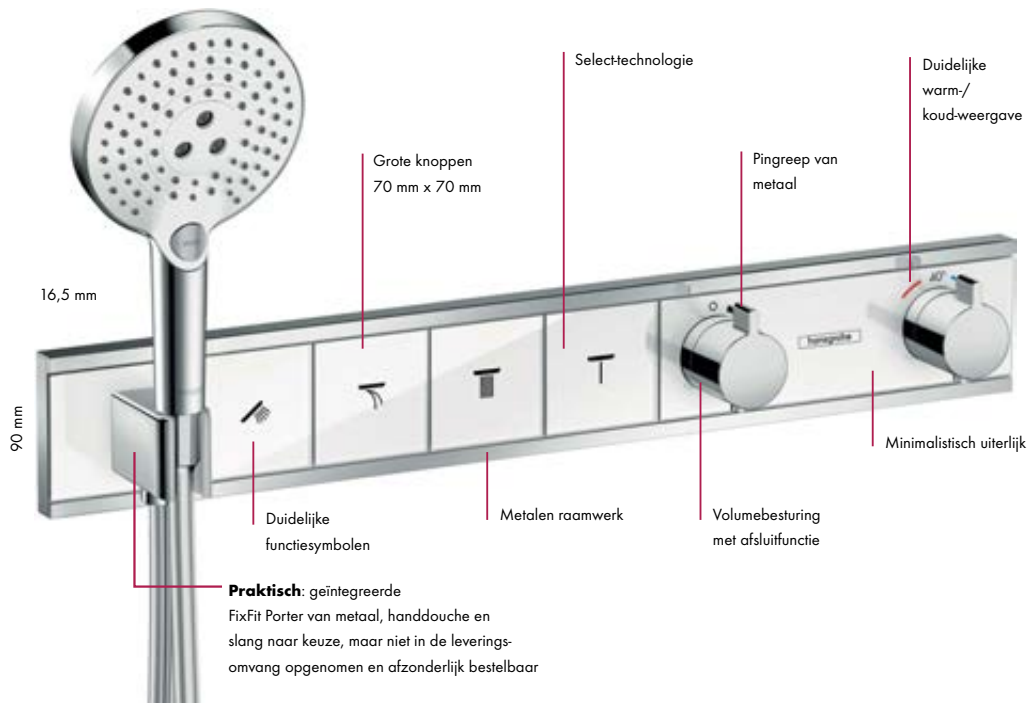

DESIGN AWARD 2017

RainSelect®
thermostaat afbouwdeel
voor 4 functies

Voordelen

- Veelzijdige toepassingen: verschillende versies voor de douche voor maximaal 5 functies ook in een baduitvoering voor 2 functies
- Comfortabel: dankzij Select-technologie voor iedereen van jong tot oud en mensen met een beperking eenvoudig te bedienen
- Design: horizontaal met rechthoekige vormentaal
- Lange levensduur van de knoppen: duurzaam slijtvast dankzij opdruk onder glas

Beschikbaar in 3 kleuren (versie met FixFit Porter)



chroom (-000)



wit/chroom (-400)



zwart/chroom (-600)

Overzicht Thermostaten



thermostaat afbouwdeel voor 2 functies
15355, -000, -400, -600

thermostaat afbouwdeel voor 2 functies
(**zonder FixFit Porter**, zonder afb.)
15380, -140, -340, -670, -700, -990





inbouwdeel voor 2 functies
15310180



thermostaat afbouwdeel voor 3 functies
15356, -000, -400, -600

thermostaat afbouwdeel voor 3 functies
(**zonder FixFit Porter**, zonder afb.)
Ref. 15381, -000, -700





inbouwdeel voor 3 functies
15311180



thermostaat afbouwdeel voor 4 functies
15357, -000, -400, -600

thermostaat afbouwdeel voor 4 functies
(**zonder FixFit Porter**, zonder afb.)
15382, -140, -340, -670, -700, -990





inbouwdeel voor 4 functies
15312180



thermostaat afbouwdeel voor 5 functies
15358, -000, -400, -600

thermostaat afbouwdeel voor 5 functies
(**zonder FixFit Porter**, zonder afb.)
15384, -000, -700





inbouwdeel voor 5 functies
15313180

	Oppervlak	Art. Nr.	excl. BTW	incl. BTW
ShowerTablet Select thermostaat opbouw voor 2 functies	chroom	13184000	1.335,25	1.615,65
	wit/chroom	13184400	1.335,25	1.615,65



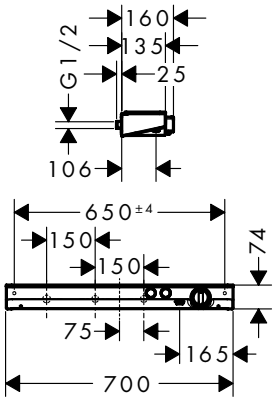

- gelijktijdig gebruik van 2 functies
- hartafstand 150 mm
- CoolContact thermostaat: Zorgt dat de buitenkant niet warm wordt, waardoor douchen nog veiliger wordt
- max. waterdoorstroom bij 3 bar: 28 l/ min
- waterdoorstroom bovenuitgang: 28 l/ min
- start/stop-kraan, thermostaatkardoes
- SafetyStop temperatuurbegrenzing 40°C
- SafetyFunctie maximale warm water temperatuur vooraf instelbaar
- geïsoleerde waterdoorvoer: kraan wordt niet heet aan de buitenkant
- metaal
- planchet van veiligheidsglas
- Oppervlak van de planchet bij kleurvariant -000 = spiegelglas, bij kleurvariant -400= wit veiligheidsglas
- Bediening van een externe verbruiker mogelijk via een inbouwaansluiting G ½
- montage met G ½ koppelingen (bijgeleverd)
- incl. uitspoelbaar vuilfilter
- Thermostaat wordt geleverd met de volgende button(s): Rain large en handdouche

Bijpassende onderdelen

· **Rainmaker Select** hoofddouche 460 1jet met plafondaansluiting	wit/chroom	24002400	1.735,80	2.100,32
· **Rainmaker Select** hoofddouche 460 1jet met douchearm	wit/chroom	24003400	1.869,35	2.261,91

ShowerTablet Select badthermostaat 700 opbouw	chroom	13183000	1.602,25	1.938,72



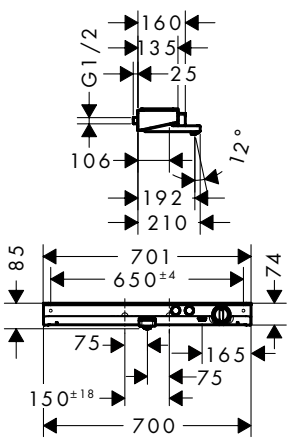

- voorsprong uitloop 192 mm
- gelijktijdig gebruik van 2 functies
- hartafstand 150 ± 18 mm
- CoolContact thermostaat: Zorgt dat de buitenkant niet warm wordt, waardoor douchen nog veiliger wordt
- max. waterdoorstroom bij 3 bar: 20 l/ min
- Doorstroom voor baduitloop bij 3 bar: 20 l/ min
- 1 bar
- start/stop-kraan, thermostaatkardoes
- SafetyStop temperatuurbegrenzing 40°C
- SafetyFunctie instelbare heetwaterbegrenzing
- geïsoleerde watervoering: kraan wordt niet heet aan de buitenkant
- met geïntegreerde zekerheidscombinatie EN1717
- metaal
- planchet van veiligheidsglas
- Oppervlak van de planchet bij kleurvariant -000 = spiegelglas, bij kleurvariant -400= wit veiligheidsglas
- ½"
- incl. uitspoelbaar vuilfilter
- Thermostaat wordt geleverd met de volgende button(s): handdouche en bad

Maten bij maattekeningen worden aangeduid in mm. Prijs- en modelwijzigingen voorbehouden.

*Check van tevoren of dit product in de Special Finish van uw keuze beschikbaar is.

	Oppervlak	Art. Nr.	excl. BTW	incl. BTW



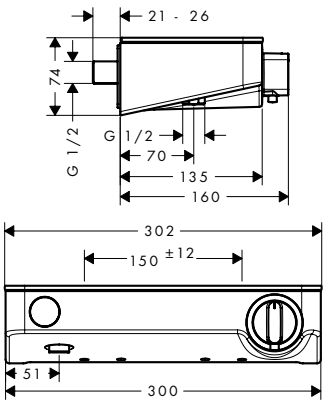

ShowerTablet Select
douchethermostaat 300 opbouw

- hartafstand 150 mm ± 12 mm
- CoolContact thermostaat: Zorgt dat de buitenkant niet warm wordt, waardoor douchen nog veiliger wordt
- max. waterdoorstroom bij 3 bar: 14 l/min
- thermostaatkardoes, start/stop-kraan
- SafetyStop temperatuurbegrenzing 40°C
- SafetyFunctie maximale warm water temperatuur vooraf instelbaar
- geïsoleerde waterdoorvoer: kraan wordt niet heet aan de buitenkant
- metaal
- planchet van veiligheidsglas
- Oppervlak van de planchet bij kleurvariant -000 = spiegelglas, bij kleurvariant -400= wit veiligheidsglas
- bij montage op bestaande G ¾ aansluitingen is adapter # 02026000 nodig
- montage met G ½ koppelingen (bijgeleverd)
- incl. uitspoelbaar vuilfilter
- Thermostaat wordt geleverd met de volgende button(s): handdouche

	Oppervlak	Art. Nr.	excl. BTW	incl. BTW
	chroom	13171000	523,55	633,50
	wit/chroom	13171400	523,55	633,50

Bijpassende onderdelen

	Oppervlak	Art. Nr.	excl. BTW	incl. BTW
· Adapterset voor bestaande S-koppelingen	chroom	02026000	35,35	42,77



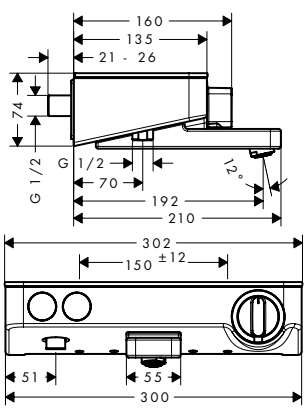

ShowerTablet Select
badthermostaat 300 opbouw

- voorsprong uitloop 192 mm
- gelijktijdig gebruik van 2 functies
- hartafstand 150 mm ± 12 mm
- CoolContact thermostaat: Zorgt dat de buitenkant niet warm wordt, waardoor douchen nog veiliger wordt
- max. waterdoorstroom bij 3 bar: 20 l/min
- Doorstroom voor baduitloop bij 3 bar: 20 l/min
- 1 bar
- thermostaatkardoes, start/stop-kraan
- SafetyStop temperatuurbegrenzing 40°C
- SafetyFunctie instelbare heetwaterbegrenzing
- geïsoleerde watervoering: kraan wordt niet heet aan de buitenkant
- met geïntegreerde zekerheidscombinatie EN1717
- metaal
- planchet van veiligheidsglas
- Oppervlak van de planchet bij kleurvariant -000 = spiegelglas, bij kleurvariant -400= wit veiligheidsglas
- bij montage op bestaande G ¾ aansluitingen is adapter # 02026000 nodig
- ½"
- incl. uitspoelbaar vuilfilter
- Thermostaat wordt geleverd met de volgende button(s): handdouche en bad

	Oppervlak	Art. Nr.	excl. BTW	incl. BTW
	chroom	13151000	699,80	810,46
	wit/chroom	13151400	699,80	810,46

Bijpassende onderdelen

	Oppervlak	Art. Nr.	excl. BTW	incl. BTW
· Adapterset voor bestaande S-koppelingen	chroom	02026000	35,35	42,77

Maten bij maattekeningen worden aangeduid in mm. Prijs- en modelwijzigingen voorbehouden.

*Check van tevoren of dit product in de Special Finish van uw keuze beschikbaar is.

	Oppervlak	Art. Nr.	excl. BTW	incl. BTW
Ecostat Select douchethermostaat opbouw	chroom	13161000	398,15	481,76
	wit/chroom	13161400	398,15	481,76





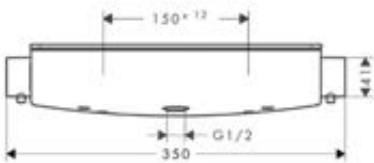

- volumebediening voor 1 douchefunctie
- hartafstand 150 mm ± 12 mm
- CoolContact thermostaat: Zorgt dat de buitenkant niet warm wordt, waardoor douchen nog veiliger wordt
- EcoSmart ecostop-knop begrenst op 10 l/ min
- max. waterdoorstroom bij 3 bar: 12 l/ min
- thermostaatkardoes, keramische stopkraan 180°
- SafetyStop temperatuurbegrenzing 40°C
- SafetyFunctie maximale warm water temperatuur vooraf instelbaar
- geïsoleerde waterdoorvoer: kraan wordt niet heet aan de buitenkant
- planchet van veiligheidsglas
- bij montage op bestaande G ¾ aansluitingen is adapter # 02026000 nodig
- Oppervlak van de planchet bij kleurvariant -000 = spiegelglas, bij kleurvariant -400= wit veiligheidsglas
- incl. s-koppelingen en rozetten
- incl. uitspoelbaar vuilfilter

Bijpassende onderdelen

· Adapterset voor bestaande S-koppelingen	chroom	02026000	35,35	42,77

Adapterset voor bestaande S-koppelingen	chroom	02026000	35,35	42,77



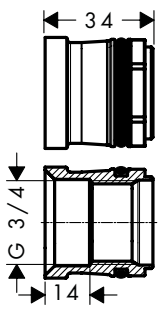

- Adapter voor installatie op bestaande s-koppelingen G ½ x G ¾

ShowerTablet Select douchethermostaat 400 opbouw	chroom	24360000	368,50	445,89
	mat zwart	24360670	479,05	579,65
	mat wit	24360700	479,05	579,65



- temperatuur-en volumebediening
- hartafstand 150 mm ± 12 mm
- CoolContact thermostaat: Zorgt dat de buitenkant niet warm wordt, waardoor douchen nog veiliger wordt
- max. waterdoorstroom bij 3 bar: 16,7 l/ min
- SafetyStop temperatuurbegrenzing 40°C
- SafetyFunctie maximale warm water temperatuur vooraf instelbaar
- geïsoleerde waterdoorvoer: kraan wordt niet heet aan de buitenkant
- kunststof
- planchet van kunststof
- planchet mat zwart
- montage met G ½ koppelingen (bijgeleverd)
- incl. uitspoelbaar vuilfilter
- Thermostaat wordt geleverd met de volgende button(s): handdouche

Leverbaar vanaf april 2022

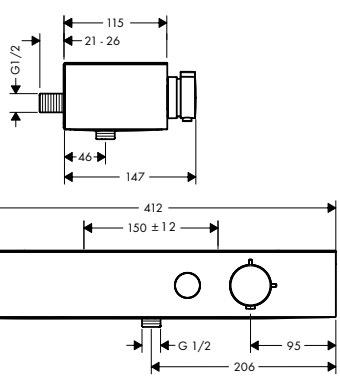

	Oppervlak	Art. Nr.	excl. BTW	incl. BTW
ShowerTablet Select badthermostaat 400 opbouw	chroom	24340000	445,50	539,06
	mat zwart	24340670	579,15	700,77
	mat wit	24340700	579,15	700,77

Rotatable Bath Spout · Water Flow Control · Cool Contact · Select

Leverbaar vanaf april 2022



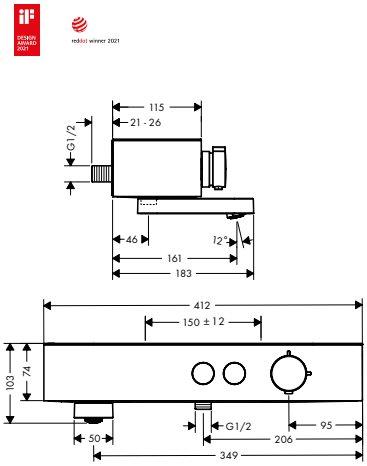

- draaibare baduitloop
- gelijktijdig gebruik van 2 functies
- temperatuur-en volumebediening
- Select drukknop aan/uit bediening voor 2 douchefuncties
- hartafstand 150 mm ± 12 mm
- CoolContact thermostaat: Zorgt dat de buitenkant niet warm wordt, waardoor douchen nog veiliger wordt
- SafetyStop temperatuurbegrenzing 40°C
- SafetyFunctie instelbare heetwaterbegrenzing
- geïsoleerde watervoering: kraan wordt niet heet aan de buitenkant
- met geïntegreerde zekerheidscombinatie EN1717
- planchet van kunststof
- ½"
- incl. uitspoelbaar vuilfilter
- Thermostaat wordt geleverd met de volgende button(s): handdouche en bad

	Oppervlak	Art. Nr.	excl. BTW	incl. BTW
Pulsify Select S doucheset 105 3jet Activation met handdouche, thermostaat, glijstang 65cm, schuifstuk en doucheslang	chroom	24260000	460,10	556,72

Push slider · Cool Contact · Select · XXL Performance

Leverbaar vanaf april 2022



- Bestaat verder uit: handdouche, douchethermostaat, glijstang, schuifstuk, doucheslang
- straalplaatoppervlak: 105 mm
- Select-knop voor wisselen straalsoort
- straalsoort handdouche: PowderRain, IntenseRain, massagestraal
- profiel stijgbuis: rond
- stangdiameter: 22 mm
- meedraaiende wartel aan douchezijde tegen verdraaien van de doucheslang
- CoolContact thermostaat: Zorgt dat de buitenkant niet warm wordt, waardoor douchen nog veiliger wordt

Bestaat verder uit:

NEW · **Pulsify Select S** handdouche 3jet Relaxation (# 24110000)

NEW · **ShowerTablet Select** douchethermostaat 400 opbouw (# 24360000)

NEW · **Unica** glijstang 65 cm met push-schuifstuk en doucheslang (# 24400000)

Alternatieve maten

NEW	**Pulsify Select S** doucheset 105 3jet Activation met handdouche, thermostaat, glijstang 90cm, schuifstuk en doucheslang	chroom	24270000	476,15	576,14

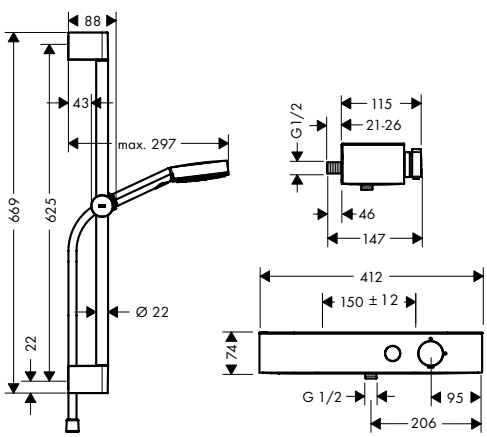

Maten bij maattekeningen worden aangeduid in mm. Prijs- en modelwijzigingen voorbehouden.

*Check van tevoren of dit product in de Special Finish van uw keuze beschikbaar is.

	Oppervlak	Art. Nr.	excl. BTW	incl. BTW
Ecostat E douchethermostaat opbouw	chroom	15773000	310,55	375,77



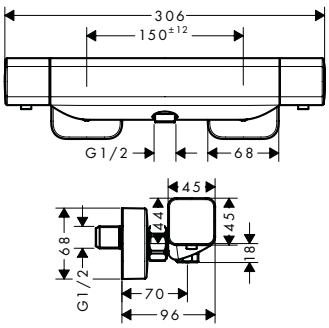

- hartafstand 150 mm ± 12 mm
- CoolContact thermostaat: Zorgt dat de buitenkant niet warm wordt, waardoor douchen nog veiliger wordt
- EcoStop knop begrenst het waterverbruik op 9l/min
- max. waterdoorstroom bij 3 bar: 28,6 l/min
- thermostaatkardoes
- SafetyStop temperatuurbegrenzing 40°C
- SafetyFunctie maximale warm water temperatuur vooraf instelbaar
- metaal
- incl. s-koppelingen en rozetten
- incl. uitspoelbaar vuilfilter

	Oppervlak	Art. Nr.	excl. BTW	incl. BTW
Ecostat E badthermostaat opbouw	chroom	15774000	379,65	459,38



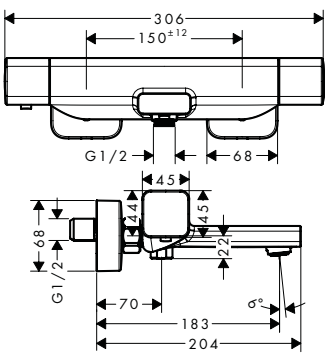

- voorsprong uitloop 183 mm
- hartafstand 150 mm ± 12 mm
- CoolContact thermostaat: Zorgt dat de buitenkant niet warm wordt, waardoor douchen nog veiliger wordt
- max. waterdoorstroom bij 3 bar: 18,6 l/min
- Doorstroom voor baduitloop bij 3 bar: 18,6 l/min
- 1 bar
- thermostaatkardoes
- SafetyStop temperatuurbegrenzing 40°C
- SafetyFunctie instelbare heetwaterbegrenzing
- met geïntegreerde zekerheidscombinatie EN1717
- metaal
- incl. s-koppelingen en rozetten
- incl. uitspoelbaar vuilfilter

	Oppervlak	Art. Nr.	excl. BTW	incl. BTW
Ecostat badthermostaat Comfort opbouw	chroom	13114000	313,10	378,85
	Brushed Bronze	13114140	465,90	563,74
	Brushed Black Chrome	13114340	465,90	563,74
	mat zwart	13114670	434,80	526,11
	mat wit	13114700	434,80	526,11
	Polished Gold Optic	13114990	465,90	563,74



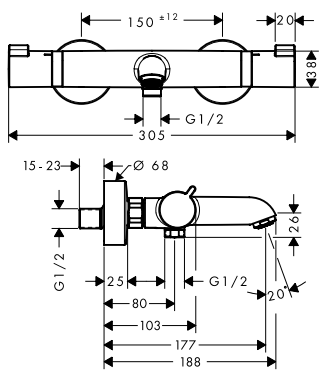

- voorsprong uitloop 177 mm
- hartafstand 150 mm ± 12 mm
- normale straal
- Doorstroom voor baduitloop bij 3 bar: 20 l/min
- 1 bar
- thermostaatkardoes, stop- en omstelkraan
- SafetyStop temperatuurbegrenzing 40°C
- SafetyFunctie instelbare heetwaterbegrenzing
- metaal
- incl. s-koppelingen en rozetten
- incl. uitspoelbaar vuilfilter

Maten bij maattekeningen worden aangeduid in mm. Prijs- en modelwijzigingen voorbehouden.

*Check van tevoren of dit product in de Special Finish van uw keuze beschikbaar is.

	Oppervlak	Art. Nr.	excl. BTW	incl. BTW
Ecostat douchethermostaat Comfort opbouw	chroom	13116000	246,10	297,78
	Brushed Bronze	13116140	365,10	441,77
	Brushed Black Chrome	13116340	365,10	441,77
	mat zwart	13116670	340,25	411,70
	mat wit	13116700	340,25	411,70
	Polished Gold Optic	13116990	365,10	441,77



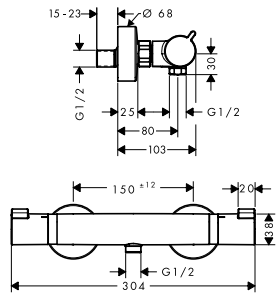

- hartafstand 150 mm ± 12 mm
- EcoSmart ecostop-knop begrenst op 10 l/min
- max. waterdoorstroom bij 3 bar: 17 l/min
- thermostaatkardoes, keramische stopkraan 180°
- SafetyStop temperatuurbegrenzing 40°C
- SafetyFunctie maximale warm water temperatuur vooraf instelbaar
- metaal
- incl. s-koppelingen en rozetten
- incl. uitspoelbaar vuilfilter

Ecostat badthermostaat Comfort Care opbouw — chroom — 13115000 — 328,00 — 396,88



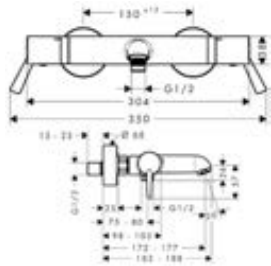

- grotere symbolen voor meer duidelijkheid
- Met extra lange en toegankelijke greep
- voorsprong uitloop 172 mm - 177 mm
- hartafstand 150 mm ± 12 mm
- Doorstroom voor baduitloop bij 3 bar: 23 l/min
- 1 bar
- thermostaatkardoes, stop- en omstelkraan
- SafetyStop temperatuurbegrenzing 40°C
- SafetyFunctie instelbare heetwaterbegrenzing
- metaal
- incl. s-koppelingen en rozetten
- incl. uitspoelbaar vuilfilter

Ecostat douchethermostaat Comfort Care opbouw — chroom — 13117000 — 261,95 — 316,96



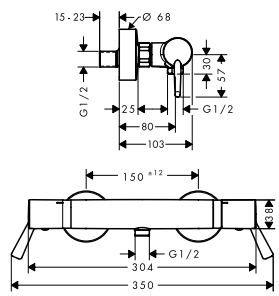

- grotere symbolen voor meer duidelijkheid
- Met extra lange en toegankelijke greep
- hartafstand 150 mm ± 12 mm
- thermostaatkardoes, keramische stopkraan 180°
- SafetyStop temperatuurbegrenzing 40°C
- SafetyFunctie maximale warm water temperatuur vooraf instelbaar
- metaal
- incl. s-koppelingen en rozetten
- incl. uitspoelbaar vuilfilter

Ecostat douchethermostaat opbouw — chroom — 13122000 — 204,10 — 246,96



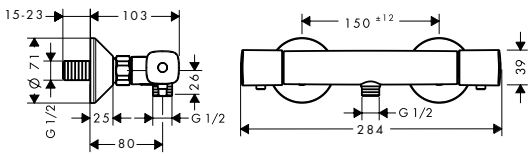

- hartafstand 150 mm ± 12 mm
- EcoSmart ecostop-knop begrenst op 10 l/min
- max. waterdoorstroom bij 3 bar: 17 l/min
- thermostaatkardoes, keramische stopkraan 180°
- SafetyStop temperatuurbegrenzing 40°C
- SafetyFunctie maximale warm water temperatuur vooraf instelbaar
- incl. s-koppelingen en rozetten
- incl. uitspoelbaar vuilfilter

Maten bij maattekeningen worden aangeduid in mm. Prijs- en modelwijzigingen voorbehouden.

*Check van tevoren of dit product in de Special Finish van uw keuze beschikbaar is.

	Oppervlak	Art. Nr.	excl. BTW	incl. BTW
Ecostat badthermostaat Universal opbouw · voorsprong uitloop 194 mm · hartafstand 150 mm ± 12 mm · Doorstroom voor baduitloop bij 3 bar: 20 l/min · 1 bar · thermostaatkardoes, stop- en omstelkraan · SafetyStop temperatuurbegrenzing 40°C · SafetyFunctie instelbare heetwaterbegrenzing · incl. s-koppelingen en rozetten · incl. uitspoelbaar vuilfilter	chroom	13123000	260,80	315,57
Ecostat douchethermostaat 1001 CL opbouw · hartafstand 150 mm ± 12 mm · EcoSmart ecostop-knop begrenst op 10 l/min · max. waterdoorstroom bij 3 bar: 16 l/min · thermostaatkardoes, keramische stopkraan 180° · SafetyStop temperatuurbegrenzing 40°C · SafetyFunctie maximale warm water temperatuur vooraf instelbaar · metaal · incl. s-koppelingen en rozetten · incl. uitspoelbaar vuilfilter	chroom	13211000	216,90	262,45
Ecostat badthermostaat 1001 CL opbouw · voorsprong uitloop 182 mm · hartafstand 150 mm ± 12 mm · normale straal · max. waterdoorstroom bij 3 bar: 20 l/min · Doorstroom voor baduitloop bij 3 bar: 20 l/min · 1 bar · thermostaatkardoes, stop- en omstelkraan · SafetyStop temperatuurbegrenzing 40°C · SafetyFunctie instelbare heetwaterbegrenzing · metaal · incl. s-koppelingen en rozetten · incl. uitspoelbaar vuilfilter	chroom	13201000	275,20	332,99

Inbouwthermostaat opbouw

Ecostat thermostaat onderbouw voor hoekstopkraan · SafetyFunctie maximale warm water temperatuur vooraf instelbaar · de thermostaat biedt de mogelijkheid tot thermische desinfectie, voor gebruik in publieke gebouwen zoals hotels en ziekenhuizen	chroom	15346000	289,55	350,36

Maten bij maattekeningen worden aangeduid in mm. Prijs- en modelwijzigingen voorbehouden.

*Check van tevoren of dit product in de Special Finish van uw keuze beschikbaar is.

RainSelect inbouw thermostaten



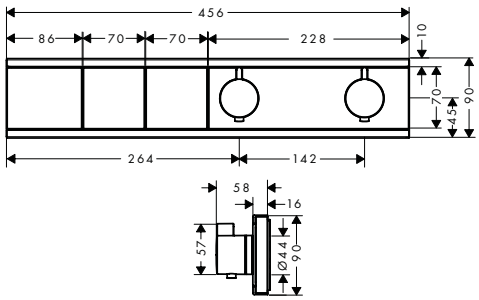

RainSelect thermostaat inbouw voor 2 functies

- afhankelijk van doorstroom en inbouwsituatie tot 50% doorstroombegrenzing en geïntegreerde stopfunctie
- Select drukknop aan/uit bediening voor 2 douchefuncties
- gelijktijdig gebruik verschillende functies
- max. waterdoorstroom bij 3 bar: 19,6 l/min
- thermostaatkardoes, start/stop-kraan
- SafetyStop temperatuurbegrenzing 40°C
- SafetyFunctie maximale warm water temperatuur vooraf instelbaar
- inbouwmontage
- Thermostaat wordt geleverd met de volgende buttons: handdouche en PowderRain

Oppervlak	Art. Nr.	excl. BTW	incl. BTW
chroom	15380000	1.276,25	1.544,26
Brushed Bronze	15380140	1.914,80	2.316,91
Brushed Black Chrome	15380340	1.914,80	2.316,91
mat zwart	15380670	1.659,00	2.007,39
mat wit	15380700	1.659,00	2.007,39
Polished Gold Optic	15380990	1.914,80	2.316,91

Benodigde onderdelen

- **RainSelect** inbouwdeel voor 2 functies — 15310180 — 716,10 — 866,48



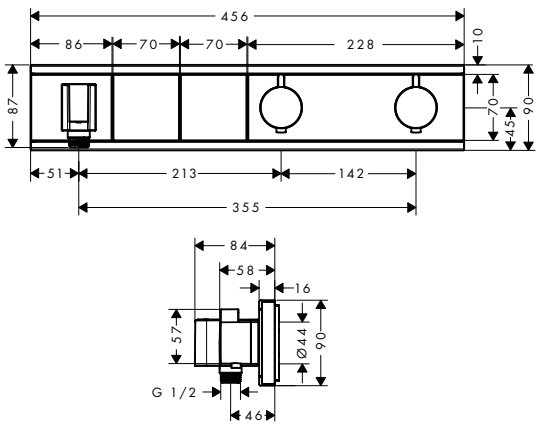

RainSelect thermostaat afbouwdeel voor 2 functies

- Bestaat verder uit: thermostaat, douchehouder
- afhankelijk van doorstroom en inbouwsituatie tot 50 % doorstroombegrenzing en geïntegreerde stopfunctie
- Select drukknop aan/uit bediening voor 2 douchefuncties
- gelijktijdig gebruik verschillende functies
- max. waterdoorstroom bij 3 bar: 38 l/min
- waterdoorstroom per functie: 26 l/min
- doorstroom bij gelijktijdig gebruik van alle functies: 38 l/min
- thermostaatkardoes, start/stop-kraan
- SafetyStop temperatuurbegrenzing 40°C
- SafetyFunctie maximale warm water temperatuur vooraf instelbaar
- slangwartel: voor doucheslang met konische of cilindrische moer aan beide zijden
- inbouwmontage
- Thermostaat wordt geleverd met de volgende button(s): Rain large en handdouche

chroom	15355000	1.393,75	1.686,44
wit/chroom	15355400	1.393,75	1.686,44
zwart/chroom	15355600	1.393,75	1.686,44

Benodigde onderdelen

- **RainSelect** inbouwdeel voor 2 functies — 15310180 — 716,10 — 866,48



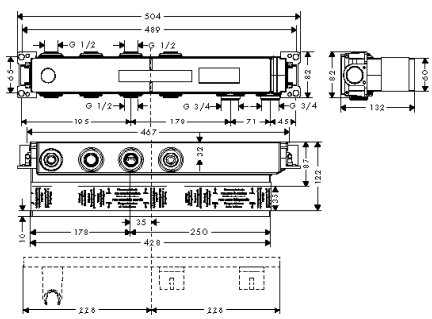

RainSelect inbouwdeel voor 2 functies

15310180 — 716,10 — 866,48

- 2 functies
- installatiediepte 87-122 mm
- horizontale montage

Maten bij maattekeningen worden aangeduid in mm. Prijs- en modelwijzigingen voorbehouden.

*Check van tevoren of dit product in de Special Finish van uw keuze beschikbaar is.

	Oppervlak	Art. Nr.	excl. BTW	incl. BTW



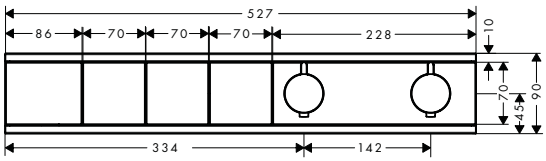

RainSelect thermostaat inbouw voor 3 functies

- afhankelijk van doorstroom en inbouwsituatie tot 50% doorstroombegrenzing en geïntegreerde stopfunctie
- comforatabel aan-/uitzetten van 4 functies met Select-knop
- gelijktijdig gebruik verschillende functies
- max. waterdoorstroom bij 3 bar: 18,5 l/ min
- thermostaatkardoes, start/stop-kraan
- SafetyStop temperatuurbegrenzing 40°C
- SafetyFunctie maximale warm water temperatuur vooraf instelbaar
- inbouwmontage
- Thermostaat wordt geleverd met de volgende buttons: handdouche, PowderRain, schouderdouche

chroom	15381000	1.515,90	1.834,24
mat wit	15381700	1.970,45	2.384,24

Benodigde onderdelen

· **RainSelect** inbouwdeel voor 3 functies	15311180	835,55	1.011,02



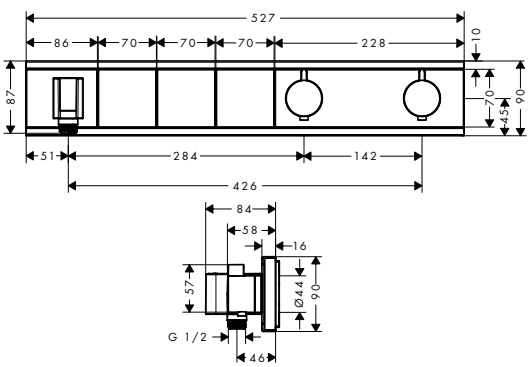

RainSelect thermostaat afbouwdeel voor 3 functies

- Bestaat verder uit: thermostaat, douchehouder
- afhankelijk van doorstroom en inbouwsituatie tot 50% doorstroombegrenzing en geïntegreerde stopfunctie
- comforatabel aan-/uitzetten van 4 functies met Select-knop
- gelijktijdig gebruik verschillende functies
- max. waterdoorstroom bij 3 bar: 38 l/ min
- waterdoorstroom per functie: 26 l/ min
- doorstroom bij gelijktijdig gebruik van alle functies: 38 l/ min
- thermostaatkardoes, start/stop-kraan
- SafetyStop temperatuurbegrenzing 40°C
- SafetyFunctie maximale warm water temperatuur vooraf instelbaar
- slangwartel: voor doucheslang met konische of cilindrische moer aan beide zijden
- inbouwmontage
- THermostaat wordt geleverd met de volgende button(s): handdouche, Waterfall, Rain large

chroom	15356000	1.646,95	1.992,81
wit/chroom	15356400	1.646,95	1.992,81
zwart/chroom	15356600	1.646,95	1.992,81

Benodigde onderdelen

· **RainSelect** inbouwdeel voor 3 functies	15311180	835,55	1.011,02



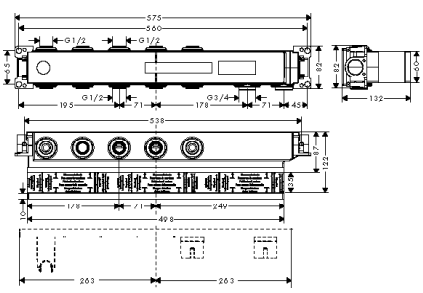

RainSelect inbouwdeel voor 3 functies

- 3 functies
- installatiediepte 87-122 mm
- horizontale montage

	15311180	835,55	1.011,02

Maten bij maattekeningen worden aangeduid in mm. Prijs- en modelwijzigingen voorbehouden.

*Check van tevoren of dit product in de Special Finish van uw keuze beschikbaar is.



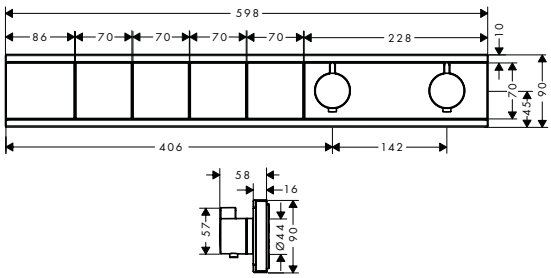

RainSelect thermostaat inbouw voor 4 functies

- afhankelijk van doorstroom en inbouwsituatie tot 50% doorstroombegrenzing en geïntegreerde stopfunctie
- aan-/uitzetten van 4 functies met Select-knop
- gelijktijdig gebruik verschillende functies
- max. waterdoorstroom bij 3 bar: 38 l/min
- waterdoorstroom per functie: 26 l/min
- doorstroom bij gelijktijdig gebruik van alle functies: 38 l/min
- thermostaatkardoes, start/stop-kraan
- SafetyStop temperatuurbegrenzing 40°C
- SafetyFunctie maximale warm water temperatuur vooraf instelbaar
- inbouwmontage
- Thermostaat wordt geleverd met de volgende buttons: handdouche, PowderRain, Waterefall, Rain large

Oppervlak	Art. Nr.	excl. BTW	incl. BTW
chroom	15382000	1.755,55	2.124,22
Brushed Bronze	15382140	2.633,75	3.186,84
Brushed Black Chrome	15382340	2.633,75	3.186,84
mat zwart	15382670	2.282,10	2.761,34
mat wit	15382700	2.282,10	2.761,34
Polished Gold Optic	15382990	2.633,75	3.186,84

Benodigde onderdelen

· **RainSelect** inbouwdeel voor 4 functies	15312180	954,85	1.155,37



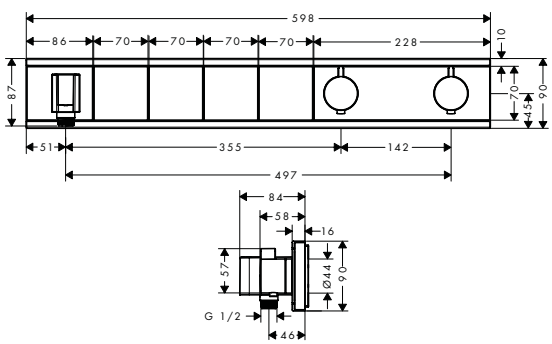

RainSelect thermostaat afbouwdeel voor 4 functies

- Bestaat verder uit: thermostaat, douchehouder
- afhankelijk van doorstroom en inbouwsituatie tot 50% doorstroombegrenzing en geïntegreerde stopfunctie
- aan-/uitzetten van 4 functies met Select-knop
- gelijktijdig gebruik verschillende functies
- max. waterdoorstroom bij 3 bar: 38 l/min
- waterdoorstroom per functie: 26 l/min
- doorstroom bij gelijktijdig gebruik van alle functies: 38 l/min
- thermostaatkardoes, start/stop-kraan
- SafetyStop temperatuurbegrenzing 40°C
- SafetyFunctie maximale warm water temperatuur vooraf instelbaar
- slangwartel: voor doucheslang met konische of cilindrische moer aan beide zijden
- inbouwmontage
- Thermostaat wordt geleverd met de button(s): handdouche, Waterfall, Rain large, Mono

chroom	15357000	1.900,55	2.299,67
wit/chroom	15357400	1.900,55	2.299,67
zwart/chroom	15357600	1.900,55	2.299,67

Benodigde onderdelen

· **RainSelect** inbouwdeel voor 4 functies	15312180	954,85	1.155,37



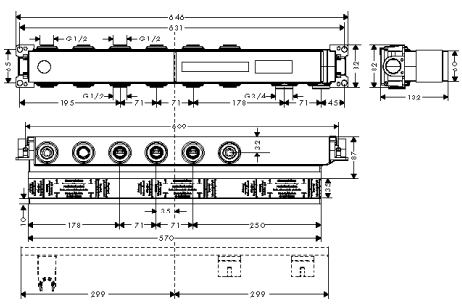

RainSelect inbouwdeel voor 4 functies

	15312180	954,85	1.155,37

- 4 functies
- installatiediepte 87-122 mm
- horizontale montage

Maten bij maattekeningen worden aangeduid in mm. Prijs- en modelwijzigingen voorbehouden.

*Check van tevoren of dit product in de Special Finish van uw keuze beschikbaar is.

	Oppervlak	Art. Nr.	excl. BTW	incl. BTW
RainSelect thermostaat inbouw voor 5 functies	chroom	15384000	1.995,25	2.414,25
	mat wit	15384700	2.593,55	3.138,20



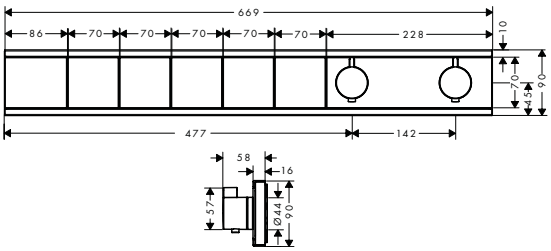

- afhankelijk van doorstroom en inbouwsituatie tot 50% doorstroombegrenzing en geïntegreerde stopfunctie
- aan-uitzetten van 4 functies met Select-knop
- gelijktijdig gebruik verschillende functies
- max. waterdoorstroom bij 3 bar: 38 l/ min
- doorstroom bij gelijktijdig gebruik van alle functies: 38 l/ min
- thermostaatkardoes, start/stop-kraan
- SafetyStop temperatuurbegrenzing 40°C
- SafetyFunctie maximale warm water temperatuur vooraf instelbaar
- inbouwmontage
- Thermostaat wordt geleverd met de volgende buttons: handdouche, PowderRain, Waterfall, Rain Large, schouderdouche

Benodigde onderdelen

· **RainSelect** inbouwdeel voor 5 functies	15313180	1.074,30	1.299,90

RainSelect thermostaat afbouwdeel voor 5 functies	chroom	15358000	2.153,80	2.606,10
	wit/chroom	15358400	2.153,80	2.606,10
	zwart/chroom	15358600	2.153,80	2.606,10



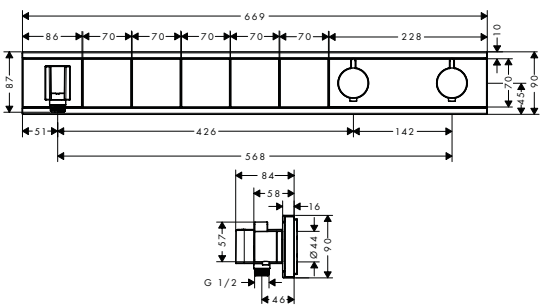

- Bestaat verder uit: thermostaat, douchehouder
- afhankelijk van doorstroom en inbouwsituatie tot 50% doorstroombegrenzing en geïntegreerde stopfunctie
- aan-uitzetten van 4 functies met Select-knop
- gelijktijdig gebruik verschillende functies
- max. waterdoorstroom bij 3 bar: 38 l/ min
- waterdoorstroom per functie: 26 l/ min
- doorstroom bij gelijktijdig gebruik van alle functies: 38 l/ min
- thermostaatkardoes, start/stop-kraan
- SafetyStop temperatuurbegrenzing 40°C
- SafetyFunctie maximale warm water temperatuur vooraf instelbaar
- slangwartel: voor doucheslang met konische of cilindrische moer aan beide zijden
- inbouwmontage
- Thermostaat wordt geleverd met de volgende button(s): handdouche, Waterfall, Rain large, zijdouche

Benodigde onderdelen

· **RainSelect** inbouwdeel voor 5 functies	15313180	1.074,30	1.299,90

RainSelect inbouwdeel voor 5 functies	15313180	1.074,30	1.299,90



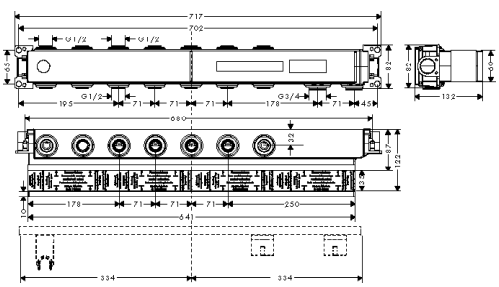

- 5 functies
- installatiediepte 87-122 mm
- horizontale montage

Maten bij maattekeningen worden aangeduid in mm. Prijs- en modelwijzigingen voorbehouden.

*Check van tevoren of dit product in de Special Finish van uw keuze beschikbaar is.

ShowerSelect inbouw thermostaten

	Oppervlak	Art. Nr.	excl. BTW	incl. BTW



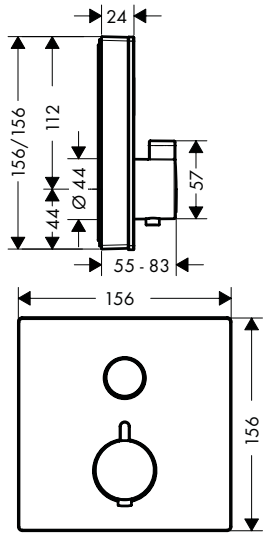

ShowerSelect Glass
thermostaat afbouwdeel
met stopkraan voor 1 functie

- Select drukknop aan/uit bediening voor 1 douchefunctie
- max. waterdoorstroom bij 3 bar: 26,7 l/min
- thermostaatkardoes, start/stop-kraan
- SafetyStop temperatuurbegrenzing 40°C
- SafetyFunctie maximale warm water temperatuur vooraf instelbaar
- inbouwmontage
- Thermostaat wordt geleverd met aan/uit button

	Oppervlak	Art. Nr.	excl. BTW	incl. BTW
Benodigde onderdelen				
· inbouwdeel iBox Universal		01800180	132,05	159,78
Bijpassende onderdelen				
· Verlengset 25 mm		13595000	48,65	58,87
· **ShowerSelect Glass** Verlengrozet	chroom	13604000	113,65	137,52
	wit/chroom	15737400	773,50	935,94



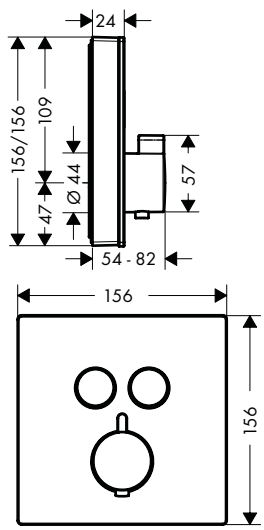

ShowerSelect Glass
thermostaat afbouwdeel
voor 2 functies

- Select drukknop aan/uit bediening voor 2 douchefuncties
- gelijktijdig gebruik verschillende functies
- waterdoorstroom bovenuitgang: 25 l/min
- waterdoorstroom onderuitgang: 23 l/min
- thermostaatkardoes, start/stop-kraan
- SafetyStop temperatuurbegrenzing 40°C
- SafetyFunctie maximale warm water temperatuur vooraf instelbaar
- inbouwmontage
- thermostaat wordt geleverd met de volgende button(s): handdouche en Rain Large

	Oppervlak	Art. Nr.	excl. BTW	incl. BTW
Benodigde onderdelen				
· inbouwdeel iBox Universal		01800180	132,05	159,78
Bijpassende onderdelen				
· Verlengset 25 mm		13595000	48,65	58,87
· **ShowerSelect Glass** Verlengrozet	chroom	13604000	113,65	137,52
	wit/chroom	15738400	846,25	1.023,96



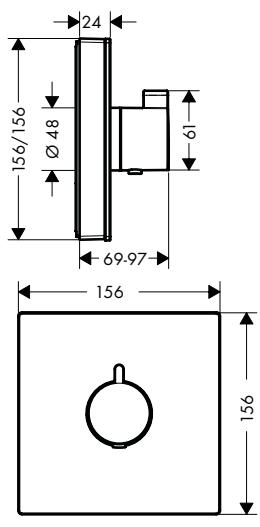

ShowerSelect Glass
thermostaat afbouwdeel
HighFlow

- max. waterdoorstroom bij 3 bar: 42 l/min
- waterdoorstroom bovenuitgang: 42 l/min
- waterdoorstroom onderuitgang: 42 l/min
- thermostaatkardoes
- SafetyStop temperatuurbegrenzing 40°C
- SafetyFunctie maximale warm water temperatuur vooraf instelbaar
- inbouwmontage
- incl. uitspoelbaar vuilfilter

	Oppervlak	Art. Nr.	excl. BTW	incl. BTW
Benodigde onderdelen				
· inbouwdeel iBox Universal		01800180	132,05	159,78
Bijpassende onderdelen				
· **ShowerSelect Glass** stopkraan afbouwdeel voor 3 functies	wit/chroom	15736400	562,10	680,14
· Verlengset 25 mm		13595000	48,65	58,87
· **ShowerSelect Glass** Verlengrozet	chroom	13604000	113,65	137,52
	wit/chroom	15734400		

Maten bij maattekeningen worden aangeduid in mm. Prijs- en modelwijzigingen voorbehouden.

*Check van tevoren of dit product in de Special Finish van uw keuze beschikbaar is.

	Oppervlak	Art. Nr.	excl. BTW	incl. BTW



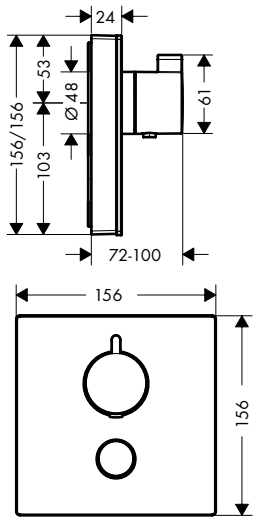

ShowerSelect Glass
thermostaat afbouwdeel
met stopkraan voor 1 functie
en extra uitgang

- Select drukknop aan/uit bediening voor 1 douchefunctie
- waterdoorstroom bovenuitgang: 59 l/ min
- thermostaatkardoes, start/stop-kraan
- SafetyStop temperatuurbegrenzing 40 °C
- SafetyFunctie maximale warm water temperatuur vooraf instelbaar
- inbouwmontage
- incl. uitspoelbaar vuilfilter
- Thermostaat wordt geleverd met de volgende button(s): handdouche

	wit/chroom	15735400	773,50	935,94
Benodigde onderdelen				
· inbouwdeel iBox Universal		01800180	132,05	159,78
Bijpassende onderdelen				
· **ShowerSelect Glass** stopkraan afbouwdeel voor 3 functies	wit/chroom	15736400	562,10	680,14
· Verlengset 25 mm		13595000	48,65	58,87
· **ShowerSelect Glass** Verlengrozet	chroom	13604000	113,65	137,52



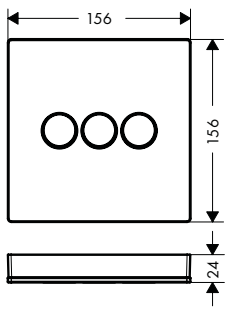

ShowerSelect Glass
stopkraan afbouwdeel
voor 3 functies

- gelijktijdig gebruik verschillende functies
- max. waterdoorstroom bij 3 bar: 30 l/ min
- waterdoorstroom bovenuitgang: 26 l/ min
- flowrate uitgang links and rechts: 29 l/ min
- doorstroom bij gelijktijdig gebruik van alle functies: 44 l/ min
- start/stop-kraan
- inbouwmontage
- de kraan wordt geleverd met de buttons waterval, Rain large, Mono

	wit/chroom	15736400	562,10	680,14
Benodigde onderdelen				
· inbouwdeel iBox Universal		01800180	132,05	159,78
Bijpassende onderdelen				
· **ShowerSelect Glass** thermostaat afbouwdeel HighFlow	wit/chroom	15734400	562,10	680,14
· **ShowerSelect Glass** thermostaat afbouwdeel met stopkraan voor 1 functie en extra uitgang	wit/chroom	15735400	773,50	935,94
· Verlengset 25 mm		13595000	48,65	58,87
· **ShowerSelect Glass** Verlengrozet	chroom	13604000	113,65	137,52

Optionele onderdelen en buttons a.u.b. apart bestellen



Select-knop aan/uit	wit	92579450	27,50	33,28
	zwart	92579610	27,50	33,28

Maten bij maattekeningen worden aangeduid in mm. Prijs- en modelwijzigingen voorbehouden.

*Check van tevoren of dit product in de Special Finish van uw keuze beschikbaar is.

	Oppervlak	Art. Nr.	excl. BTW	incl. BTW
 Select-knop handdouche	wit	92573450	27,50	33,28
	zwart	92573610	27,50	33,28
 Select-knop Rain groot	wit	92571450	27,50	33,28
	zwart	92571610	27,50	33,28
 Select-knop Rain klein	wit	92572450	27,50	33,28
 Select-knop waterval	wit	92574450	27,50	33,28
	zwart	92574610	27,50	33,28
 Select-knop Whirl	wit	92575450	27,50	33,28
	zwart	92575610	27,30	33,03
 Select-knop Mono	wit	92576450	27,50	33,28
	zwart	92576610	27,50	33,28
 Select-knop bad	wit	92577450	27,50	33,28
	zwart	92577610	27,30	33,03
 Select-knop zijdouche	wit	92578450	27,50	33,28
 inbouwdeel iBox Universal		01800180	132,05	159,78
· geschikt voor alle afbouwdelen inbouw douches, bad- en douchekranen en thermostaten · rotatiesymmetrische montage				
Alternatieve producten				
· inbouwdeel iBox Universal met voorafsluiters		01850180	187,95	227,42
Bijpassende onderdelen				
· Verlengset 25 mm		13595000	48,65	58,87
· Montagerail voor iBox universal		96615000	33,90	41,02
· Montagehulpstuk iBox universal		93500000	16,60	20,09

Maten bij maattekeningen worden aangeduid in mm. Prijs- en modelwijzigingen voorbehouden.

*Check van tevoren of dit product in de Special Finish van uw keuze beschikbaar is.

	Oppervlak	Art. Nr.	excl. BTW	incl. BTW
 				
ShowerSelect Glass Verlengrozet · voor montage tussen tegels en afbouwdeel · diameter 157 mm · 22 mm	chroom	13604000	113,65	137,52

ShowerSelect inbouw mengkranen


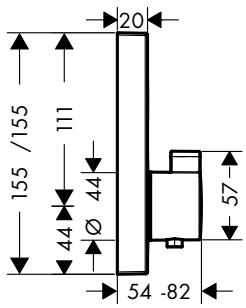

ShowerSelect thermostaat afbouwdeel voor 1 functie · Select drukknop aan/uit bediening voor 1 douchefunctie · max. waterdoorstroom bij 3 bar: 26,7 l/ min · thermostaatkardoes, start/stop-kraan · SafetyStop temperatuurbegrenzing 40°C · SafetyFunctie maximale warm water temperatuur vooraf instelbaar · inbouwmontage · Thermostaat wordt geleverd met aan/uit button	chroom	15762000	609,35	737,31
Benodigde onderdelen				
· inbouwdeel iBox Universal		01800180	132,05	159,78
Bijpassende onderdelen				
· **ShowerSelect** Opvulrozet voor iBox universal	chroom	13593000	49,55	59,96
· Verlengset 25 mm		13595000	48,65	58,87


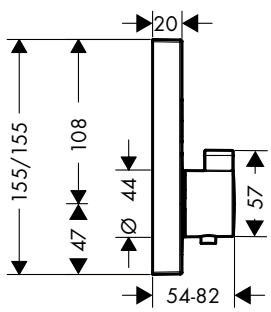

ShowerSelect thermostaat afbouwdeel voor 2 functies · Select drukknop aan/uit bediening voor 2 douchefuncties · gelijktijdig gebruik verschillende functies · waterdoorstroom bovenuitgang: 25 l/ min · waterdoorstroom onderuitgang: 23 l/ min · thermostaatkardoes, start/stop-kraan · SafetyStop temperatuurbegrenzing 40°C · SafetyFunctie maximale warm water temperatuur vooraf instelbaar · inbouwmontage · thermostaat wordt geleverd met de volgende button(s): handdouche en Rain Large	chroom Brushed Bronze Brushed Black Chrome mat zwart mat wit Polished Gold Optic	15763000 15763140 15763340 15763670 15763700 15763990	663,65 1.012,45 1.012,45 944,85 944,85 1.012,45	803,02 1.225,06 1.225,06 1.143,27 1.143,27 1.225,06
Benodigde onderdelen				
· inbouwdeel iBox Universal		01800180	132,05	159,78
Bijpassende onderdelen				
· **ShowerSelect** Opvulrozet voor iBox universal	chroom Brushed Bronze Brushed Black Chrome mat zwart mat wit Polished Gold Optic	13593000 13593140 13593340 13593670 13593700 13593990	49,55 74,90 74,90 70,65 70,65 74,90	59,96 90,63 90,63 85,49 85,49 90,63
· Verlengset 25 mm		13595000	48,65	58,87

Maten bij maattekeningen worden aangeduid in mm. Prijs- en modelwijzigingen voorbehouden.

*Check van tevoren of dit product in de Special Finish van uw keuze beschikbaar is.

	Oppervlak	Art. Nr.	excl. BTW	incl. BTW
ShowerSelect thermostaat afbouwdeel voor 2 functies met slangaansluiting en wandhouder	chroom	15765000	812,55	983,19



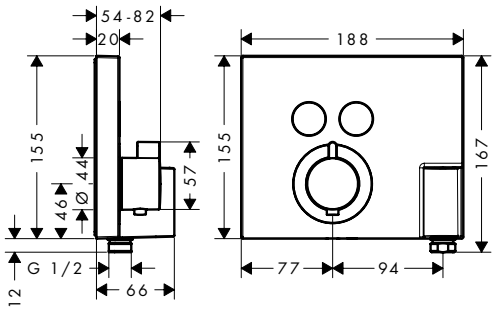

- Bestaat verder uit: thermostaat, douchehouder
- Select drukknop aan/uit bediening voor 2 douchefuncties
- gelijktijdig gebruik verschillende functies
- waterdoorstroom bovenuitgang: 29 l/ min
- thermostaatkardoes, start/stop-kraan
- SafetyStop temperatuurbegrenzing 40°C
- SafetyFunctie maximale warm water temperatuur vooraf instelbaar
- slangwartel: voor doucheslang met konische moer aan beide zijden
- inbouwmontage
- thermostaat wordt geleverd met de volgende button(s): handdouche en Rain Large

Benodigde onderdelen

· inbouwdeel iBox Universal		01800180	132,05	159,78

Bijpassende onderdelen

· Opvulrozet ShowerSelect met Fixfit/Porter	chroom	13601000	123,80	149,80

Opvulrozet ShowerSelect met Fixfit/Porter	chroom	13601000	123,80	149,80



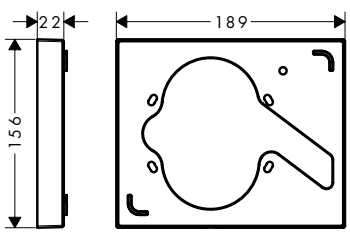

- voor montage tussen tegels en afbouwdeel
- 22 mm

Bijpassende onderdelen

· **ShowerSelect** thermostaat afbouwdeel voor 2 functies met slangaansluiting en wandhouder	chroom	15765000	812,55	983,19

Maten bij maattekeningen worden aangeduid in mm. Prijs- en modelwijzigingen voorbehouden.

*Check van tevoren of dit product in de Special Finish van uw keuze beschikbaar is.



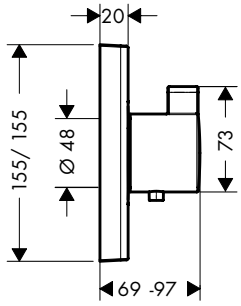

	Oppervlak	Art. Nr.	excl. BTW	incl. BTW
ShowerSelect ShowerSelect HighFlow thermostaat	chroom	15760000	440,15	532,58
	Brushed Bronze	15760140	660,25	798,90
	Brushed Black Chrome	15760340	660,25	798,90
	mat zwart	15760670	616,20	745,60
	mat wit	15760700	616,20	745,60
	Polished Gold Optic	15760990	660,25	798,90
· max. waterdoorstroom bij 3 bar: 42 l/ min				
· waterdoorstroom bovenuitgang: 42 l/ min				
· waterdoorstroom onderuitgang: 42 l/ min				
· thermostaatkardoes				
· SafetyStop temperatuurbegrenzing 40 °C				
· SafetyFunctie maximale warm water temperatuur vooraf instelbaar				
· inbouwmontage				
· incl. uitspoelbaar vuilfilter				
Benodigde onderdelen				
· inbouwdeel iBox Universal		01800180	132,05	159,78
Bijpassende onderdelen				
· **ShowerSelect** stopkraan afbouwdeel voor 3 functies	chroom	15764000	440,15	532,58
	Brushed Bronze	15764140	660,25	798,90
	Brushed Black Chrome	15764340	660,25	798,90
	mat zwart	15764670	616,20	745,60
	mat wit	15764700	616,20	745,60
	Polished Gold Optic	15764990	660,25	798,90
· **ShowerSelect** Opvulrozet voor iBox universal	chroom	13593000	49,55	59,96
	Brushed Bronze	13593140	74,90	90,63
	Brushed Black Chrome	13593340	74,90	90,63
	mat zwart	13593670	70,65	85,49
	mat wit	13593700	70,65	85,49
	Polished Gold Optic	13593990	74,90	90,63
· Verlengset 25 mm		13595000	48,65	58,87



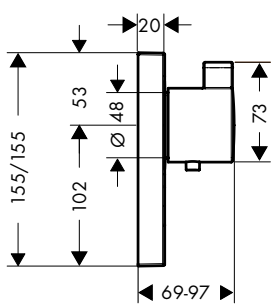

ShowerSelect thermostaat afbouwdeel met stopkraan voor 1 functie en extra uitgang	chroom	15761000	609,35	737,31
· Select drukknop aan/uit bediening voor 1 douchefunctie				
· waterdoorstroom bovenuitgang: 59 l/ min				
· thermostaatkardoes, start/stop-kraan				
· SafetyStop temperatuurbegrenzing 40 °C				
· SafetyFunctie maximale warm water temperatuur vooraf instelbaar				
· inbouwmontage				
· incl. uitspoelbaar vuilfilter				
· Thermostaat wordt geleverd met de volgende button(s): handdouche				
Benodigde onderdelen				
· inbouwdeel iBox Universal		01800180	132,05	159,78
Bijpassende onderdelen				
· **ShowerSelect** stopkraan afbouwdeel voor 3 functies	chroom	15764000	440,15	532,58
· **ShowerSelect** Opvulrozet voor iBox universal	chroom	13593000	49,55	59,96
· Verlengset 25 mm		13595000	48,65	58,87

Maten bij maattekeningen worden aangeduid in mm. Prijs- en modelwijzigingen voorbehouden.

*Check van tevoren of dit product in de Special Finish van uw keuze beschikbaar is.



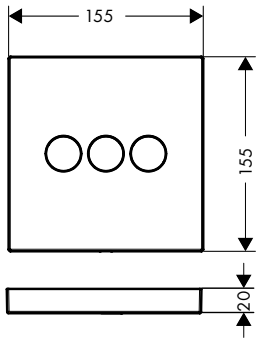

ShowerSelect stopkraan afbouwdeel voor 3 functies

- gelijktijdig gebruik verschillende functies
- max. waterdoorstroom bij 3 bar: 30 l/min
- waterdoorstroom bovenuitgang: 26 l/min
- flowrate uitgang links and rechts: 29 l/min
- doorstroom bij gelijktijdig gebruik van alle functies: 30 l/min
- start/stop-kraan
- inbouwmontage

Oppervlak	Art. Nr.	excl. BTW	incl. BTW
chroom	15764000	440,15	532,58
Brushed Bronze	15764140	660,25	798,90
Brushed Black Chrome	15764340	660,25	798,90
mat zwart	15764670	616,20	745,60
mat wit	15764700	616,20	745,60
Polished Gold Optic	15764990	660,25	798,90

Benodigde onderdelen

· inbouwdeel iBox Universal		01800180	132,05	159,78

Bijpassende onderdelen

· **ShowerSelect** ShowerSelect HighFlow thermostaat	chroom	15760000	440,15	532,58
	Brushed Bronze	15760140	660,25	798,90
	Brushed Black Chrome	15760340	660,25	798,90
	mat zwart	15760670	616,20	745,60
	mat wit	15760700	616,20	745,60
	Polished Gold Optic	15760990	660,25	798,90
· **ShowerSelect** thermostaat afbouwdeel met stopkraan voor 1 functie en extra uitgang	chroom	15761000	609,35	737,31
· **ShowerSelect** Opvulrozet voor iBox universal	chroom	13593000	49,55	59,96
	Brushed Bronze	13593140	74,90	90,63
	Brushed Black Chrome	13593340	74,90	90,63
	mat zwart	13593670	70,65	85,49
	mat wit	13593700	70,65	85,49
	Polished Gold Optic	13593990	74,90	90,63
· Verlengset 25 mm		13595000	48,65	58,87

ShowerSelect inbouw mengkranen



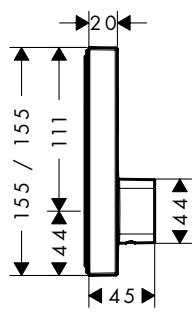

ShowerSelect douchemengkraan afbouwdeel met stopkraan voor 1 functie

- geschikt voor 1 functie
- max. waterdoorstroom bij 3 bar: 21 l/min
- duurzame keramisch kardoes voor temperatuurregeling, start/stop-kraan
- minimale bedrijfsdruk: 1 bar
- maximale bedrijfsdruk: 10 bar
- SafetyFunctie maximale warm water temperatuur vooraf instelbaar
- de kraan wordt geleverd met aan-/uit button

chroom	15767000	507,90	614,56

Benodigde onderdelen

· inbouwdeel iBox Universal		01800180	132,05	159,78

Bijpassende onderdelen

· **ShowerSelect** Opvulrozet voor iBox universal	chroom	13593000	49,55	59,96
· Verlengset 25 mm		13595000	48,65	58,87

Maten bij maattekeningen worden aangeduid in mm. Prijs- en modelwijzigingen voorbehouden.

*Check van tevoren of dit product in de Special Finish van uw keuze beschikbaar is.

	Oppervlak	Art. Nr.	excl. BTW	incl. BTW



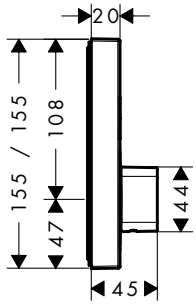

ShowerSelect douchemengkraan afbouwdeel met stopkraan voor 2 functies

	chroom	15768000	562,25	680,32

- geschikt voor 2 functies
- gelijktijdig gebruik verschillende functies
- max. waterdoorstroom bij 3 bar: 22 l/min
- waterdoorstroom bovenuitgang: 20 l/min
- waterdoorstroom onderuitgang: 20 l/min
- duurzame keramisch kardoes voor temperatuurregeling, start/stop-kraan
- minimale bedrijfsdruk: 1 bar
- maximale bedrijfsdruk: 10 bar
- SafetyFunctie maximale warm water temperatuur vooraf instelbaar
- de kraan wordt geleverd met aan-/uit button

Benodigde onderdelen

· inbouwdeel iBox Universal		01800180	132,05	159,78

Bijpassende onderdelen

· **ShowerSelect** Opvulrozet voor iBox universal	chroom	13593000	49,55	59,96
· Verlengset 25 mm		13595000	48,65	58,87



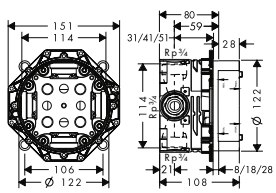

inbouwdeel iBox Universal

		01800180	132,05	159,78

- geschikt voor alle afbouwdelen inbouw douches, bad- en douchekranen en thermostaten
- rotatiesymmetrische montage

Alternatieve producten

· inbouwdeel iBox Universal met voorafsluiters		01850180	187,95	227,42

Bijpassende onderdelen

· Verlengset 25 mm		13595000	48,65	58,87
· Montagerail voor iBox universal		96615000	33,90	41,02
· Montagehulpstuk iBox universal		93500000	16,60	20,09

ShowerSelect S inbouw thermostaten



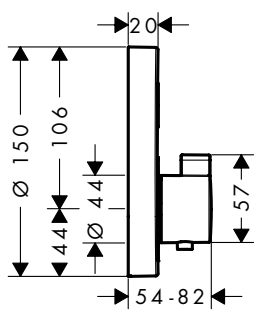

ShowerSelect S thermostaat afbouwdeel voor 1 functie

	chroom	15744000	609,35	737,31

- Select drukknop aan/uit bediening voor 1 douchefunctie
- max. waterdoorstroom bij 3 bar: 26,7 l/min
- thermostaatkardoes, start/stop-kraan
- SafetyStop temperatuurbegrenzing 40°C
- SafetyFunctie maximale warm water temperatuur vooraf instelbaar
- inbouwmontage
- Thermostaat wordt geleverd met aan/uit button

Benodigde onderdelen

· inbouwdeel iBox Universal		01800180	132,05	159,78

Bijpassende onderdelen

· Opvulrozet voor iBox universal	chroom	13597000	44,85	54,27
· Verlengset 25 mm		13595000	48,65	58,87

Maten bij maattekeningen worden aangeduid in mm. Prijs- en modelwijzigingen voorbehouden.

*Check van tevoren of dit product in de Special Finish van uw keuze beschikbaar is.

	Oppervlak	Art. Nr.	excl. BTW	incl. BTW



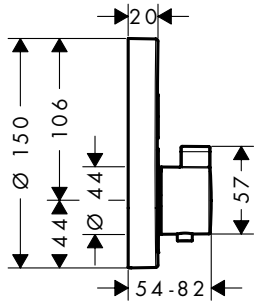

ShowerSelect S thermostaat afbouwdeel voor 2 functies

- Select drukknop aan/uit bediening voor 2 douchefuncties
- gelijktijdig gebruik verschillende functies
- waterdoorstroom bovenuitgang: 25 l/min
- waterdoorstroom onderuitgang: 23 l/min
- thermostaatkardoes, start/stop-kraan
- SafetyStop temperatuurbegrenzing 40°C
- SafetyFunctie maximale warm water temperatuur vooraf instelbaar
- inbouwmontage
- thermostaat wordt geleverd met de volgende button(s): handdouche en Rain Large

chroom	15743000	663,65	803,02
Brushed Bronze	15743140	1.013,00	1.225,73
Brushed Black Chrome	15743340	1.013,00	1.225,73
mat zwart	15743670	945,35	1.143,87
mat wit	15743700	945,35	1.143,87
Polished Gold Optic	15743990	1.013,00	1.225,73

Benodigde onderdelen

· inbouwdeel iBox Universal		01800180	132,05	159,78

Bijpassende onderdelen

· Opvulrozet voor iBox universal	chroom	13597000	44,85	54,27
	Brushed Bronze	13597140	91,75	111,02
	Brushed Black Chrome	13597340	91,75	111,02
	mat zwart	13597670	85,50	103,46
	mat wit	13597700	85,50	103,46
	Polished Gold Optic	13597990	91,75	111,02
· Verlengset 25 mm		13595000	48,65	58,87



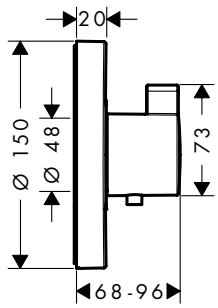

ShowerSelect S thermostaat afbouwdeel

- max. waterdoorstroom bij 3 bar: 59 l/min
- waterdoorstroom bovenuitgang: 42 l/min
- waterdoorstroom onderuitgang: 42 l/min
- thermostaatkardoes
- SafetyStop temperatuurbegrenzing 40°C
- SafetyFunctie maximale warm water temperatuur vooraf instelbaar
- inbouwmontage
- incl. uitspoelbaar vuilfilter

chroom	15741000	440,15	532,58

Benodigde onderdelen

· inbouwdeel iBox Universal		01800180	132,05	159,78

Bijpassende onderdelen

· **ShowerSelect S** stopkraan afbouwdeel voor 3 functies	chroom	15745000	440,15	532,58
· Opvulrozet voor iBox universal	chroom	13597000	44,85	54,27
· Verlengset 25 mm		13595000	48,65	58,87

Maten bij maattekeningen worden aangeduid in mm. Prijs- en modelwijzigingen voorbehouden.

*Check van tevoren of dit product in de Special Finish van uw keuze beschikbaar is.

	Oppervlak	Art. Nr.	excl. BTW	incl. BTW
 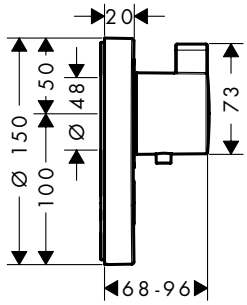				
ShowerSelect S thermostaat afbouwdeel met stopkraan voor 1 functie en extra uitgang	chroom	15742000	609,35	737,31
· waterdoorstroom bovenuitgang: 59 l/ min · thermostaatkardoes · SafetyStop temperatuurbegrenzing 40 °C · SafetyFunctie maximale warm water temperatuur vooraf instelbaar · inbouwmontage · Thermostaat wordt geleverd met de volgende button(s): handdouche				
Benodigde onderdelen				
· inbouwdeel iBox Universal		01800180	132,05	159,78
Bijpassende onderdelen				
· **ShowerSelect S** stopkraan afbouwdeel voor 3 functies	chroom	15745000	440,15	532,58
· Opvulrozet voor iBox universal	chroom	13597000	44,85	54,27
· Verlengset 25 mm		13595000	48,65	58,87
 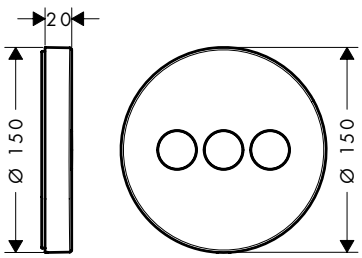				
ShowerSelect S stopkraan afbouwdeel voor 3 functies	chroom	15745000	440,15	532,58
· gelijktijdig gebruik verschillende functies · max. waterdoorstroom bij 3 bar: 30 l/ min · waterdoorstroom bovenuitgang: 26 l/ min · flowrate uitgang links and rechts: 29 l/ min · doorstroom bij gelijktijdig gebruik van alle functies: 30 l/ min · start/stop-kraan · inbouwmontage · De kraan wordt geleverd met de buttons Rain large, Whirl, waterval				
Benodigde onderdelen				
· inbouwdeel iBox Universal		01800180	132,05	159,78
Bijpassende onderdelen				
· **ShowerSelect S** thermostaat afbouwdeel	chroom	15741000	440,15	532,58
· **ShowerSelect S** thermostaat afbouwdeel met stopkraan voor 1 functie en extra uitgang	chroom	15742000	609,35	737,31
· Opvulrozet voor iBox universal	chroom	13597000	44,85	54,27
· Verlengset 25 mm		13595000	48,65	58,87

Maten bij maattekeningen worden aangeduid in mm. Prijs- en modelwijzigingen voorbehouden.

*Check van tevoren of dit product in de Special Finish van uw keuze beschikbaar is.

ShowerSelect S inbouw mengkranen

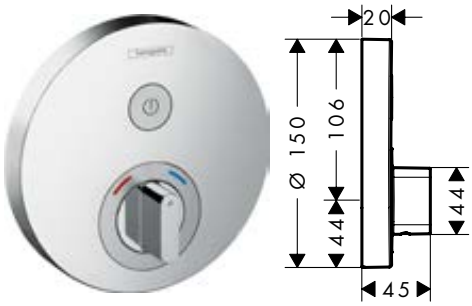

	Oppervlak	Art. Nr.	excl. BTW	incl. BTW
ShowerSelect S douchemengkraan afbouwdeel met stopkraan voor 1 functie · geschikt voor 1 functie · max. waterdoorstroom bij 3 bar: 21 l/min · duurzame keramisch kardoes voor temperatuurregeling, start/stop-kraan · minimale bedrijfsdruk: 1 bar · maximale bedrijfsdruk: 10 bar · SafetyFunctie maximale warm water temperatuur vooraf instelbaar · de kraan wordt geleverd met aan-/uit button	chroom	15747000	507,90	614,56
Benodigde onderdelen				
· inbouwdeel iBox Universal		01800180	132,05	159,78
Bijpassende onderdelen				
· Opvulrozet voor iBox universal	chroom	13597000	44,85	54,27
· Verlengset 25 mm		13595000	48,65	58,87

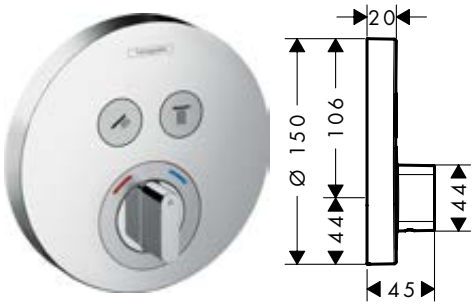

	Oppervlak	Art. Nr.	excl. BTW	incl. BTW
ShowerSelect S douchemengkraan afbouwdeel met stopkraan voor 2 functies · geschikt voor 2 functies · gelijktijdig gebruik verschillende functies · waterdoorstroom bovenuitgang: 22 l/min · waterdoorstroom onderuitgang: 22 l/min · duurzame keramisch kardoes voor temperatuurregeling, start/stop-kraan · minimale bedrijfsdruk: 1 bar · maximale bedrijfsdruk: 10 bar · SafetyFunctie maximale warm water temperatuur vooraf instelbaar · de kraan wordt geleverd met aan-/uit button	chroom	15748000	562,25	680,32
Benodigde onderdelen				
· inbouwdeel iBox Universal		01800180	132,05	159,78
Bijpassende onderdelen				
· Opvulrozet voor iBox universal	chroom	13597000	44,85	54,27
· Verlengset 25 mm		13595000	48,65	58,87

Optionele onderdelen en buttons a.u.b. apart bestellen



Select-knop aan/uit	mat zwart	93579670	9,35	11,31
	mat wit	93579700	9,35	11,31
	mat	93579880	6,35	7,68



Select-knop handdouche	mat zwart	93573670	9,35	11,31
	mat wit	93573700	9,35	11,31
	mat	93573880	6,35	7,68



Select-knop Rain groot	mat zwart	93571670	9,35	11,31
	mat wit	93571700	9,35	11,31
	mat	93571880	6,35	7,68

Maten bij maattekeningen worden aangeduid in mm. Prijs- en modelwijzigingen voorbehouden.

*Check van tevoren of dit product in de Special Finish van uw keuze beschikbaar is.

		Oppervlak	Art. Nr.	excl. BTW	incl. BTW
	Select-knop Rain klein	mat zwart mat wit mat	93572670 93572700 93572880	9,35 9,35 6,35	11,31 11,31 7,68
	Select-knop waterval	mat zwart mat wit mat	93574670 93574700 93574880	9,35 9,35 6,35	11,31 11,31 7,68
	Select-knop Whirl	mat zwart mat wit mat	93575670 93575700 93575880	9,35 9,35 6,35	11,31 11,31 7,68
	Select-knop Mono	mat zwart mat wit mat	93576670 93576700 93576880	9,35 9,35 6,35	11,31 11,31 7,68
	Select-knop bad	mat zwart mat wit mat	93577670 93577700 93577880	9,35 9,35 6,35	11,31 11,31 7,68
	Select-knop zijdouche	mat zwart mat wit mat	93578670 93578700 93578880	9,35 9,35 6,35	11,31 11,31 7,68
 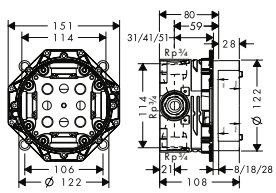	inbouwdeel iBox Universal · geschikt voor alle afbouwdelen inbouw douches, bad- en douchekranen en thermostaten · rotatiesymmetrische montage		01800180	132,05	159,78
	Alternatieve producten · inbouwdeel iBox Universal met voorafsluiters		01850180	187,95	227,42
	Bijpassende onderdelen · Verlengset 25 mm · Montagerail voor iBox universal · Montagehulpstuk iBox universal		13595000 96615000 93500000	48,65 33,90 16,60	58,87 41,02 20,09

Ecostat Square inbouwthermostaten



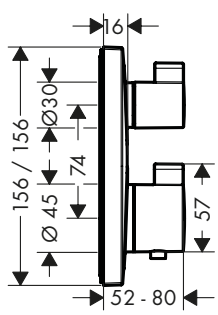

	Ecostat Square thermostaat afbouwdeel voor 1 functie · max. waterdoorstroom bij 3 bar: 26,5 l/min · thermostaatkardoes · SafetyStop temperatuurbegrenzing 40°C · SafetyFunctie maximale warm water temperatuur vooraf instelbaar · Volumeregeling · inbouwmontage	chroom	15712000	424,90	514,13
	Benodigde onderdelen · inbouwdeel iBox Universal		01800180	132,05	159,78
	Bijpassende onderdelen · **ShowerSelect** Opvulrozet voor iBox universal	chroom	13593000	49,55	59,96
	· Verlengset 25 mm		13595000	48,65	58,87

Maten bij maattekeningen worden aangeduid in mm. Prijs- en modelwijzigingen voorbehouden.

*Check van tevoren of dit product in de Special Finish van uw keuze beschikbaar is.

	Oppervlak	Art. Nr.	excl. BTW	incl. BTW
Ecostat Square thermostaat afbouwdeel voor 2 functies	chroom	15714000	477,00	577,17
	Brushed Bronze	15714140	734,90	889,23
	Brushed Black Chrome	15714340	734,90	889,23
	mat zwart	15714670	685,80	829,82
	mat wit	15714700	685,80	829,82
	Polished Gold Optic	15714990	734,90	889,23
· max. waterdoorstroom bij 3 bar: 29 l/ min				
· waterdoorstroom bovenuitgang: 28 l/ min				
· waterdoorstroom onderuitgang: 25 l/ min				
· thermostaatkardoes, stop- en omstelkraan				
· SafetyStop temperatuurbegrenzing 40 °C				
· SafetyFunctie maximale warm water temperatuur vooraf instelbaar				
· inbouwmontage				
Benodigde onderdelen				
· inbouwdeel iBox Universal		01800180	132,05	159,78
Bijpassende onderdelen				
· **ShowerSelect** Opvulrozet voor iBox universal	chroom	13593000	49,55	59,96
	Brushed Bronze	13593140	74,90	90,63
	Brushed Black Chrome	13593340	74,90	90,63
	mat zwart	13593670	70,65	85,49
	mat wit	13593700	70,65	85,49
	Polished Gold Optic	13593990	74,90	90,63
· Verlengset 25 mm		13595000	48,65	58,87

Ecostat E inbouw thermostaten en stopkranen

Ecostat E thermostaat afbouwdeel voor 1 functie	chroom	15707000	429,25	519,39
· max. waterdoorstroom bij 3 bar: 26,5 l/ min				
· thermostaatkardoes				
· SafetyStop temperatuurbegrenzing 40 °C				
· SafetyFunctie maximale warm water temperatuur vooraf instelbaar				
· Volumeregeling				
· inbouwmontage				
Benodigde onderdelen				
· inbouwdeel iBox Universal		01800180	132,05	159,78
Bijpassende onderdelen				
· **PuraVida** opvulrozet voor iBox universal	chroom	15597000	44,85	54,27
· Verlengset 25 mm		13595000	48,65	58,87

Ecostat E thermostaat afbouwdeel voor 2 functies	chroom	15708000	481,80	582,98
· max. waterdoorstroom bij 3 bar: 29 l/ min				
· waterdoorstroom bovenuitgang: 28 l/ min				
· waterdoorstroom onderuitgang: 25 l/ min				
· thermostaatkardoes, stop- en omstelkraan				
· SafetyStop temperatuurbegrenzing 40 °C				
· SafetyFunctie maximale warm water temperatuur vooraf instelbaar				
· inbouwmontage				
Benodigde onderdelen				
· inbouwdeel iBox Universal		01800180	132,05	159,78
Bijpassende onderdelen				
· **PuraVida** opvulrozet voor iBox universal	chroom	15597000	44,85	54,27
· Verlengset 25 mm		13595000	48,65	58,87

Maten bij maattekeningen worden aangeduid in mm. Prijs- en modelwijzigingen voorbehouden.

*Check van tevoren of dit product in de Special Finish van uw keuze beschikbaar is.

	Oppervlak	Art. Nr.	excl. BTW	incl. BTW
 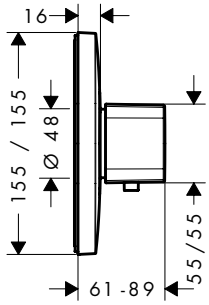				
Ecostat E thermostaat afbouwdeel	chroom	15706000	429,00	519,09
· max. waterdoorstroom bij 3 bar: 59 l/min · waterdoorstroom bovenuitgang: 42 l/min · waterdoorstroom onderuitgang: 42 l/min · thermostaatkardoes · SafetyStop temperatuurbegrenzing 40°C · SafetyFunctie maximale warm water temperatuur vooraf instelbaar · inbouwmontage				
Benodigde onderdelen				
· inbouwdeel iBox Universal		01800180	132,05	159,78
Bijpassende onderdelen				
· **PuraVida** opvulrozet voor iBox universal	chroom	15597000	44,85	54,27
· Verlengset 25 mm		13595000	48,65	58,87
 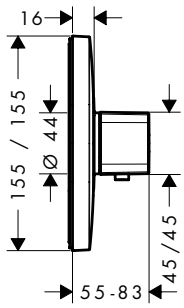				
Ecostat E thermostaat afbouwdeel	chroom	15705000	264,15	319,62
· max. waterdoorstroom bij 3 bar: 37 l/min · thermostaatkardoes · SafetyStop temperatuurbegrenzing 40°C · SafetyFunctie maximale warm water temperatuur vooraf instelbaar · inbouwmontage				
Bijpassende onderdelen				
· **PuraVida** opvulrozet voor iBox universal	chroom	15597000	44,85	54,27
· Verlengset 25 mm		13595000	48,65	58,87

Ecostat S inbouw thermostaten en stopkranen

 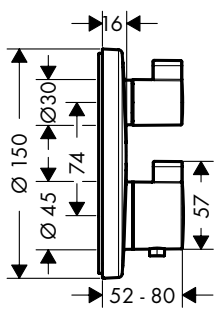				
Ecostat S thermostaat afbouwdeel voor 1 functie	chroom	15757000	429,25	519,39
· max. waterdoorstroom bij 3 bar: 26,5 l/min · thermostaatkardoes, met keramische stopkraan 90° · SafetyStop temperatuurbegrenzing 40°C · SafetyFunctie maximale warm water temperatuur vooraf instelbaar · Volumeregeling · inbouwmontage				
Benodigde onderdelen				
· inbouwdeel iBox Universal		01800180	132,05	159,78
Bijpassende onderdelen				
· Opvulrozet voor iBox universal	chroom	13597000	44,85	54,27
· Verlengset 25 mm		13595000	48,65	58,87



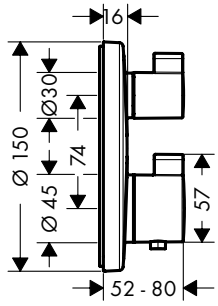

Ecostat S thermostaat afbouwdeel voor 2 functies

- volumebediening en omstelkraan voor 2 douchefuncties
- max. waterdoorstroom bij 3 bar: 29 l/min
- waterdoorstroom bovenuitgang: 28 l/min
- waterdoorstroom onderuitgang: 25 l/min
- thermostaatkardoes, stop- en omstelkraan
- SafetyStop temperatuurbegrenzing 40°C
- SafetyFunctie maximale warm water temperatuur vooraf instelbaar
- inbouwmontage

Oppervlak	Art. Nr.	excl. BTW	incl. BTW
chroom	15758000	481,80	582,98
Brushed Bronze	15758140	735,25	889,65
Brushed Black Chrome	15758340	735,25	889,65
mat zwart	15758670	686,25	830,36
mat wit	15758700	686,25	830,36
Polished Gold Optic	15758990	735,25	889,65

Benodigde onderdelen

· inbouwdeel iBox Universal		01800180	132,05	159,78

Bijpassende onderdelen

· Opvulrozet voor iBox universal	chroom	13597000	44,85	54,27
	Brushed Bronze	13597140	91,75	111,02
	Brushed Black Chrome	13597340	91,75	111,02
	mat zwart	13597670	85,50	103,46
	mat wit	13597700	85,50	103,46
	Polished Gold Optic	13597990	91,75	111,02
· Verlengset 25 mm		13595000	48,65	58,87



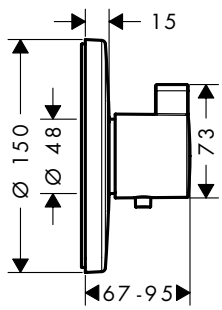

Ecostat S thermostaat afbouwdeel

- max. waterdoorstroom bij 3 bar: 59 l/min
- waterdoorstroom bovenuitgang: 42 l/min
- waterdoorstroom onderuitgang: 42 l/min
- thermostaatkardoes
- SafetyStop temperatuurbegrenzing 40°C
- SafetyFunctie maximale warm water temperatuur vooraf instelbaar
- inbouwmontage

Oppervlak	Art. Nr.	excl. BTW	incl. BTW
chroom	15756000	429,00	519,09

Benodigde onderdelen

· inbouwdeel iBox Universal		01800180	132,05	159,78

Bijpassende onderdelen

· Opvulrozet voor iBox universal	chroom	13597000	44,85	54,27
· Verlengset 25 mm		13595000	48,65	58,87



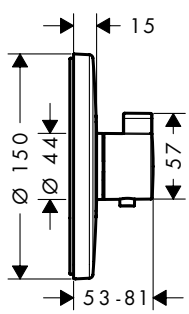

Ecostat S thermostaat afbouwdeel

- max. waterdoorstroom bij 3 bar: 37 l/min
- thermostaatkardoes
- SafetyStop temperatuurbegrenzing 40°C
- SafetyFunctie maximale warm water temperatuur vooraf instelbaar
- inbouwmontage

Oppervlak	Art. Nr.	excl. BTW	incl. BTW
chroom	15755000	264,15	319,62

Bijpassende onderdelen

· Opvulrozet voor iBox universal	chroom	13597000	44,85	54,27
· Verlengset 25 mm		13595000	48,65	58,87

Maten bij maattekeningen worden aangeduid in mm. Prijs- en modelwijzigingen voorbehouden.

*Check van tevoren of dit product in de Special Finish van uw keuze beschikbaar is.

		Oppervlak	Art. Nr.	excl. BTW	incl. BTW
	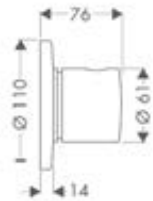				
stop- en omstelkraan afbouwdeel S Trio/Quattro		chroom	15932000	127,40	154,15
· 3 functies					
Benodigde onderdelen					
· inbouwdeel voor Trio stop- en omstelkraan			15981180	163,25	197,53
· inbouwdeel voor Quattro 4-weg omstelkraan			15930180	267,05	323,13
	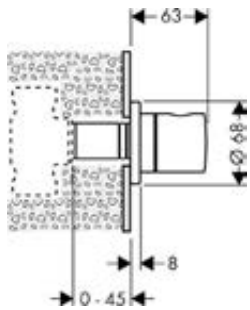				
stopkraan afbouwdeel		chroom	15972000	96,10	116,28
Benodigde onderdelen					
· inbouwdeel 52 l/ min voor stopkraan G1/2 spindel			15973180	86,50	104,67
· inbouwdeel 40 l/ min voor stopkraan G1/2 keramisch			15974180	89,10	107,81
· Inbouwdeel stopkraan G 3/4 spindel			15970180	92,95	112,47
Bijpassende onderdelen					
· Verlengset 25 mm			96370000	58,20	70,42
	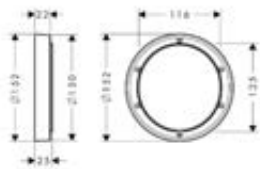				
Opvulrozet voor iBox universal		chroom	13597000	44,85	54,27
		Brushed Bronze	13597140	91,75	111,02
		Brushed Black Chrome	13597340	91,75	111,02
		mat zwart	13597670	85,50	103,46
		mat wit	13597700	85,50	103,46
		Polished Gold Optic	13597990	91,75	111,02
· voor montage tussen tegels en afbouwdeel					
· geschikt voor alle afbouwdelen douche- en badsets Ø 150 mm					
· diameter 152 mm					
· 22 mm					
	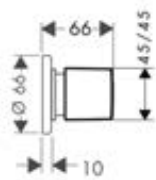				
Metris stopkraan E afbouwdeel		chroom	31677000	42,15	51,00
Benodigde onderdelen					
· inbouwdeel 52 l/ min voor stopkraan G1/2 spindel			15973180	86,50	104,67
· inbouwdeel 40 l/ min voor stopkraan G1/2 keramisch			15974180	89,10	107,81
· Inbouwdeel stopkraan G 3/4 spindel			15970180	92,95	112,47
Bijpassende onderdelen					
· Verlengset 25 mm			96370000	58,20	70,42
	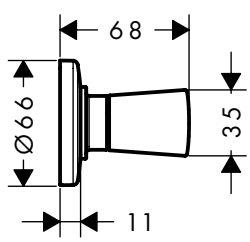				
Logis stopkraan afbouwdeel		chroom	71970000	32,30	39,08
Benodigde onderdelen					
· inbouwdeel 52 l/ min voor stopkraan G1/2 spindel			15973180	86,50	104,67
· inbouwdeel 40 l/ min voor stopkraan G1/2 keramisch			15974180	89,10	107,81
· Inbouwdeel stopkraan G 3/4 spindel			15970180	92,95	112,47
Bijpassende onderdelen					
· Verlengset 25 mm			96370000	58,20	70,42

Maten bij maattekeningen worden aangeduid in mm. Prijs- en modelwijzigingen voorbehouden.

*Check van tevoren of dit product in de Special Finish van uw keuze beschikbaar is.

Inbouwdelen

	Oppervlak	Art. Nr.	excl. BTW	incl. BTW
 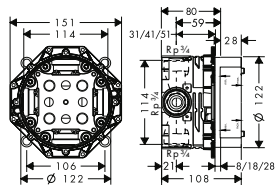 **inbouwdeel iBox Universal** · geschikt voor alle afbouwdelen inbouw douches, bad- en douchekranen en thermostaten · rotatiesymmetrische montage		01800180	132,05	159,78
Alternatieve producten · inbouwdeel iBox Universal met voorafsluiters		01850180	187,95	227,42
Bijpassende onderdelen · Verlengset 25 mm · Montagerail voor iBox universal · Montagehulpstuk iBox universal		13595000 96615000 93500000	48,65 33,90 16,60	58,87 41,02 20,09
 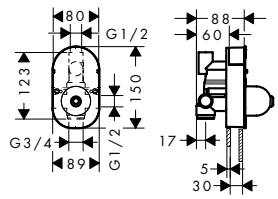 inbouwdeel voor ééngreeps badmengkraan · keramisch kardoes · SafetyFunctie instelbare heetwaterbegrenzing · installatiediepte 55 - 83 mm		31741180	122,55	148,29
Bijpassende onderdelen · HG Verlängerung Talis Wanne Unterputz		32498000	122,10	147,74
 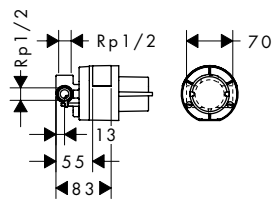 inbouwdeel voor ééngreeps douchemengkraan · keramisch kardoes · SafetyFunctie instelbare heetwaterbegrenzing · installatiediepte 55 - 83 mm		13620180	112,80	136,49
Bijpassende onderdelen · Verlenging 25 mm		32698000	96,80	117,13
 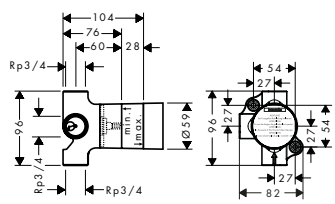 inbouwdeel voor Trio stop- en omstelkraan · 2 functies · gelijktijdig gebruik van 2 functies · geschikt voor alle Trio afbouwdelen · max. waterdoorstroom bij 3 bar: 65 l/min		15981180	163,25	197,53
Bijpassende onderdelen · Verlengset 25 mm		96370000	58,20	70,42
 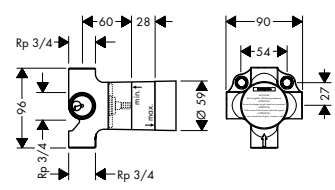 inbouwdeel voor Quattro 4-weg omstelkraan · Altijd combineren met stopkraan · 3 functies · gelijktijdig gebruik van 2 functies · geschikt voor alle Quattro afbouwdelen · max. waterdoorstroom bij 3 bar: 65 l/min		15930180	267,05	323,13
Bijpassende onderdelen · Verlengset 25 mm		96370000	58,20	70,42

Maten bij maattekeningen worden aangeduid in mm. Prijs- en modelwijzigingen voorbehouden.

*Check van tevoren of dit product in de Special Finish van uw keuze beschikbaar is.

	Oppervlak	Art. Nr.	excl. BTW	incl. BTW
 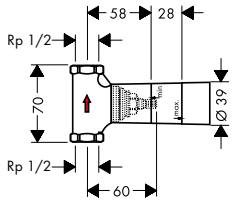				
inbouwdeel 52 l/min voor stopkraan G1/2 spindel · geschikt voor alle afbouwdelen stopkranen · max. waterdoorstroom bij 3 bar: 52 l/min		15973180	86,50	104,67
Alternatieve producten				
· inbouwdeel 40 l/min voor stopkraan G1/2 keramisch		15974180	89,10	107,81
· Inbouwdeel stopkraan G 3/4 spindel		15970180	92,95	112,47
Bijpassende onderdelen				
· Verlengset 25 mm		96370000	58,20	70,42
 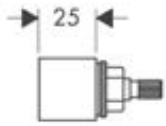				
Verlengset 25 mm · 25 mm · let op: uitgangen niet afdoppen		96370000	58,20	70,42
 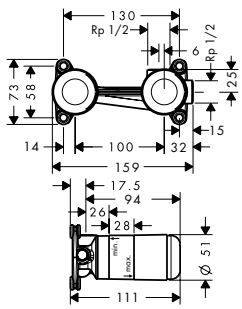				
inbouwdeel voor ééngreeps wastafelmengkraan wandmontage · installatiediepte: 44 - 72 mm · variabele plaatsing van de greep, naar keuze links of rechts van de uitloop mogelijk · geluidsontkoppelde montage		13622180	214,50	259,55
Bijpassende onderdelen				
· Verlengset ééngreeps wastafelmengkraan		31971000	106,35	128,68
 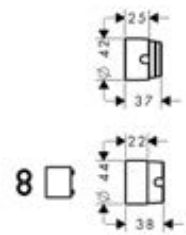				
Verlengset ééngreeps wastafelmengkraan · 25 mm		31971000	106,35	128,68
 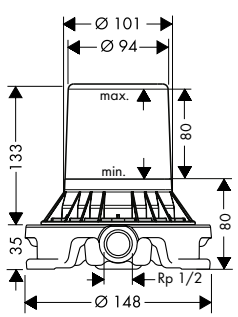				
inbouwdeel voor vloergemonteerde kranen · voor montage op de ruwe vloer · geschikt voor eengreeps badmengkraan, eengreeps badmengkraan en baduitloop vrijstaand		10452180	506,40	612,74
Bijpassende onderdelen				
· Dichtmanchet voor vloergemonteerde badmengkraan		96441000	122,10	147,74

Maten bij maattekeningen worden aangeduid in mm. Prijs- en modelwijzigingen voorbehouden.

*Check van tevoren of dit product in de Special Finish van uw keuze beschikbaar is.

	Oppervlak	Art. Nr.	excl. BTW	incl. BTW
 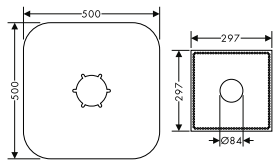		Dichtmanchet voor vloergemonteerde badmengkraan	96441000	122,10	147,74
 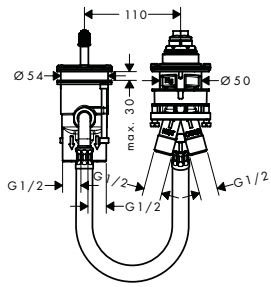		inbouwdeel voor tweegats badrandmengkraan · passend bij baduitloop op afstand · keramisch kardoes	13159180	233,15	282,11
		Bijpassende onderdelen			
		· Flexibele aansluitslang	58192000	116,05	140,42
		· Aansluitset	96387000	60,10	72,72
		· badset badrandmontage met handdouche 100 1jet	chroom 19418000	489,65	592,48
 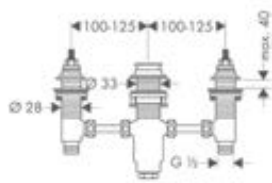		inbouwdeel voor driegats badrandmengkraan · service-opening noodzakelijk · keramische bovendelen warm/koud 90°	13233180	198,55	240,25
 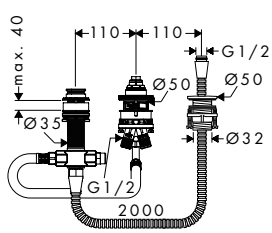		inbouwdeel voor driegats ééngreeps badrandmengkraan · Bestaat verder uit: inbouwdeel, douchehouder, doucheslang · maximale uittreklengte handdouche: 1,60 m · service-opening noodzakelijk	13439180	391,90	474,20
 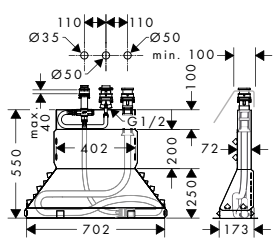		inbouwdeel voor driegats ééngreeps badrandmengkraan · Bestaat verder uit: inbouwdeel, doucheslang, Secubox · maximale uittreklengte handdouche: 1,10 m	13437180	774,40	937,02
 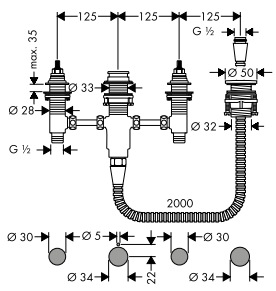		inbouwdeel voor badrandmengkraan · Bestaat verder uit: inbouwdeel, douchehouder, doucheslang · maximale uittreklengte handdouche: 1,60 m · service-opening noodzakelijk · geschikt voor 4-gats badrandmengkraan · keramische bovendelen warm/koud 90°	13244180	303,95	367,78

Maten bij maattekeningen worden aangeduid in mm. Prijs- en modelwijzigingen voorbehouden.

*Check van tevoren of dit product in de Special Finish van uw keuze beschikbaar is.

	Oppervlak	Art. Nr.	excl. BTW	incl. BTW
inbouwdeel voor viergats badrandmengkraan · Bestaat verder uit: inbouwdeel, doucheslang, Secubox · maximale uittreklengte handdouche: 1,10 m		13444180	923,50	1.117,44



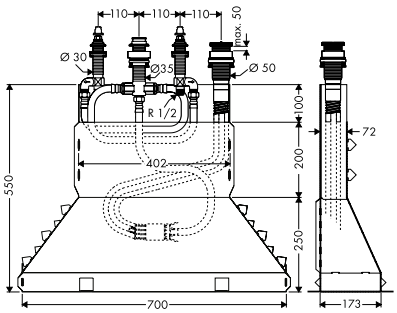

hansgrohe

iBox® universal



Hansgrohe iBox® universal: voor iedereen. Alle afwerkingen en hoofddouches in een oogopslag

iBox universal



01800180

Metropol
Bad
met rechte greep



32545, -000
32546, -000

Metropol
Bad
met beugelgreep



74545, -000
74546, -000

Metropol
Douche
met rechte greep



32565, -000

Metropol
Douche
met beugelgreep



74565, -000

Metris
Bad



31493, -000
31487, -000

Metris
Douche



31685, -000

Metris
Bad



31454, -000
31451, -000

Metris
Douche



31456, -000

Metris S
Bad



31465, -000
31466, -000

Metris S
Douche



31665, -000

Finoris
Bad



NEW
76415, -000, -670, -700
76416, -000, -670, -700

Finoris
Douche



NEW
76615, -000, -670, -700

Vivenis
Bad



NEW
75415, -000, -670, -700
75416, -000, -670, -700

Vivenis
Douche



NEW
75615, -000, -670, -700

Talis E
Bad



71745, -000
71474, -000

Talis E
Douche



71765, -000
71768, -000

Talis S
Bad



72405, -000
72406, -000

Talis S
Douche



72605, -000

Talis S
Bad



32475, -000
32477, -000

Talis S
Douche



32675, -000

Focus
Bad



31945, -000
31946, -000

Focus
Douche



31965, -000

Vernis Blend
Bad



NEW
71466, -000, -670
71467, -000, -670

Vernis Blend
Douche



NEW
71667, -000, -670

Vernis Shape
Bad



NEW
71468, -000, -670
71469, -000, -670

Vernis Shape
Douche



NEW
71668, -000, -670

Logis
Bad



71405, -000

Logis
Douche



71605, -000

Eocstat
inbouw thermostaat
1 douchefunctie



15712, -000

Eocstat
inbouw thermostaat
2 douchefuncties



15714, -XXX

Ecostat E
inbouw thermostaat



15705, -000

Ecostat E
Highflow inbouw
thermostaat



15706, -000

Ecostat E
inbouw thermostaat
met stopkraan voor
1 douchefunctie



15707, -000

Ecostat E
inbouw thermostaat met
stop- en omstelkraan
voor 2 douchefuncties



15708, -000

Ecostat S
inbouw thermostaat



15755, -000

Ecostat S
Highflow inbouw
thermostaat



15756, -000

Ecostat S
inbouw thermostaat
met stopkraan voor
1 douchefunctie



15757, -000

Ecostat S
inbouw thermostaat met
stop- en omstelkraan
voor 2 douchefuncties



15758, -XXX

ShowerSelect
inbouw thermostaat
met stopkraan voor
1 douchefunctie



15762, -000

ShowerSelect
inbouw thermostaat
met stopkranen voor
2 douchefuncties



15763, -XXX

ShowerSelect
Highflow inbouw
thermostaat voor
1 functie



15760, -000

ShowerSelect
Highflow inbouw ther-
mostaat met stopkraan
voor 1 douchefunctie
en extra uitgang



15761, -000

ShowerSelect
inbouw stopkraan
voor 3 functies



15764, -000

ShowerSelect
inbouw thermostaat met
stopkranen voor 2 douche-
functies incl. **Porter** wand-
houder en **Fixfit** muuraans-
luitbocht



15765, -000

ShowerSelect
ééngreeps inbouw
mengkraan met stop-
kraan voor 1 douche-
functie



15767, -000

ShowerSelect
ééngreeps inbouw
mengkraan met stop-
kraan voor 2 douche-
functies



15768, -000

ShowerSelect Glass
inbouw thermostaat
met stopkraan voor
1 douchefunctie



15737, -400

ShowerSelect Glass
inbouw thermostaat
met stopkranen voor
2 douchefuncties



15738, -400

ShowerSelect Glass
Highflow inbouw
thermostaat voor
1 functie



15734, -400

ShowerSelect Glass
Highflow inbouw ther-
mostaat met stopkraan
voor 1 douchefunctie
en extra uitgang



15735, -400

ShowerSelect Glass
inbouw stopkraan
voor 3 functies



15736, -400

ShowerSelect S
inbouw thermostaat
met stopkraan voor
1 douchefunctie



15744, -000

ShowerSelect S the-
rinbouw thermostaat
met stopkranen voor
2 douchefuncties



15743, -XXX

ShowerSelect S
Highflow inbouw
thermostaat voor
1 functie



15741, -000

ShowerSelect S
Highflow inbouw ther-
mostaat met stopkraan
voor 1 douchefunctie
en extra uitgang



15742, -000

ShowerSelect S
inbouw stopkraan
voor 3 functies



15745, -000

ShowerSelect S
ééngreeps inbouw
mengkraan met stop-
kraan voor 1 douche-
functie



15747, -000

ShowerSelect S
ééngreeps inbouw
mengkraan met stop-
kraan voor 2 douche-
functies



15748, -000

Rainmaker Select
460 3jet



24007, -400

Rainmaker Select
460 2jet



24005, -400

Rainmaker Select
580 3jet



24001, -400

Raindance
Rainfall
180 Air 2jet



28433, -000

iBox universal

	Oppervlak	Art. Nr.	excl. BTW	incl. BTW
 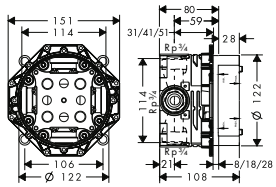 **inbouwdeel iBox Universal** · geschikt voor alle afbouwdelen inbouw douches, bad- en douchekranen en thermostaten · rotatiesymmetrische montage		01800180	132,05	159,78
Alternatieve producten				
· inbouwdeel iBox Universal met voorafsluiters		01850180	187,95	227,42
Bijpassende onderdelen				
· Verlengset 25 mm		13595000	48,65	58,87
· Montagerail voor iBox universal		96615000	33,90	41,02
· Montagehulpstuk iBox universal		93500000	16,60	20,09
 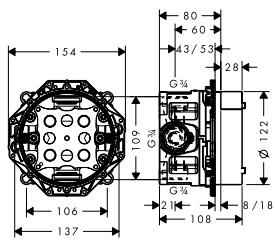 **inbouwdeel iBox Universal met voorafsluiters** · geschikt voor alle afbouwdelen inbouw douches, bad- en douchekranen en thermostaten		01850180	187,95	227,42
Alternatieve producten				
· inbouwdeel iBox Universal		01800180	132,05	159,78
Bijpassende onderdelen				
· Verlengset 25 mm		13595000	48,65	58,87
· Montagerail voor iBox universal		96615000	33,90	41,02
· Montagehulpstuk iBox universal		93500000	16,60	20,09
 **Montagehulpstuk iBox universal** · Waterpassen voor een juiste horizontale en verticale uitlijning van de iBox universal · Met klemmen om de montagehulp gemakkelijk op de iBox universal te monteren. · markeren voor tegelkruisjes · 4 verdere montagehulpen rondom, daardoor zeker tegen verdraaien.		93500000	16,60	20,09
 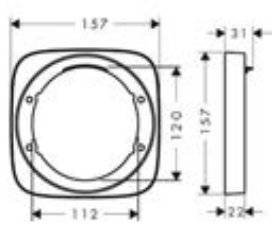 **PuraVida** opvulrozet voor iBox universal · voor montage tussen tegels en afbouwdeel · diameter 157 mm · 22 mm	chroom Brushed Bronze Brushed Black Chrome mat zwart mat wit Polished Gold Optic	15597000 15597140 15597340 15597670 15597700 15597990	44,85 74,90 74,90 69,85 69,85 74,90	54,27 90,63 90,63 84,52 84,52 90,63
 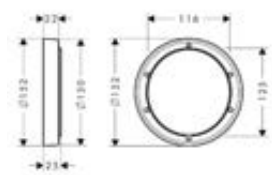 **Opvulrozet voor iBox universal** · voor montage tussen tegels en afbouwdeel · geschikt voor alle afbouwdelen douche- en badsets Ø 150 mm · diameter 152 mm · 22 mm	chroom Brushed Bronze Brushed Black Chrome mat zwart mat wit Polished Gold Optic	13597000 13597140 13597340 13597670 13597700 13597990	44,85 91,75 91,75 85,50 85,50 91,75	54,27 111,02 111,02 103,46 103,46 111,02

Maten bij maattekeningen worden aangeduid in mm. Prijs- en modelwijzigingen voorbehouden.

*Check van tevoren of dit product in de Special Finish van uw keuze beschikbaar is.

	Oppervlak	Art. Nr.	excl. BTW	incl. BTW
 				
ShowerSelect Opvulrozet voor iBox universal · voor montage tussen tegels en afbouwdeel · geschikt voor alle afbouwdelen douche- en badsets Ø 150 mm · diameter 157 mm · 22 mm	chroom Brushed Bronze Brushed Black Chrome mat zwart mat wit Polished Gold Optic	13593000 13593140 13593340 13593670 13593700 13593990	49,55 74,90 74,90 70,65 70,65 74,90	59,96 90,63 90,63 85,49 85,49 90,63
 				
ShowerSelect Glass Verlengrozet · voor montage tussen tegels en afbouwdeel · diameter 157 mm · 22 mm	chroom	13604000	113,65	137,52
 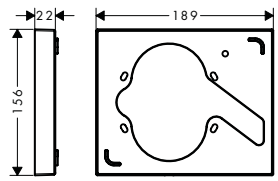				
Opvulrozet ShowerSelect met Fixfit/Porter · voor montage tussen tegels en afbouwdeel · 22 mm	chroom	13601000	123,80	149,80
Bijpassende onderdelen · **ShowerSelect** thermostaat afbouwdeel voor 2 functies met slangaansluiting en wandhouder	chroom	15765000	812,55	983,19
 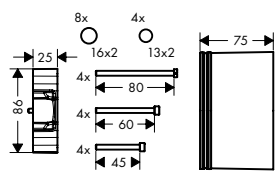				
Verlengset 25 mm · verlenging inbouwdeel · 25 mm · · bij te diepe inbouw		13595000	48,65	58,87
Benodigde onderdelen · inbouwdeel iBox Universal · inbouwdeel iBox Universal met voorafsluiters		01800180 01850180	132,05 187,95	159,78 227,42
 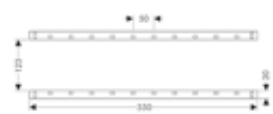				
Montagerail voor iBox universal		96615000	33,90	41,02
				
spoelplaat iControl	chroom	15956000	65,25	78,95

Maten bij maattekeningen worden aangeduid in mm. Prijs- en modelwijzigingen voorbehouden.

*Check van tevoren of dit product in de Special Finish van uw keuze beschikbaar is.

Kranenseries



FinishPlus	Pagina 275		Metropol	Pagina 287	
Metris	Pagina 309		Finoris	Pagina 321	
Vivenis	Pagina 331		Talis	Pagina 339	
Focus	Pagina 357		Logis	Pagina 365	
Vernis	Pagina 375				

hansgrohe kranen

Productoverzicht

		Metropol		**Metris**	**Metris S**
				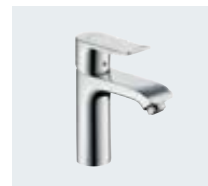	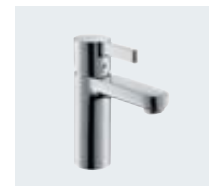
Kleur	-000, -140, -340 -670, -700, -990	-000	-000	-000	-000
Standaard	■	■	■	■	■
EcoSmart	■	■	■	■	■
Toiletkraan	■			■	
LowFlow				■	■
CoolStart	■			■	
Met draaibare uitloop					■
Met uittrekbare vuistdouche					
Bidet	■	■		■	■
Select			■		
QuickClean	■	■	■	■	■
	pagina 288	pagina 291	pagina 288	pagina 310	pagina 316

		Talis S		**Focus**	**Logis**
			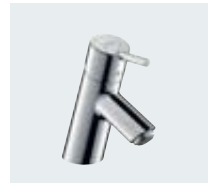		
Kleur	-000	-000	-000	-000	-000
Standaard	■	■	■	■	■
EcoSmart	■	■	■	■	■
Toiletkraan	■		■	■	
LowFlow	■			■	
CoolStart	■			■	■
Met draaibare uitloop	■		■	■	
Met uittrekbare vuistdouche					
Bidet	■	■	■	■	■
Select		■			
QuickClean	■	■	■	■	
	pagina 349	pagina 348	pagina 351	pagina 358	pagina 367

■ Leverbaar

Finoris	**Vivenis**	**Talis E**	
	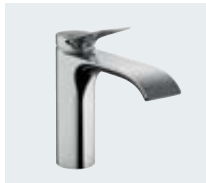	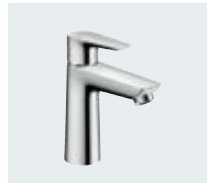	
-000, -670, -700	-000, -670, -700	-000, -140, -340 -670, -700, -990	-000
■	■	■	■
■	■	■	■
■	■	■	
		■	
■		■	
■	■		
■			
■	■	■	
			■
■	■	■	■
pagina 322	pagina 332	pagina 341	pagina 340

Logis	**Vernis Shape**	**Vernis Blend**
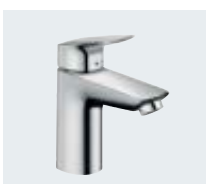		
-000	-000, -670	-000, -670
■	■	■
■	■	■
■	■	■
■		
■	■	■
	■	■
■	■	■
pagina 366	pagina 386	pagina 376

FinishPlus



Handdouches	Pagina 71		Douchesets	Pagina 86	
Glijstangen	Pagina 120		Houders	Pagina 127	
Doucheslangen	Pagina 142		Hoofddouches	Pagina 148	
Showerpipes	Pagina 188		Thermostaten opbouw	Pagina 234	
Thermostaten inbouw	Pagina 240		Kranenseries	Pagina 286	
Accessoires	Pagina 404		Badvul-, afvoer- en overloopsystemen	Pagina 430	
Keukenkranen	Pagina 450				

FinishPlus overzicht

Handdouches

	Rainfinity	Raindance Select E	Raindance Select S	Pulsify Select S	Pulsify S
					
Kleur					
Chroom -000	■	■	■	■	■
Brushed Bronze -140	■	■	■		
Brushed Black Chrome -340	■	■	■		
Mat zwart -670	■	■	■	■	■
Mat wit -700	■	■	■	■	■
Polished Gold Optic -990	■	■	■		
	pagina 74	pagina 74	pagina 75	pagina 76	pagina 77

Glijstangen

	Unica S Puro
	
Kleur	
Chroom -000	■
Brushed Bronze -140	■
Brushed Black Chrome -340	■
Mat zwart -670	■
Mat wit -700	■
Polished Gold Optic -990	■
	pagina 123

Badsets

	Rainfinity	Pulsify Select S
		
Kleur		
Chroom -000	■	■
Brushed Bronze -140		
Brushed Black Chrome -340		
Mat zwart -670		■
Mat wit -700	■	■
Polished Gold Optic -990		
	pagina 127	pagina 129

■ Leverbaar

Douchesets

	Croma Select E	Vernis Blend
		
	■	■
	■	
	■	
	■	■
	■	
	■	
	pagina 78	pagina 81

	Pulisfy Select S
	
Kleur	
Chroom -000	■
Brushed Bronze -140	
Brushed Black Chrome -340	
Mat zwart -670	■
Mat wit -700	■
Polished Gold Optic -990	
	pagina 96

Wandhouders

	Pulsify S
	
	■
	■
	■
	pagina 130

	Porter E	Porter S
		
Kleur		
Chroom -000	■	■
Brushed Bronze -140	■	■
Brushed Black Chrome -340	■	■
Mat zwart -670	■	■
Mat wit -700	■	■
Polished Gold Optic -990	■	■
	pagina 136	pagina 136

FinishPlus overzicht

Fixfit Porter muuraansluitbocht

	Rainfinity
	
Kleur	
Chroom -000	■
Brushed Bronze -140	
Brushed Black Chrome -340	
Mat zwart -670	
Mat wit -700	■
Polished Gold Optic -990	
	pagina 138

FixFit Wall muuraansluitbocht

	FixFit E	FixFit S
		
Kleur		
Chroom -000	■	■
Brushed Bronze -140	■	■
Brushed Black Chrome -340	■	■
Mat zwart -670	■	■
Mat wit -700	■	■
Polished Gold Optic -990	■	■
	pagina 139	pagina 139

Hoofddouches

	Rainfinity	Raindance E	Raindance S	Pulsify S	Croma
					
Kleur				**Leverbaar januari 2023**	
Chroom -000	■	■	■	■	■
Brushed Bronze -140	■	■			■
Brushed Black Chrome -340	■	■			■
Mat zwart -670	■	■	■	■	■
Mat wit -700	■	■	■	■	■
Polished Gold Optic -990	■	■			■
	pagina 153	pagina 162	pagina 168	pagina 170	pagina 174

■ Leverbaar

Doucheslangen

FixFit Square	FixFit
	
■	■
■	■
■	■
■	■
■	■
■	■
pagina 140	pagina 140

	Isiflex
	
Kleur	
Chroom -000	■
Brushed Bronze -140	■
Brushed Black Chrome -340	■
Mat zwart -670	■
Mat wit -700	■
Polished Gold Optic -990	■
	pagina 142

Vernis Blend	Vernis Shape	Douche-arm	Plafond-aansluiting
			
■	■	■	■
		■	■
		■	■
■	■	■	■
		■	■
		■	■
pagina 178	pagina 178	pagina 180	pagina 181

FinishPlus overzicht

Schouderdouche

	Rainfinity
	
Kleur	
Chroom -000	■
Brushed Bronze -140	
Brushed Black Chrome -340	
Mat zwart -670	
Mat wit -700	■
Polished Gold Optic -990	
	pagina 182

Showerpipes

	Rainfinity	Raindance Select S
		
Kleur		
Chroom -000	■	■
Brushed Bronze -140		■
Brushed Black Chrome -340		■
Mat zwart -670		■
Mat wit -700	■	■
Polished Gold Optic -990		■
	pagina 190	pagina 196

Opbouw thermostaten

	ShowerTablet Select	Ecostat
		
Kleur		
Chroom -000	■	■
Brushed Bronze -140		■
Brushed Black Chrome -340		■
Mat zwart -670	■	■
Mat wit -700	■	■
Polished Gold Optic -990		■
	pagina 236	pagina 239

Inbouw thermostaten

	RainSelect
	
Kleur	
Chroom -000	■
Brushed Bronze -140	■
Brushed Black Chrome -340	■
Mat zwart -670	■
Mat wit -700	■
Polished Gold Optic -990	■
	pagina 241

■ Leverbaar

Pulsify S	Croma Select S	Vernis Blend	Vernis Shape
			
Leverbaar januari 2023			
■	■	■	■
	■		
	■		
■	■	■	■
■	■		
	■		
pagina 201	pagina 205	pagina 220	pagina 222

ShowerSelect	Shower Select S	Ecostat Square	Ecostat S	Verlengset
				
■	■	■	■	■
■	■	■	■	■
■	■	■	■	■
■	■	■	■	■
■	■	■	■	■
■	■	■	■	■
pagina 248	pagina 253	pagina 257	pagina 259	pagina 260

FinishPlus overzicht

Metropol

	Metropol
	
Kleur	
Chroom -000	■
Brushed Bronze -140	■
Brushed Black Chrome -340	■
Mat zwart -670	■
Mat wit -700	■
Polished Gold Optic -990	■
	pagina 289

Finoris

	Finoris
	
Kleur	
Chroom -000	■
Brushed Bronze -140	
Brushed Black Chrome -340	
Mat zwart -670	■
Mat wit -700	■
Polished Gold Optic -990	
	pagina 322

Vernis

	Vernis Blend	Vernis Shape
		
Kleur		
Chroom -000	■	■
Brushed Bronze -140		
Brushed Black Chrome -340		
Mat zwart -670	■	■
Mat wit -700		
Polished Gold Optic -990		
	pagina 376	pagina 386

■ Leverbaar

Vivenis

	Vivenis
	
Kleur	
Chroom -000	■
Brushed Bronze -140	
Brushed Black Chrome -340	
Mat zwart -670	■
Mat wit -700	■
Polished Gold Optic -990	
	pagina 332

Talis

	Talis E
	
Kleur	
Chroom -000	■
Brushed Bronze -140	■
Brushed Black Chrome -340	■
Mat zwart -670	■
Mat wit -700	■
Polished Gold Optic -990	■
	pagina 342

Accessoires

	AddStoris	WallStoris
		
Kleur		
Chroom -000	■	
Brushed Bronze -140	■	
Brushed Black Chrome -340	■	
Mat zwart -670	■	■
Mat wit -700	■	■
RVS-look -800		
Polished Gold Optic -990	■	
	pagina 407	pagina 417

FinishPlus overzicht

Afvoeren en overloopsystemen

	Exafill S	sBox afbouwdeel	Flexaplus	Wastafel/ bidet afvoeren	Sifons
					
Kleur					
Chroom -000	■	■	■	■	■
Brushed Bronze -140	■	■	■	■	■
Brushed Black Chrome -340	■	■	■	■	■
Mat zwart -670	■	■	■	■	■
Mat wit -700	■	■	■	■	■
RVS-look -800					
Polished Gold Optic -990	■	■	■	■	■
	pagina 430	pagina 433	pagina 434	pagina 437	pagina 438

Keukenkranen

	Aqittura M91	Aquno Select M81	Metris Select M71	Talis M54	Focus M41
					
Kleur					
Chroom -000	■	■	■	■	■
Brushed Bronze -140					
Brushed Black Chrome -340			■		
Mat zwart -670	■	■	■	■	■
Mat wit -700					
RVS-look -800	■	■	■	■	■
Polished Gold Optic -990					
	pagina 450	pagina 454	pagina 455	pagina 470	pagina 474

■ Leverbaar

	Zesis M33	Vernis M35	Accessoires
			
	■	■	■
			■
	■	■	■
	■	■	■
	pagina 480	pagina 486	pagina 487

Metropol®



Wastafel	Pagina 288		Bidet	Pagina 296	
Bad	Pagina 297		Douche	Pagina 305	

Wastafel

	Oppervlak	Art. Nr.	excl. BTW	incl. BTW



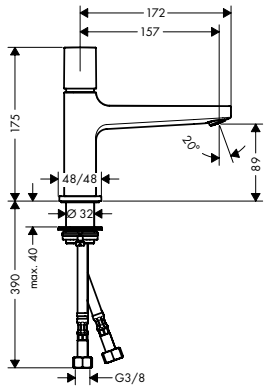

Metropol wastafelmengkraan Select 100 met Push-Open afvoer

- ComfortZone 100
- vaste uitloop
- voorsprong uitloop 157 mm
- straalsoort: normale straal
- max. waterdoorstroom bij 3 bar: 5 l/min
- Select kardoes met temperatuur regeling
- incl. PushOpen G 1 ¼ wastegarnituur
- Materiaal afvoergarnituur: metaal

chroom | 32570000 | 359,30 | 434,75

Select · AirPower · EcoSmart · Comfort Zone · Quick Clean



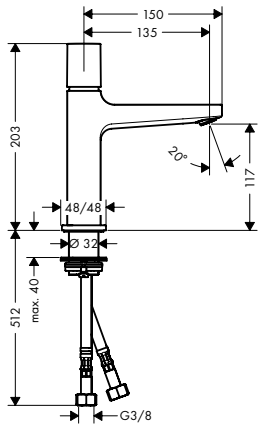

Metropol wastafelmengkraan Select 110 met Push-Open afvoer

- ComfortZone 110
- vaste uitloop
- voorsprong uitloop 135 mm
- straalsoort: normale straal
- max. waterdoorstroom bij 3 bar: 5 l/min
- Select kardoes met temperatuur regeling
- incl. PushOpen G 1 ¼ wastegarnituur
- Materiaal afvoergarnituur: metaal

chroom | 32571000 | 372,25 | 450,42

Select · AirPower · EcoSmart · Comfort Zone · Quick Clean



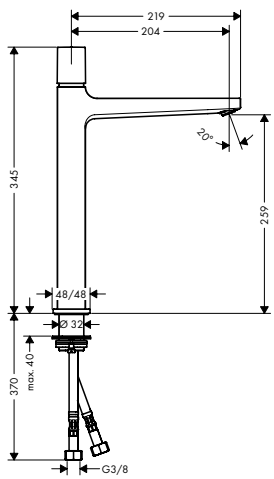

Metropol wastafelmengkraan Select 260 met Push-Open afvoer

- ComfortZone 260
- vaste uitloop
- voorsprong uitloop 204 mm
- straalsoort: normale straal
- max. waterdoorstroom bij 3 bar: 5 l/min
- Select kardoes met temperatuur regeling
- incl. PushOpen G 1 ¼ wastegarnituur
- Materiaal afvoergarnituur: metaal

chroom | 32572000 | 513,40 | 621,21

Select · AirPower · EcoSmart · Comfort Zone · Quick Clean



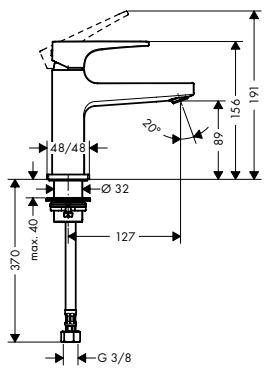

Metropol ééngreeps toiletkraan 100 met rechte greep voor koud water

- ComfortZone 100
- vaste uitloop
- voorsprong uitloop 127 mm
- straalsoort: normale straal
- max. waterdoorstroom bij 3 bar: 5 l/min
- duurzaam keramisch kardoes
- voor koud water aansluiting

chroom | 32501000 | 282,45 | 341,76

AirPower · EcoSmart · Comfort Zone · Quick Clean

Maten bij maattekeningen worden aangeduid in mm. Prijs- en modelwijzigingen voorbehouden.

*Check van tevoren of dit product in de Special Finish van uw keuze beschikbaar is.

	Oppervlak	Art. Nr.	excl. BTW	incl. BTW
Metropol ééngreeps fonteinmengkraan 100 met rechte greep en Push-Open afvoer	chroom	32500000	301,60	364,94
	Brushed Bronze	32500140	434,25	525,44
	Brushed Black Chrome	32500340	434,25	525,44
	mat zwart	32500670	405,25	490,35
	mat wit	32500700	405,25	490,35
	Polished Gold Optic	32500990	434,25	525,44



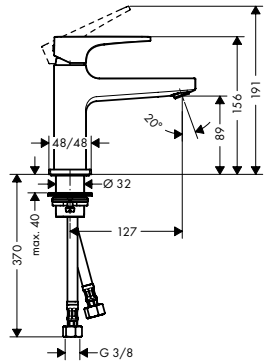

- ComfortZone 100
- vaste uitloop
- voorsprong uitloop 127 mm
- straalsoort: normale straal
- max. waterdoorstroom bij 3 bar: 5 l/min
- duurzaam keramisch kardoes
- incl. PushOpen G 1 ¼ wastegarnituur
- Materiaal afvoergarnituur: metaal

AirPower · EcoSmart · Comfort Zone · Quick Clean

Metropol ééngreeps wastafelmengkraan 100 met rechte greep met trekwaste — chroom — 32502000 — 308,15 — 372,86



- ComfortZone 100
- vaste uitloop
- voorsprong uitloop 157 mm
- straalsoort: normale straal
- max. waterdoorstroom bij 3 bar: 5 l/min
- duurzaam keramisch kardoes
- incl. PushOpen G 1 ¼ wastegarnituur
- Materiaal afvoergarnituur: metaal

AirPower · EcoSmart · Comfort Zone · Quick Clean

Alternatieve producten

- **Metropol** ééngreeps wastafelmengkraan 100 CoolStart met rechte greep en Push-Open afvoer — chroom — 32503000 — 314,60 — 380,67

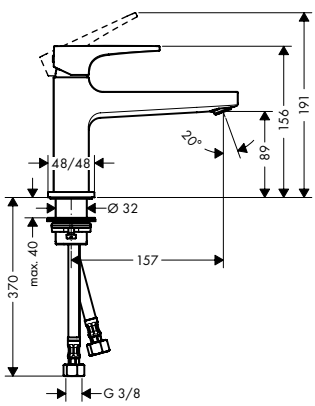

Metropol ééngreeps wastafelmengkraan 100 CoolStart met rechte greep en Push-Open afvoer — chroom — 32503000 — 314,60 — 380,67



- ComfortZone 100
- vaste uitloop
- voorsprong uitloop 157 mm
- straalsoort: normale straal
- max. waterdoorstroom bij 3 bar: 5 l/min
- duurzaam keramisch kardoes
- incl. PushOpen G 1 ¼ wastegarnituur
- Materiaal afvoergarnituur: metaal
- koud water in middenpositie, bespaart energie en kosten

AirPower · EcoSmart · Comfort Zone · Quick Clean · CoolStart

Alternatieve producten

- **Metropol** ééngreeps wastafelmengkraan 100 met rechte greep met trekwaste — chroom — 32502000 — 308,15 — 372,86

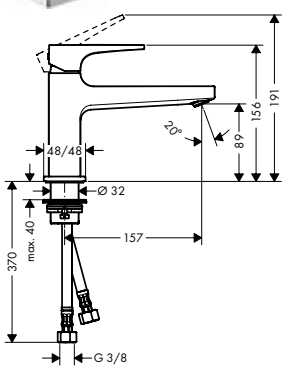

Maten bij maattekeningen worden aangeduid in mm. Prijs- en modelwijzigingen voorbehouden.

*Check van tevoren of dit product in de Special Finish van uw keuze beschikbaar is.



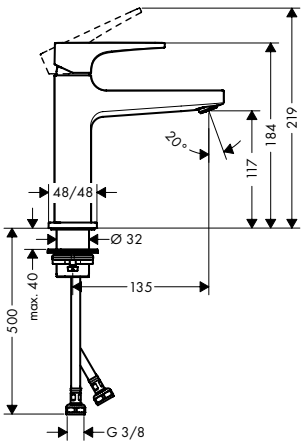

	Oppervlak	Art. Nr.	excl. BTW	incl. BTW
Metropol ééngreeps wastafelmengkraan 110 met Push-Open afvoer	chroom	32507000	327,30	396,03
	Brushed Bronze	32507140	471,25	570,21
	Brushed Black Chrome	32507340	471,25	570,21
	mat zwart	32507670	439,95	532,34
	mat wit	32507700	439,95	532,34
	Polished Gold Optic	32507990	471,25	570,21

AirPower · EcoSmart · Comfort Zone · Quick Clean

- ComfortZone 110
- vaste uitloop
- voorsprong uitloop 135 mm
- straalsoort: normale straal
- max. waterdoorstroom bij 3 bar: 5 l/min
- duurzaam keramisch kardoes
- incl. PushOpen G 1 ¼ wastegarnituur
- Materiaal afvoergarnituur: metaal

Alternatieve producten

· **Metropol** ééngreeps wastafelmengkraan 110 met rechte greep met trekwaste	chroom	32506000	320,85	388,23
· **Metropol** ééngreeps wastafelmengkraan 110 CoolStart met rechte greep en Push-Open afvoer	chroom	32508000	333,70	403,78



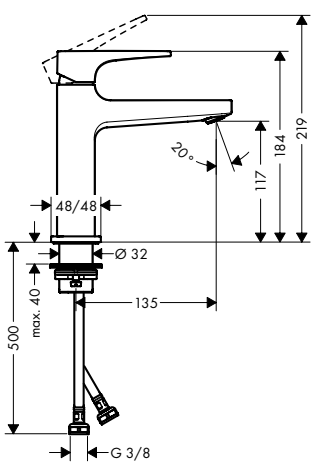

Metropol ééngreeps wastafelmengkraan 110 CoolStart met rechte greep en Push-Open afvoer	chroom	32508000	333,70	403,78

AirPower · EcoSmart · Comfort Zone · Quick Clean · CoolStart

- ComfortZone 110
- vaste uitloop
- voorsprong uitloop 135 mm
- straalsoort: normale straal
- max. waterdoorstroom bij 3 bar: 5 l/min
- duurzaam keramisch kardoes
- incl. PushOpen G 1 ¼ wastegarnituur
- Materiaal afvoergarnituur: metaal
- koud water in middenpositie, bespaart energie en kosten

Alternatieve producten

· **Metropol** ééngreeps wastafelmengkraan 110 met rechte greep met trekwaste	chroom	32506000	320,85	388,23
· **Metropol** ééngreeps wastafelmengkraan 110 met Push-Open afvoer	chroom	32507000	327,30	396,03
	Brushed Bronze	32507140	471,25	570,21
	Brushed Black Chrome	32507340	471,25	570,21
	mat zwart	32507670	439,95	532,34
	mat wit	32507700	439,95	532,34
	Polished Gold Optic	32507990	471,25	570,21

Maten bij maattekeningen worden aangeduid in mm. Prijs- en modelwijzigingen voorbehouden.

*Check van tevoren of dit product in de Special Finish van uw keuze beschikbaar is.

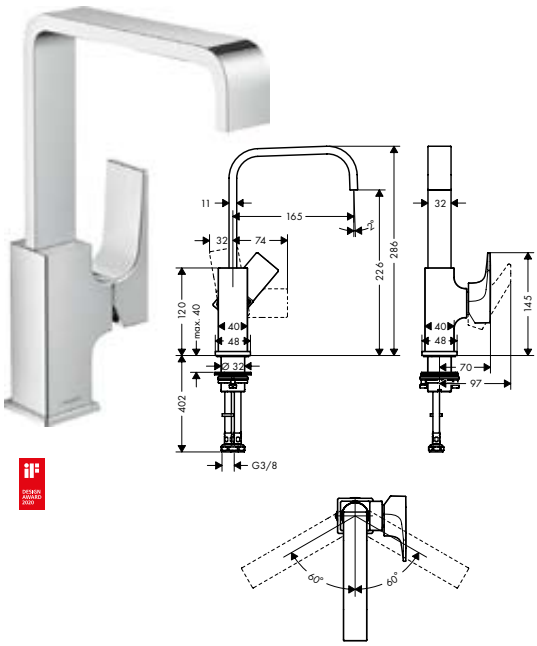

Metropol ééngreeps wastafelmengkraan 230 met rechte greep en Push-Open afvoer

- ComfortZone 230
- met draaibare uitloop
- voorsprong uitloop 165 mm
- met draaibare uitloop van 120° voor meer bewegingsvrijheid
- straalsoort: normale straal
- max. waterdoorstroom bij 3 bar: 5 l/min
- duurzaam keramisch kardoes
- incl. PushOpen G 1 ¼ wastegarnituur
- Materiaal afvoergarnituur: metaal
- de greep bevindt zich onderaan aan de zijkant van de kraan (niet geschikt voor waskommen)

Oppervlak	Art. Nr.	excl. BTW	incl. BTW
chroom	32511000	449,30	543,65
Brushed Bronze	32511140	646,75	782,57
Brushed Black Chrome	32511340	646,75	782,57
mat zwart	32511670	603,70	730,48
mat wit	32511700	603,70	730,48
Polished Gold Optic	32511990	646,75	782,57

AirPower · EcoSmart · Comfort Zone

Alternatieve producten

- **Metropol** ééngreeps wastafelmengkraan 230 met beugelgreep en Push-Open afvoer

chroom	74511000	474,90	574,63

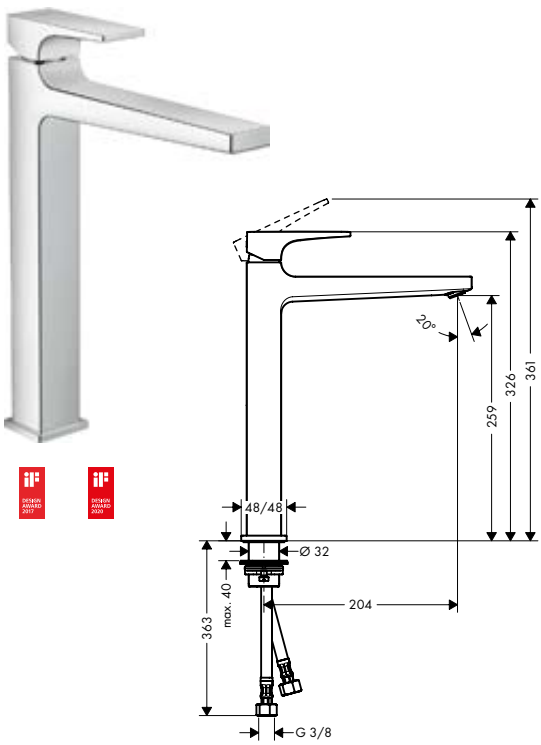

Metropol ééngreeps wastafelkraan 260 met rechte greep en Push-Open afvoer

- ComfortZone 260
- vaste uitloop
- voorsprong uitloop 204 mm
- straalsoort: normale straal
- max. waterdoorstroom bij 3 bar: 5 l/min
- duurzaam keramisch kardoes
- incl. PushOpen G 1 ¼ wastegarnituur
- Materiaal afvoergarnituur: metaal

chroom	32512000	461,85	558,84
Brushed Bronze	32512140	693,00	838,53
Brushed Black Chrome	32512340	693,00	838,53
mat zwart	32512670	646,65	782,45
mat wit	32512700	646,65	782,45
Polished Gold Optic	32512990	693,00	838,53

AirPower · EcoSmart · Comfort Zone · Quick Clean

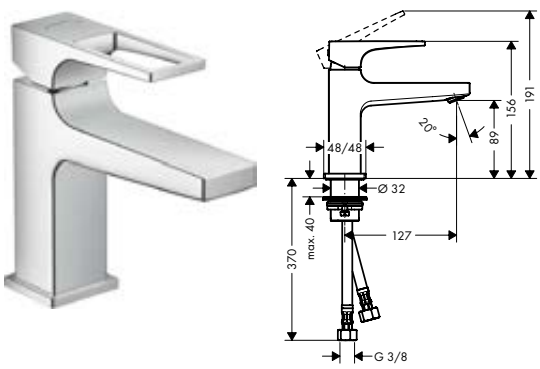

Metropol ééngreeps fonteinmengkraan 100 met beugelgreep en Push-Open afvoer

- ComfortZone 100
- vaste uitloop
- voorsprong uitloop 127 mm
- straalsoort: normale straal
- max. waterdoorstroom bij 3 bar: 5 l/min
- duurzaam keramisch kardoes
- incl. PushOpen G 1 ¼ wastegarnituur
- Materiaal afvoergarnituur: metaal

chroom	74500000	327,30	396,03

AirPower · EcoSmart · Comfort Zone · Quick Clean

Maten bij maattekeningen worden aangeduid in mm. Prijs- en modelwijzigingen voorbehouden.

*Check van tevoren of dit product in de Special Finish van uw keuze beschikbaar is.

	Oppervlak	Art. Nr.	excl. BTW	incl. BTW



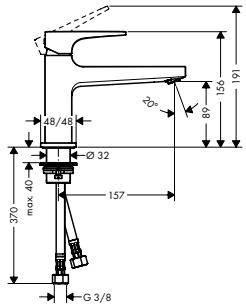

Metropol ééngreeps wastafelmengkraan 100 met beugelgreep en Push-Open afvoer

- ComfortZone 100
- vaste uitloop
- voorsprong uitloop 157 mm
- straalsoort: normale straal
- max. waterdoorstroom bij 3 bar: 5 l/min
- duurzaam keramisch kardoes
- incl. PushOpen G 1 ¼ wastegarnituur
- Materiaal afvoergarnituur: metaal

chroom	74502000	333,70	403,78

AirPower · EcoSmart · Comfort Zone · Quick Clean



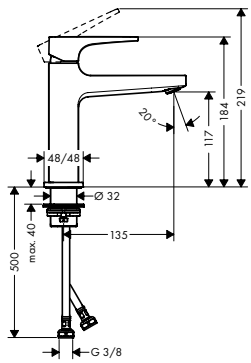

Metropol ééngreeps wastafelmengkraan 110 met Push-Open afvoer

- ComfortZone 110
- vaste uitloop
- voorsprong uitloop 135 mm
- straalsoort: normale straal
- max. waterdoorstroom bij 3 bar: 5 l/min
- duurzaam keramisch kardoes
- incl. PushOpen G 1 ¼ wastegarnituur
- Materiaal afvoergarnituur: metaal

chroom	74507000	359,30	434,75

AirPower · EcoSmart · Comfort Zone · Quick Clean

Alternatieve producten

· **Metropol** ééngreeps wastafelmengkraan 110 met beugelgreep met trekwaste	chroom	74506000	353,10	427,25

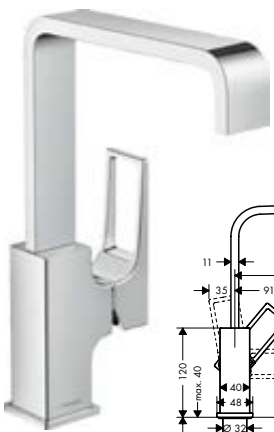

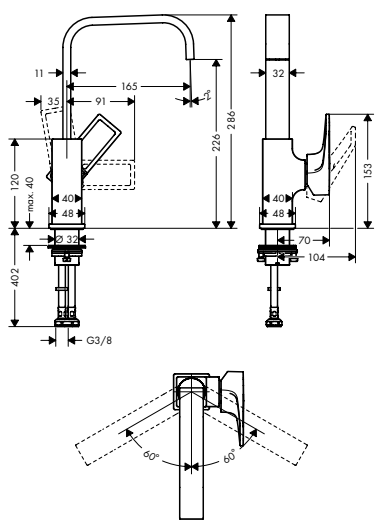

Metropol ééngreeps wastafelmengkraan 230 met beugelgreep en Push-Open afvoer

- ComfortZone 230
- met draaibare uitloop
- voorsprong uitloop 165 mm
- met draaibare uitloop van 120° voor meer bewegingsvrijheid
- straalsoort: normale straal
- max. waterdoorstroom bij 3 bar: 5 l/min
- duurzaam keramisch kardoes
- incl. PushOpen G 1 ¼ wastegarnituur
- Materiaal afvoergarnituur: metaal
- de greep bevindt zich onderaan aan de zijkant van de kraan (niet geschikt voor waskommen)

chroom	74511000	474,90	574,63

AirPower · EcoSmart · Comfort Zone

Alternatieve producten

· **Metropol** ééngreeps wastafelmengkraan 230 met rechte greep en Push-Open afvoer	chroom	32511000	449,30	543,65
	Brushed Bronze	32511140	646,75	782,57
	Brushed Black Chrome	32511340	646,75	782,57
	mat zwart	32511670	603,70	730,48
	mat wit	32511700	603,70	730,48
	Polished Gold Optic	32511990	646,75	782,57

Maten bij maattekeningen worden aangeduid in mm. Prijs- en modelwijzigingen voorbehouden.

*Check van tevoren of dit product in de Special Finish van uw keuze beschikbaar is.

	Oppervlak	Art. Nr.	excl. BTW	incl. BTW



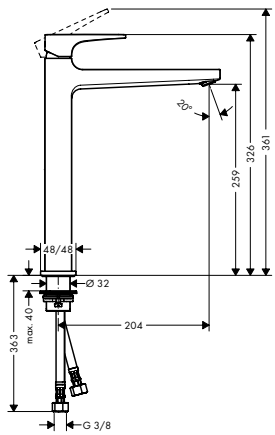

Metropol ééngreeps wastafelmengkraan 260 met beugelgreep en Push-Open afvoer

- ComfortZone 260
- vaste uitloop
- voorsprong uitloop 204 mm
- straalsoort: normale straal
- max. waterdoorstroom bij 3 bar: 5 l/min
- duurzaam keramisch kardoes
- incl. PushOpen G 1 ¼ wastegarnituur
- Materiaal afvoergarnituur: metaal

Oppervlak	Art. Nr.	excl. BTW	incl. BTW
chroom	74512000	487,60	590,00

AirPower · EcoSmart · Comfort Zone · Quick Clean



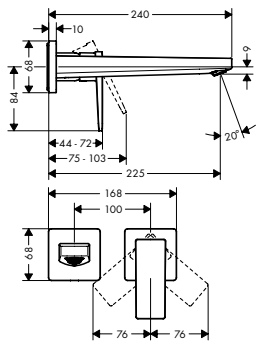

Metropol ééngreeps wastafelmengkraan afbouwdeel met voorsprong 225 mm en afvoerplug

- vaste uitloop
- voorsprong uitloop 225 mm
- straalsoort: normale straal
- max. waterdoorstroom bij 3 bar: 5 l/min
- keramisch kardoes
- zonder wastegarnituur, met afvoerplug (art.nr. 50001)
- Materiaal afvoergarnituur: metaal
- greep kan links of rechts geplaatst worden

Oppervlak	Art. Nr.	excl. BTW	incl. BTW
chroom	32526000	410,70	496,95
Brushed Bronze	32526140	616,05	745,42
Brushed Black Chrome	32526340	616,05	745,42
mat zwart	32526670	574,95	695,69
mat wit	32526700	574,95	695,69
Polished Gold Optic	32526990	616,05	745,42

AirPower · EcoSmart · Quick Clean

Alternatieve maten

	Oppervlak	Art. Nr.	excl. BTW	incl. BTW
· **Metropol** ééngreeps wastafelmengkraan afbouwdeel met voorsprong 165 mm en afvoerplug	chroom	32525000	384,95	465,79

Benodigde onderdelen

	Art. Nr.	excl. BTW	incl. BTW
· inbouwdeel voor ééngreeps wastafelmengkraan wandmontage	13622180	214,50	259,55



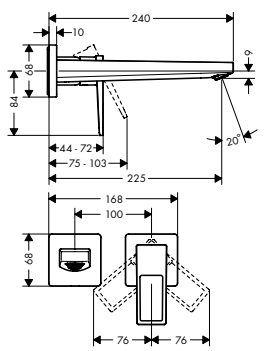

Metropol ééngreeps wastafelmengkraan met beugelgreep afbouwdeel voor wandmontage, plaat, voorsprong 225 mm en afvoerplug

- vaste uitloop
- voorsprong uitloop 225 mm
- straalsoort: normale straal
- max. waterdoorstroom bij 3 bar: 5 l/min
- keramisch kardoes
- zonder wastegarnituur, met afvoerplug (art.nr. 50001)
- Materiaal afvoergarnituur: metaal
- greep kan links of rechts geplaatst worden

Oppervlak	Art. Nr.	excl. BTW	incl. BTW
chroom	74526000	436,45	528,10

AirPower · EcoSmart · Quick Clean

Alternatieve maten

	Oppervlak	Art. Nr.	excl. BTW	incl. BTW
· **Metropol** ééngreeps wastafelmengkraan met beugelgreep afbouwdeel voor wandmontage, plaat, voorsprong 165 mm en afvoerplug	chroom	74525000	410,70	496,95

Benodigde onderdelen

	Art. Nr.	excl. BTW	incl. BTW
· inbouwdeel voor ééngreeps wastafelmengkraan wandmontage	13622180	214,50	259,55

Maten bij maattekeningen worden aangeduid in mm. Prijs- en modelwijzigingen voorbehouden.

*Check van tevoren of dit product in de Special Finish van uw keuze beschikbaar is.

	Oppervlak	Art. Nr.	excl. BTW	incl. BTW



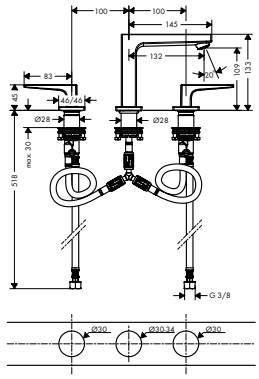

Metropol 3-gats wastafelmengkraan 110 met rechte greep en Push-Open afvoer

- ComfortZone 110
- vaste uitloop
- voorsprong uitloop 132 mm
- max. waterdoorstroom bij 3 bar: 5 l/min
- keramische bovendelen warm/koud 90°
- incl. PushOpen G 1 ¼ wastegarnituur
- Materiaal afvoergarnituur: metaal

chroom	32514000	430,00	520,30

AirPower · EcoSmart · Comfort Zone · Quick Clean

Alternatieve producten

· **Metropol** 3-gats wastafelmengkraan 110 met beugelgreep en Push-Open afvoer	chroom	74514000	455,75	551,46



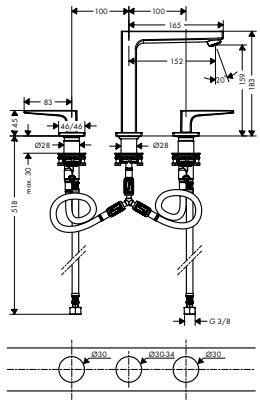

Metropol 3-gats wastafelmengkraan 160 met rechte greep en Push-Open afvoer

- ComfortZone 160
- vaste uitloop
- voorsprong uitloop 152 mm
- max. waterdoorstroom bij 3 bar: 5 l/min
- keramische bovendelen warm/koud 90°
- incl. PushOpen G 1 ¼ wastegarnituur
- Materiaal afvoergarnituur: metaal

chroom	32515000	449,30	543,65
Brushed Bronze	32515140	673,80	815,30
Brushed Black Chrome	32515340	673,80	815,30
mat zwart	32515670	628,90	760,97
mat wit	32515700	628,90	760,97
Polished Gold Optic	32515990	673,80	815,30

AirPower · EcoSmart · Comfort Zone · Quick Clean

Alternatieve producten

· **Metropol** 3-gats wastafelmengkraan 160 met beugelgreep en Push-Open afvoer	chroom	74515000	474,90	574,63



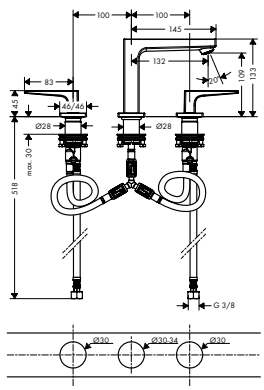

Metropol 3-gats wastafelmengkraan 110 met beugelgreep en Push-Open afvoer

- ComfortZone 110
- vaste uitloop
- voorsprong uitloop 132 mm
- max. waterdoorstroom bij 3 bar: 5 l/min
- keramische bovendelen warm/koud 90°
- incl. PushOpen G 1 ¼ wastegarnituur
- Materiaal afvoergarnituur: metaal

chroom	74514000	455,75	551,46

AirPower · EcoSmart · Comfort Zone · Quick Clean

Alternatieve producten

· **Metropol** 3-gats wastafelmengkraan 110 met rechte greep en Push-Open afvoer	chroom	32514000	430,00	520,30

Maten bij maattekeningen worden aangeduid in mm. Prijs- en modelwijzigingen voorbehouden.

*Check van tevoren of dit product in de Special Finish van uw keuze beschikbaar is.

	Oppervlak	Art. Nr.	excl. BTW	incl. BTW



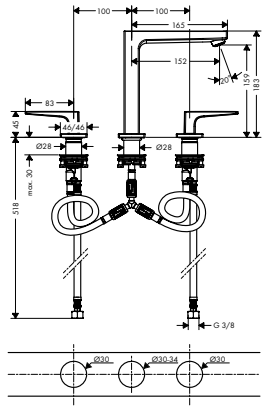

Metropol 3-gats wastafelmengkraan 160 met beugelgreep en Push-Open afvoer

- ComfortZone 160
- vaste uitloop
- voorsprong uitloop 152 mm
- max. waterdoorstroom bij 3 bar: 5 l/min
- keramische bovendelen warm/koud 90°
- incl. PushOpen G 1 ¼ wastegarnituur
- Materiaal afvoergarnituur: metaal

	Oppervlak	Art. Nr.	excl. BTW	incl. BTW
	chroom	74515000	474,90	574,63

Alternatieve producten

- **Metropol** 3-gats wastafelmengkraan 160 met rechte greep en Push-Open afvoer

chroom	32515000	449,30	543,65
Brushed Bronze	32515140	673,80	815,30
Brushed Black Chrome	32515340	673,80	815,30
mat zwart	32515670	628,90	760,97
mat wit	32515700	628,90	760,97
Polished Gold Optic	32515990	673,80	815,30



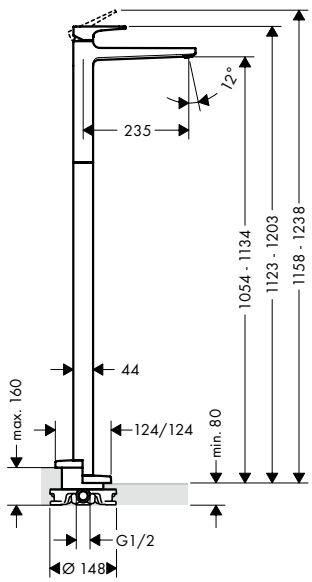

Metropol ééngreeps wastafelmengkraan vloergemonteerd met rechte greep zonder afvoer

- vaste uitloop
- voorsprong uitloop 235 mm
- straalsoort: normale straal
- max. waterdoorstroom bij 3 bar: 5 l/min
- keramisch kardoes

	Oppervlak	Art. Nr.	excl. BTW	incl. BTW
	chroom	32530000	1.347,60	1.630,60

Alternatieve producten

- **Metropol** ééngreeps wastafelmengkraan vloergemonteerd met beugelgreep zonder afvoer

chroom	74530000	1.373,25	1.661,63

Benodigde onderdelen

- inbouwdeel voor vloergemonteerde kranen

	10452180	506,40	612,74

Bijpassende onderdelen

- Dichtmanchet voor vloergemonteerde badmengkraan

	96441000	122,10	147,74



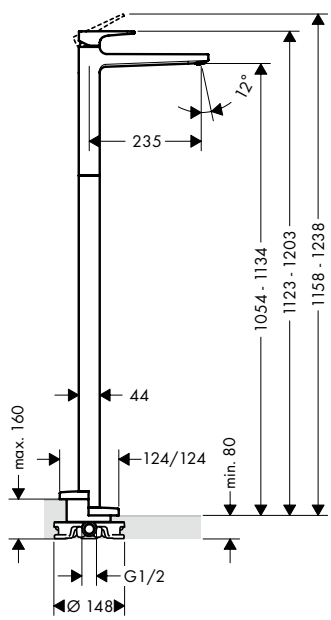

Metropol ééngreeps wastafelmengkraan vloergemonteerd met beugelgreep zonder afvoer

- vaste uitloop
- voorsprong uitloop 235 mm
- straalsoort: normale straal
- max. waterdoorstroom bij 3 bar: 5 l/min
- keramisch kardoes

	Oppervlak	Art. Nr.	excl. BTW	incl. BTW
	chroom	74530000	1.373,25	1.661,63

Alternatieve producten

- **Metropol** ééngreeps wastafelmengkraan vloergemonteerd met rechte greep zonder afvoer

chroom	32530000	1.347,60	1.630,60

Benodigde onderdelen

- inbouwdeel voor vloergemonteerde kranen

	10452180	506,40	612,74

Bijpassende onderdelen

- Dichtmanchet voor vloergemonteerde badmengkraan

	96441000	122,10	147,74

Maten bij maattekeningen worden aangeduid in mm. Prijs- en modelwijzigingen voorbehouden.

*Check van tevoren of dit product in de Special Finish van uw keuze beschikbaar is.

Bidet



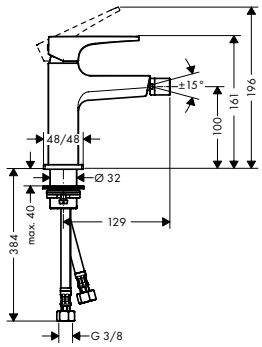

Metropol ééngreeps bidetmengkraan mer push-open afvoergarnituur

- ééngreeps bidetmengkraan, afvoergarnituur
- voorsprong uitloop 129 mm
- perlator met kogelgewricht
- straalsoort: laminaire straal
- max. waterdoorstroom bij 3 bar: 7,2 l/min
- keramisch kardoes
- SafetyFunctie maximale warm water temperatuur vooraf instelbaar

Oppervlak	Art. Nr.	excl. BTW	incl. BTW
chroom	32520000	423,55	512,50
Brushed Bronze	32520140	635,45	768,89
Brushed Black Chrome	32520340	635,45	768,89
mat zwart	32520670	592,95	717,47
mat wit	32520700	592,95	717,47
Polished Gold Optic	32520990	635,45	768,89

AirPower

Alternatieve producten

- **Metropol** ééngreeps bidetmengkraan met beugelgreep push-open afvoergarnituur

chroom	74520000	449,30	543,65



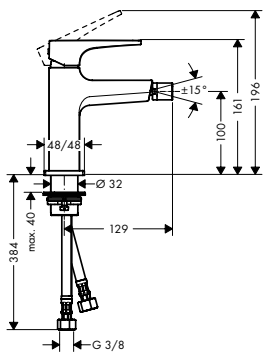

Metropol ééngreeps bidetmengkraan met beugelgreep push-open afvoergarnituur

- ééngreeps bidetmengkraan, afvoergarnituur
- voorsprong uitloop 129 mm
- perlator met kogelgewricht
- straalsoort: laminaire straal
- max. waterdoorstroom bij 3 bar: 7,2 l/min
- keramisch kardoes
- SafetyFunctie maximale warm water temperatuur vooraf instelbaar

chroom	74520000	449,30	543,65

AirPower

Alternatieve producten

- **Metropol** ééngreeps bidetmengkraan mer push-open afvoergarnituur

chroom	32520000	423,55	512,50
Brushed Bronze	32520140	635,45	768,89
Brushed Black Chrome	32520340	635,45	768,89
mat zwart	32520670	592,95	717,47
mat wit	32520700	592,95	717,47
Polished Gold Optic	32520990	635,45	768,89



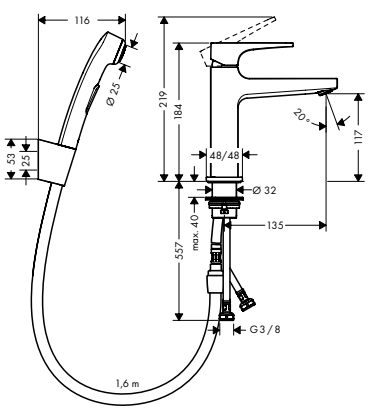

Metropol ééngreeps wastafelmengkraan rechte greep met bidette handdouche en doucheslang 160 cm

- ComfortZone 110
- voorsprong uitloop 135 mm
- max. waterdoorstroom bij 3 bar: 5 l/min
- keramisch kardoes
- incl. PushOpen G 1 ¼ wastegarnituur
- Materiaal afvoergarnituur: metaal

chroom	32522000	430,00	520,30

AirPower EcoSmart Comfort Zone Quick Clean

Maten bij maattekeningen worden aangeduid in mm. Prijs- en modelwijzigingen voorbehouden.

*Check van tevoren of dit product in de Special Finish van uw keuze beschikbaar is.

	Oppervlak	Art. Nr.	excl. BTW	incl. BTW



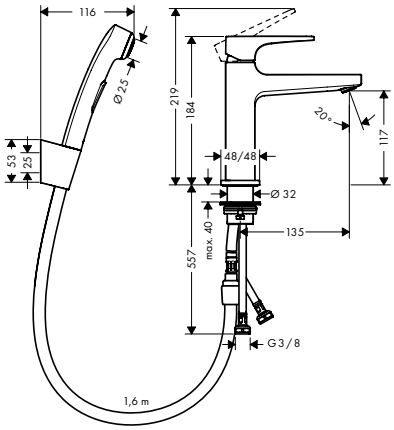

Metropol ééngreeps bidetmengkraan met handdouche en doucheslang 160 cm

- ComfortZone 110
- voorsprong uitloop 135 mm
- max. waterdoorstroom bij 3 bar: 5 l/min
- keramisch kardoes
- incl. PushOpen G 1 ¼ wastegarnituur
- Materiaal afvoergarnituur: metaal

Oppervlak	Art. Nr.	excl. BTW	incl. BTW
chroom	74522000	455,75	551,46

AirPower · EcoSmart · Comfort Zone · Quick Clean

Bad

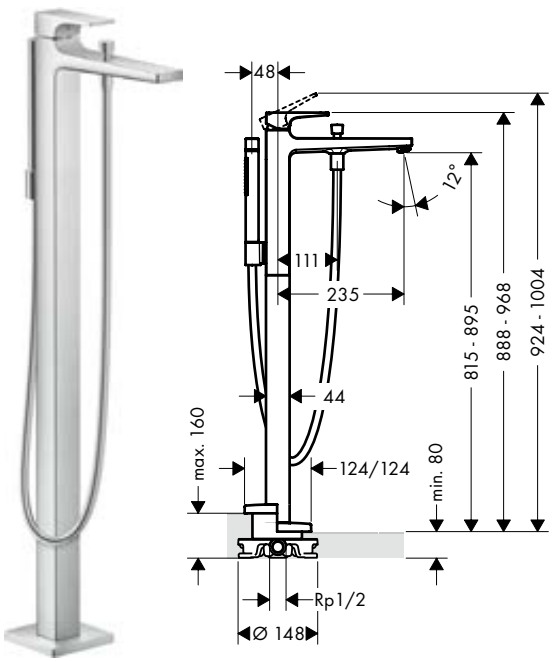

Metropol ééngreeps badmengkraan vloergemonteerd met rechte greep

- Bestaat verder uit: ééngreeps badmengkraan vrijstaand, staafhanddouche, doucheslang, douchehouder
- voorsprong uitloop 235 mm
- inbouwmontage
- Straalsoort kraan: normale straal
- Straalsoort handdouche: Rain krachtige regenstraal, MonoRain
- max. waterdoorstroom bij 3 bar: 20 l/min
- keramisch kardoes
- SafetyFunctie instelbare heetwaterbegrenzing
- omstelling met automatische reset

chroom	32532000	1.989,30	2.407,05
Brushed Bronze	32532140	2.984,05	3.610,70
Brushed Black Chrome	32532340	2.984,05	3.610,70
mat zwart	32532670	2.785,05	3.369,91
mat wit	32532700	2.785,05	3.369,91
Polished Gold Optic	32532990	2.984,05	3.610,70

AirPower · Quick Clean

Bestaat verder uit:
- **AXOR Starck** doucheslang metallic effect 1.25 m (# 28282000)
- **AXOR ShowerSolutions** staafhanddouche (# 28532000)

Alternatieve producten

· **Metropol** ééngreeps badmengkraan vloergemonteerd met beugelgreep	chroom	74532000	2.014,95	2.438,09

Benodigde onderdelen

· inbouwdeel voor vloergemonteerde kranen	10452180	506,40	612,74

Bijpassende onderdelen

· Dichtmanchet voor vloergemonteerde badmengkraan	96441000	122,10	147,74

Maten bij maattekeningen worden aangeduid in mm. Prijs- en modelwijzigingen voorbehouden.

*Check van tevoren of dit product in de Special Finish van uw keuze beschikbaar is.

	Oppervlak	Art. Nr.	excl. BTW	incl. BTW



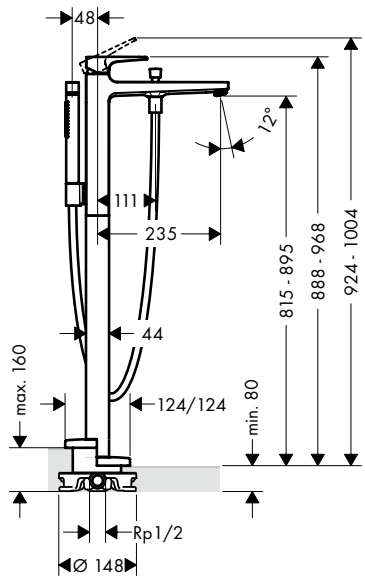

Metropol ééngreeps badmengkraan vloergemonteerd met beugelgreep

- Bestaat verder uit: ééngreeps badmengkraan vrijstaand, staafhanddouche, doucheslang, douchehouder
- voorsprong uitloop 235 mm
- inbouwmontage
- Straalsoort kraan: normale straal
- Straalsoort handdouche: Rain krachtige regenstraal, MonoRain
- keramisch kardoes
- SafetyFunctie instelbare heetwaterbegrenzing
- omstelling met automatische reset

chroom	74532000	2.014,95	2.438,09

Bestaat verder uit:
- **AXOR Starck** doucheslang metallic effect 1.25 m (# 28282000)
- **AXOR ShowerSolutions** staafhanddouche (# 28532000)

Alternatieve producten
- **Metropol** ééngreeps badmengkraan vloergemonteerd met rechte greep

chroom	32532000	1.989,30	2.407,05
Brushed Bronze	32532140	2.984,05	3.610,70
Brushed Black Chrome	32532340	2.984,05	3.610,70
mat zwart	32532670	2.785,05	3.369,91
mat wit	32532700	2.785,05	3.369,91
Polished Gold Optic	32532990	2.984,05	3.610,70

Benodigde onderdelen
- inbouwdeel voor vloergemonteerde kranen — 10452180 — 506,40 — 612,74

Bijpassende onderdelen
- Dichtmanchet voor vloergemonteerde badmengkraan — 96441000 — 122,10 — 147,74



Metropol ééngreeps badmengkraan opbouw

- voorsprong uitloop 180 mm
- incl. s-koppelingen en rozetten
- hartafstand 150 mm ± 12 mm
- Straalsoort kraan: normale straal
- keramisch kardoes
- SafetyFunctie instelbare heetwaterbegrenzing
- omstelling met automatische reset
- met geïntegreerde zekerheidscombinatie EN1717

chroom	32540000	398,05	481,64
Brushed Bronze	32540140	596,90	722,25
Brushed Black Chrome	32540340	596,90	722,25
mat zwart	32540670	557,15	674,15
mat wit	32540700	557,15	674,15
Polished Gold Optic	32540990	596,90	722,25

Alternatieve producten
- **Metropol** ééngreeps badmengkraan opbouw met beugelgreep — chroom — 74540000 — 423,55 — 512,50

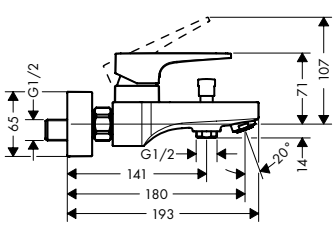

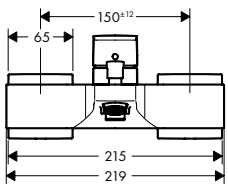

Maten bij maattekeningen worden aangeduid in mm. Prijs- en modelwijzigingen voorbehouden.

*Check van tevoren of dit product in de Special Finish van uw keuze beschikbaar is.



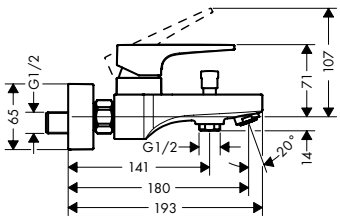

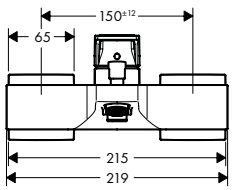

	Oppervlak	Art. Nr.	excl. BTW	incl. BTW
Metropol ééngreeps badmengkraan opbouw met beugelgreep	chroom	74540000	423,55	512,50

AirPower Quick Clean

- voorsprong uitloop 180 mm
- incl. s-koppelingen en rozetten
- hartafstand 150 mm ± 12 mm
- Straalsoort kraan: normale straal
- keramisch kardoes
- SafetyFunctie instelbare heetwaterbegrenzing
- omstelling met automatische reset
- met geïntegreerde zekerheidscombinatie EN1717

Alternatieve producten

· **Metropol** ééngreeps badmengkraan opbouw	chroom	32540000	398,05	481,64
	Brushed Bronze	32540140	596,90	722,25
	Brushed Black Chrome	32540340	596,90	722,25
	mat zwart	32540670	557,15	674,15
	mat wit	32540700	557,15	674,15
	Polished Gold Optic	32540990	596,90	722,25



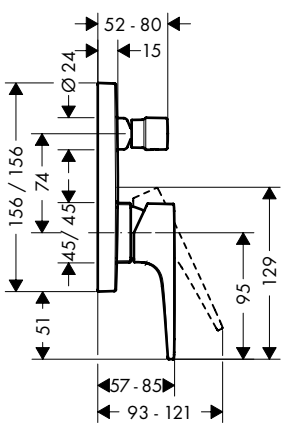

Metropol ééngreeps badmengkraan afbouwdeel met rechte greep	chroom	32545000	269,45	326,03
	Brushed Bronze	32545140	404,25	489,14
	Brushed Black Chrome	32545340	404,25	489,14
	mat zwart	32545670	377,45	456,71
	mat wit	32545700	377,45	456,71
	Polished Gold Optic	32545990	404,25	489,14

- inbouwmontage
- waterdoorstroom bovenuitgang: 21 l/ min
- waterdoorstroom onderuitgang: 29 l/ min
- keramisch kardoes
- SafetyFunctie instelbare heetwaterbegrenzing
- omstelling met automatische reset

Alternatieve producten

· **Metropol** ééngreeps badmengkraan afbouwdeel met rechte greep en zekerheidscombinatie	chroom	32546000	384,95	465,79
	Brushed Bronze	32546140	577,60	698,90
	Brushed Black Chrome	32546340	577,60	698,90
	mat zwart	32546670	539,00	652,19
	mat wit	32546700	539,00	652,19
	Polished Gold Optic	32546990	577,60	698,90
· **Metropol** ééngreeps badmengkraan afbouwdeel met beugelgreep	chroom	74545000	295,20	357,19

Benodigde onderdelen

· inbouwdeel iBox Universal	01800180	132,05	159,78

Bijpassende onderdelen

· **ShowerSelect** Opvulrozet voor iBox universal	chroom	13593000	49,55	59,96
	Brushed Bronze	13593140	74,90	90,63
	Brushed Black Chrome	13593340	74,90	90,63
	mat zwart	13593670	70,65	85,49
	mat wit	13593700	70,65	85,49
	Polished Gold Optic	13593990	74,90	90,63

Maten bij maattekeningen worden aangeduid in mm. Prijs- en modelwijzigingen voorbehouden.

*Check van tevoren of dit product in de Special Finish van uw keuze beschikbaar is.

	Oppervlak	Art. Nr.	excl. BTW	incl. BTW
 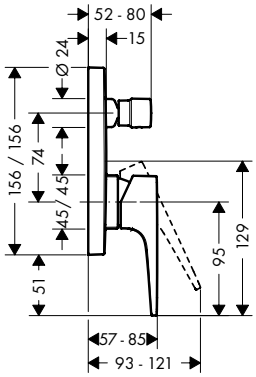				
Metropol ééngreeps badmengkraan afbouwdeel met beugelgreep · inbouwmontage · waterdoorstroom bovenuitgang: 21 l/min · waterdoorstroom onderuitgang: 29 l/min · keramisch kardoes · SafetyFunctie instelbare heetwaterbegrenzing · omstelling met automatische reset	chroom	74545000	295,20	357,19
Alternatieve producten				
· **Metropol** ééngreeps badmengkraan afbouwdeel met beugelgreep en zekerheidscombinatie	chroom	74546000	410,70	496,95
· **Metropol** ééngreeps badmengkraan afbouwdeel met rechte greep	chroom	32545000	269,45	326,03
	Brushed Bronze	32545140	404,25	489,14
	Brushed Black Chrome	32545340	404,25	489,14
	mat zwart	32545670	377,45	456,71
	mat wit	32545700	377,45	456,71
	Polished Gold Optic	32545990	404,25	489,14
Benodigde onderdelen				
· inbouwdeel iBox Universal		01800180	132,05	159,78
Bijpassende onderdelen				
· **ShowerSelect** Opvulrozet voor iBox universal	chroom	13593000	49,55	59,96
 				
ShowerSelect Opvulrozet voor iBox universal · voor montage tussen tegels en afbouwdeel · geschikt voor alle afbouwdelen douche- en badsets Ø 150 mm · diameter 157 mm · 22 mm	chroom	13593000	49,55	59,96
	Brushed Bronze	13593140	74,90	90,63
	Brushed Black Chrome	13593340	74,90	90,63
	mat zwart	13593670	70,65	85,49
	mat wit	13593700	70,65	85,49
	Polished Gold Optic	13593990	74,90	90,63
 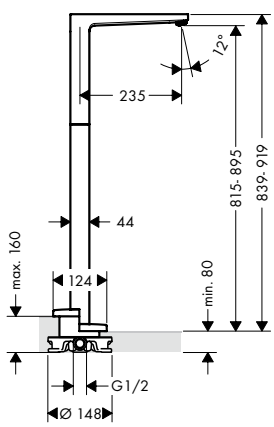				
Metropol baduitloop vloergemonteerd · voorsprong uitloop 235 mm · vrijstaande montage · max. waterdoorstroom bij 3 bar: 21 l/min · normale straal	chroom	32531000	1.026,75	1.242,37
Benodigde onderdelen				
· inbouwdeel voor vloergemonteerde kranen		10452180	506,40	612,74
Bijpassende onderdelen				
· Dichtmanchet voor vloergemonteerde badmengkraan		96441000	122,10	147,74
 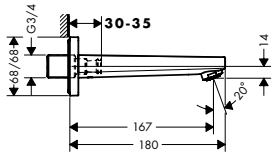				
Metropol baduitloop · voorsprong uitloop 167,5 mm · wandmontage · max. waterdoorstroom bij 3 bar: 21 l/min · normale straal	chroom	32542000	256,75	310,67

Maten bij maattekeningen worden aangeduid in mm. Prijs- en modelwijzigingen voorbehouden.

*Check van tevoren of dit product in de Special Finish van uw keuze beschikbaar is.

	Oppervlak	Art. Nr.	excl. BTW	incl. BTW
Metropol baduitloop · voorsprong uitloop 185 mm · wandmontage · max. waterdoorstroom bij 3 bar: 21 l/min · RainFlow brede watervalstraal	chroom	32543000	384,95	465,79
	Brushed Bronze	32543140	577,60	698,90
	Brushed Black Chrome	32543340	577,60	698,90
	mat zwart	32543670	539,00	652,19
	mat wit	32543700	539,00	652,19
	Polished Gold Optic	32543990	577,60	698,90
			AirPower	Quick Clean
Metropol tweegats badrandmengkraan met rechte greep · inbouwmontage · keramisch kardoes · SafetyFunctie instelbare heetwaterbegrenzing	chroom	32548000	320,85	388,23
Alternatieve producten · **Metropol** tweegats badrandmengkraan met beugelgreep	chroom	74548000	346,45	419,20
Benodigde onderdelen · inbouwdeel voor tweegats badrandmengkraan		13159180	233,15	282,11
Metropol tweegats badrandmengkraan met beugelgreep · inbouwmontage · keramisch kardoes · SafetyFunctie instelbare heetwaterbegrenzing	chroom	74548000	346,45	419,20
Alternatieve producten · **Metropol** tweegats badrandmengkraan met rechte greep	chroom	32548000	320,85	388,23
Benodigde onderdelen · inbouwdeel voor tweegats badrandmengkraan		13159180	233,15	282,11

Maten bij maattekeningen worden aangeduid in mm. Prijs- en modelwijzigingen voorbehouden.

*Check van tevoren of dit product in de Special Finish van uw keuze beschikbaar is.

	Oppervlak	Art. Nr.	excl. BTW	incl. BTW
				
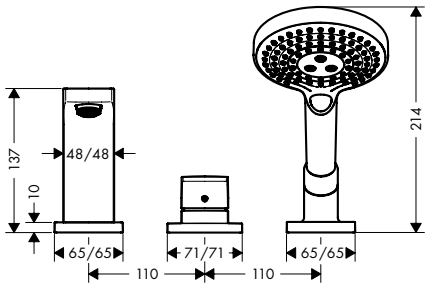				
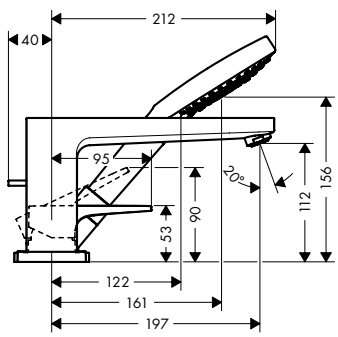				
Metropol driegats badrandmengkraan met rechte greep	chroom	32550000	*770,05*	931,76
· Bestaat verder uit: 3-gats ééngreeps badrandmengkraan, handdouche, douchehouder · voorsprong uitloop 197 mm · inbouwmontage · Straalsoort kraan: normale straal · Straalsoort handdouche: Rain krachtige regenstraal, RainAir volle zachte regenstraal, Whirl intensieve massagestraal · doucheslang max. 1,10 m uittrekbaar · max. waterdoorstroom bij 3 bar: 19 l/ min · keramisch kardoes · SafetyFunctie instelbare heetwaterbegrenzing				
Bestaat verder uit: · **Raindance Select S** handdouche 120 3jet (# 26530000)				
Alternatieve producten				
· **Metropol** driegats badrandmengkraan met beugelgreep	chroom	*74550000*	*795,75*	962,86
Benodigde onderdelen				
· inbouwdeel voor driegats ééngreeps badrandmengkraan		13437180	*774,40*	937,02

	Oppervlak	Art. Nr.	excl. BTW	incl. BTW
				
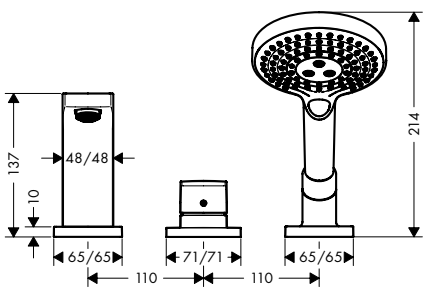				
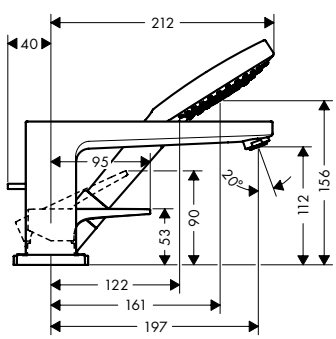				
Metropol driegats badrandmengkraan met beugelgreep	chroom	*74550000*	*795,75*	962,86
· Bestaat verder uit: 3-gats ééngreeps badrandmengkraan, handdouche, douchehouder · voorsprong uitloop 197 mm · inbouwmontage · Straalsoort kraan: normale straal · Straalsoort handdouche: Rain krachtige regenstraal, RainAir volle zachte regenstraal, Whirl intensieve massagestraal · doucheslang max. 1,10 m uittrekbaar · max. waterdoorstroom bij 3 bar: 19 l/ min · keramisch kardoes · SafetyFunctie instelbare heetwaterbegrenzing				
Bestaat verder uit: · **Raindance Select S** handdouche 120 3jet (# 26530000)				
Alternatieve producten				
· **Metropol** driegats badrandmengkraan met rechte greep	chroom	*32550000*	*770,05*	931,76
Benodigde onderdelen				
· inbouwdeel voor driegats ééngreeps badrandmengkraan		13437180	*774,40*	937,02

Maten bij maattekeningen worden aangeduid in mm. Prijs- en modelwijzigingen voorbehouden.

*Check van tevoren of dit product in de Special Finish van uw keuze beschikbaar is.

	Oppervlak	Art. Nr.	excl. BTW	incl. BTW



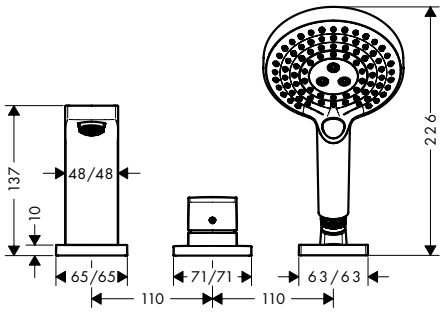

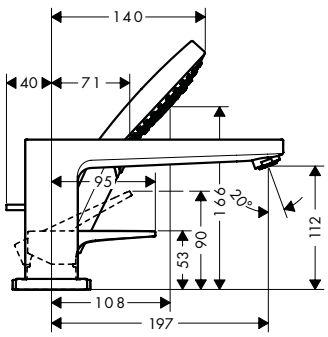

Metropol driegats badrandmengkraan met rechte greep

chroom | 32551000 | *577,70* | 699,02

- Bestaat verder uit: 3-gats ééngreeps badrandmengkraan, handdouche, douchehouder
- voorsprong uitloop 197 mm
- inbouwmontage
- Straalsoort kraan: normale straal
- Straalsoort handdouche: Rain krachtige regenstraal, RainAir volle zachte regenstraal, Whirl intensieve massagestraal
- doucheslang max. 1,60 m uittrekbaar
- max. waterdoorstroom bij 3 bar: 19 l/min
- keramische bovendelen warm/koud 180°
- SafetyFunctie instelbare heetwaterbegrenzing

Bestaat verder uit:
- **Raindance Select S** handdouche 120 3jet (# 26530000)

Benodigde onderdelen

· inbouwdeel voor driegats ééngreeps badrandmengkraan	13439180	391,90	474,20



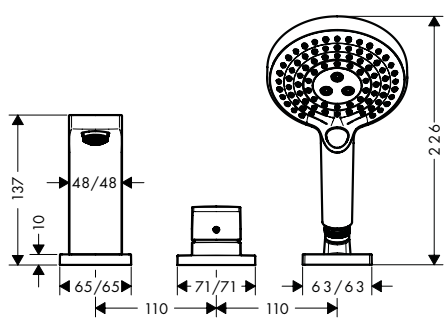

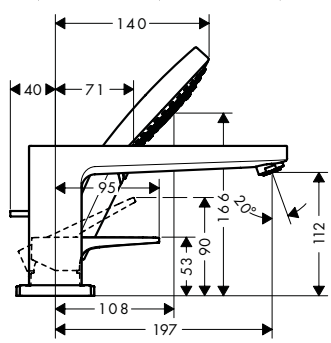

Metropol driegats badrandmengkraan met beugelgreep

chroom | *74551000* | 603,10 | *729,75*

- Bestaat verder uit: 3-gats ééngreeps badrandmengkraan, handdouche, douchehouder, doucheslang
- voorsprong uitloop 197 mm
- inbouwmontage
- Straalsoort kraan: normale straal
- Straalsoort handdouche: Rain krachtige regenstraal, RainAir volle zachte regenstraal, Whirl intensieve massagestraal
- doucheslang max. 1,60 m uittrekbaar
- keramisch kardoes
- SafetyFunctie instelbare heetwaterbegrenzing

Bestaat verder uit:
- **Raindance Select S** handdouche 120 3jet (# 26530000)

Benodigde onderdelen

· inbouwdeel voor driegats ééngreeps badrandmengkraan	13439180	391,90	474,20

Maten bij maattekeningen worden aangeduid in mm. Prijs- en modelwijzigingen voorbehouden.

*Check van tevoren of dit product in de Special Finish van uw keuze beschikbaar is.

	Oppervlak	Art. Nr.	excl. BTW	incl. BTW
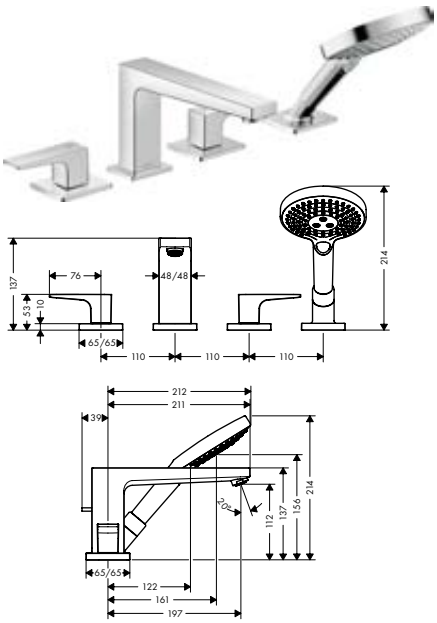	chroom	32552000	770,05	931,76
Metropol viergats badrandmengkraan afbouwdeel met rechte greep · Bestaat verder uit: 4-gats badrandmengkraan, handdouche, douchehouder · voorsprong uitloop 197 mm · inbouwmontage · Straalsoort kraan: normale straal · Straalsoort handdouche: Rain krachtige regenstraal, RainAir volle zachte regenstraal, Whirl intensieve massagestraal · doucheslang max. 1,10 m uittrekbaar · keramische bovendelen warm/koud 90° **Bestaat verder uit:** · **Raindance Select S** handdouche 120 3jet (# 26530000) **Benodigde onderdelen** · inbouwdeel voor viergats badrandmengkraan		13444180	923,50	1.117,44
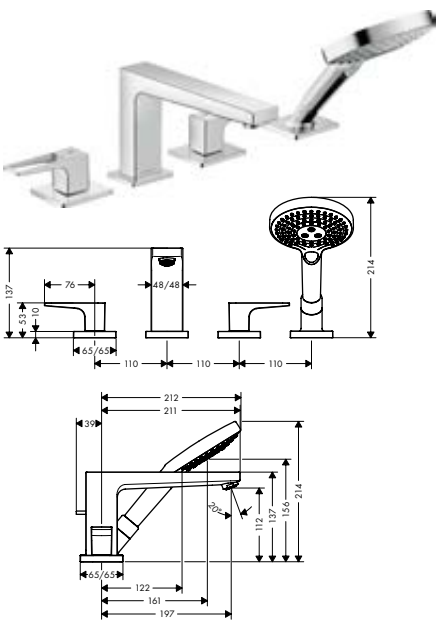	chroom	74552000	795,75	962,86
Metropol viergats badrandmengkraan afbouwdeel met beugelgreep · Bestaat verder uit: 4-gats badrandmengkraan, handdouche, douchehouder · voorsprong uitloop 197 mm · inbouwmontage · Straalsoort kraan: normale straal · Straalsoort handdouche: Rain krachtige regenstraal, RainAir volle zachte regenstraal, Whirl intensieve massagestraal · doucheslang max. 1,10 m uittrekbaar · keramische bovendelen warm/koud 90° **Bestaat verder uit:** · **Raindance Select S** handdouche 120 3jet (# 26530000) **Benodigde onderdelen** · inbouwdeel voor viergats badrandmengkraan		13444180	923,50	1.117,44
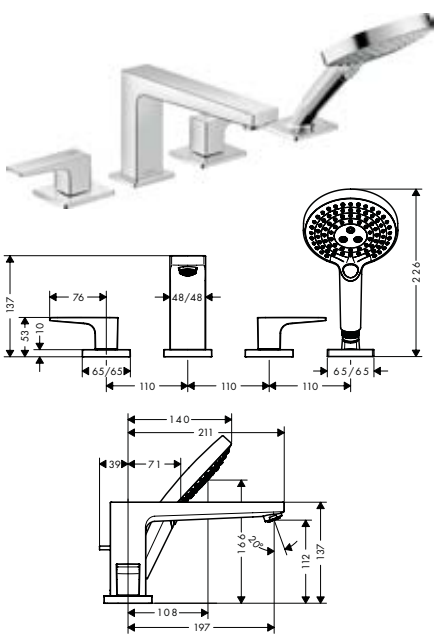	chroom	32553000	577,70	699,02
Metropol viergats badrandmengkraan afbouwdeel met rechte greep · Bestaat verder uit: 4-gats badrandmengkraan, handdouche, douchehouder · voorsprong uitloop 197 mm · inbouwmontage · Straalsoort kraan: normale straal · Straalsoort handdouche: Rain krachtige regenstraal, RainAir volle zachte regenstraal, Whirl intensieve massagestraal · doucheslang max. 1,60 m uittrekbaar · keramische bovendelen warm/koud 90° **Bestaat verder uit:** · **Raindance Select S** handdouche 120 3jet (# 26530000) **Benodigde onderdelen** · inbouwdeel voor badrandmengkraan		13244180	303,95	367,78

Maten bij maattekeningen worden aangeduid in mm. Prijs- en modelwijzigingen voorbehouden.

*Check van tevoren of dit product in de Special Finish van uw keuze beschikbaar is.

	Oppervlak	Art. Nr.	excl. BTW	incl. BTW



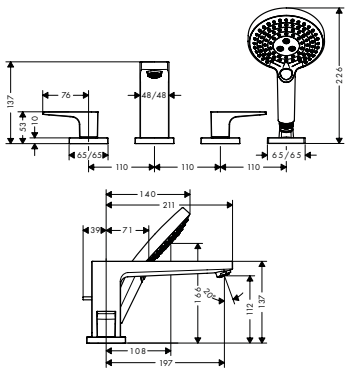

Metropol viergats badrandmengkraan afbouwdeel met beugelgreep

- Bestaat verder uit: 4-gats badrandmengkraan, handdouche, douchehouder
- voorsprong uitloop 197 mm
- inbouwmontage
- Straalsoort kraan: normale straal
- Straalsoort handdouche: Rain krachtige regenstraal, RainAir volle zachte regenstraal, Whirl intensieve massagestraal
- doucheslang max. 1,60 m uittrekbaar
- keramische bovendelen warm/koud 90°

chroom	74553000	603,10	729,75

AirPower Quick Clean

Bestaat verder uit:

- **Raindance Select S** handdouche 120 3jet (# 26530000)

Benodigde onderdelen

inbouwdeel voor badrandmengkraan	13244180	303,95	367,78

Douche



Metropol ééngreeps douchemengkraan opbouw met rechte greep

- geschikt voor 1 functie
- installatie met hartafstand 150 mm ± 12 mm
- max. waterdoorstroom bij 3 bar: 16 l/ min
- duurzame keramisch kardoes
- minimale bedrijfsdruk: 1 bar
- maximale bedrijfsdruk: 10 bar
- SafetyFunctie maximale warm water temperatuur vooraf instelbaar
- terugslagklep
- G ½ slangaansluiting (universeel)

chroom	32560000	269,45	326,03
Brushed Bronze	32560140	404,25	489,14
Brushed Black Chrome	32560340	404,25	489,14
mat zwart	32560670	377,45	456,71
mat wit	32560700	377,45	456,71
Polished Gold Optic	32560990	404,25	489,14

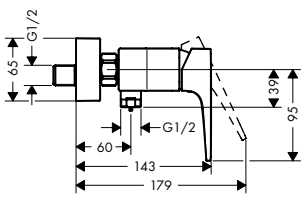

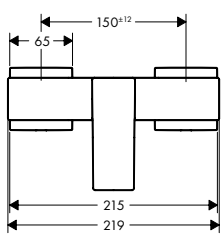

Alternatieve producten

Metropol ééngreeps douchemengkraan opbouw met beugelgreep	chroom	74560000	295,20	357,19

Maten bij maattekeningen worden aangeduid in mm. Prijs- en modelwijzigingen voorbehouden.

*Check van tevoren of dit product in de Special Finish van uw keuze beschikbaar is.



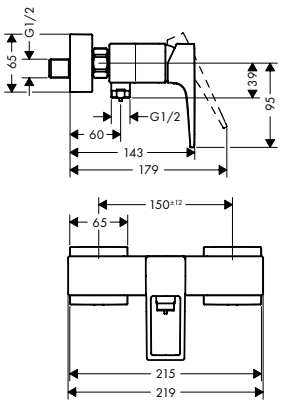

	Oppervlak	Art. Nr.	excl. BTW	incl. BTW
Metropol ééngreeps douchemengkraan opbouw met beugelgreep · geschikt voor 1 functie · installatie met hartafstand 150 mm ± 12 mm · max. waterdoorstroom bij 3 bar: 33 l/min · duurzame keramisch kardoes · minimale bedrijfsdruk: 1 bar · maximale bedrijfsdruk: 10 bar · SafetyFunctie maximale warm water temperatuur vooraf instelbaar · terugslagklep · G ½ slangaansluiting (universeel)	chroom	74560000	295,20	357,19
Alternatieve producten				
· **Metropol** ééngreeps douchemengkraan opbouw met rechte greep	chroom	32560000	269,45	326,03
	Brushed Bronze	32560140	404,25	489,14
	Brushed Black Chrome	32560340	404,25	489,14
	mat zwart	32560670	377,45	456,71
	mat wit	32560700	377,45	456,71
	Polished Gold Optic	32560990	404,25	489,14



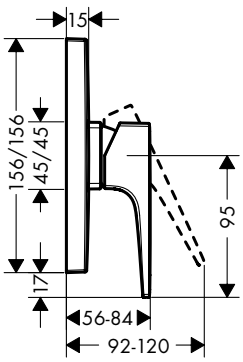

Metropol ééngreeps douchemengkraan afbouwdeel met rechte greep · geschikt voor 1 functie · max. waterdoorstroom bij 3 bar: 29,3 l/min · duurzame keramisch kardoes · minimale bedrijfsdruk: 1 bar · maximale bedrijfsdruk: 10 bar · SafetyFunctie maximale warm water temperatuur vooraf instelbaar	chroom	32565000	250,40	302,98
	Brushed Bronze	32565140	375,45	454,29
	Brushed Black Chrome	32565340	375,45	454,29
	mat zwart	32565670	350,55	424,17
	mat wit	32565700	350,55	424,17
	Polished Gold Optic	32565990	375,45	454,29
Alternatieve producten				
· **Metropol** ééngreeps douchemengkraan afbouwdeel met beugelgreep	chroom	74565000	275,90	333,84
Benodigde onderdelen				
· inbouwdeel iBox Universal		01800180	132,05	159,78
Bijpassende onderdelen				
· **ShowerSelect** Opvulrozet voor iBox universal	chroom	13593000	49,55	59,96
	Brushed Bronze	13593140	74,90	90,63
	Brushed Black Chrome	13593340	74,90	90,63
	mat zwart	13593670	70,65	85,49
	mat wit	13593700	70,65	85,49
	Polished Gold Optic	13593990	74,90	90,63

Maten bij maattekeningen worden aangeduid in mm. Prijs- en modelwijzigingen voorbehouden.

*Check van tevoren of dit product in de Special Finish van uw keuze beschikbaar is.

	Oppervlak	Art. Nr.	excl. BTW	incl. BTW
Metropol ééngreeps douchemengkraan afbouwdeel met beugelgreep	chroom	74565000	275,90	333,84



- geschikt voor 1 functie
- max. waterdoorstroom bij 3 bar: 29,3 l/min
- duurzame keramisch kardoes
- minimale bedrijfsdruk: 1 bar
- maximale bedrijfsdruk: 10 bar
- SafetyFunctie maximale warm water temperatuur vooraf instelbaar

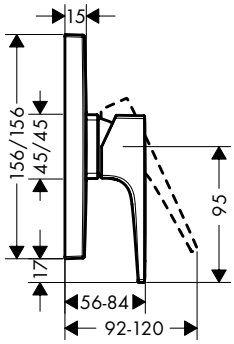

Alternatieve producten

· **Metropol** ééngreeps douchemengkraan afbouwdeel met rechte greep	chroom	32565000	250,40	302,98
	Brushed Bronze	32565140	375,45	454,29
	Brushed Black Chrome	32565340	375,45	454,29
	mat zwart	32565670	350,55	424,17
	mat wit	32565700	350,55	424,17
	Polished Gold Optic	32565990	375,45	454,29

Benodigde onderdelen

· inbouwdeel iBox Universal		01800180	132,05	159,78

Bijpassende onderdelen

· **ShowerSelect** Opvulrozet voor iBox universal	chroom	13593000	49,55	59,96





ShowerSelect Opvulrozet voor iBox universal	chroom	13593000	49,55	59,96
	Brushed Bronze	13593140	74,90	90,63
	Brushed Black Chrome	13593340	74,90	90,63
	mat zwart	13593670	70,65	85,49
	mat wit	13593700	70,65	85,49
	Polished Gold Optic	13593990	74,90	90,63

- voor montage tussen tegels en afbouwdeel
- geschikt voor alle afbouwdelen douche- en badsets Ø 150 mm
- diameter 157 mm
- 22 mm

Maten bij maattekeningen worden aangeduid in mm. Prijs- en modelwijzigingen voorbehouden.

*Check van tevoren of dit product in de Special Finish van uw keuze beschikbaar is.

Metris®



Metris pagina 310 

Metris S pagina 316 

Wastafel

	Oppervlak	Art. Nr.	excl. BTW	incl. BTW



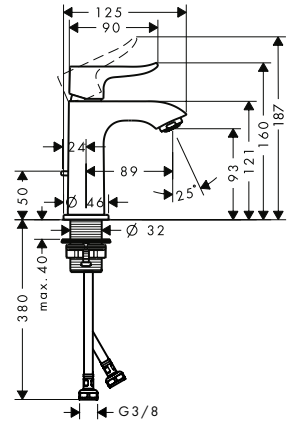

Metris ééngreeps fonteinmengkraan 100 met trekwaste

- ComfortZone 100
- vaste uitloop
- voorsprong uitloop 89 mm
- straalsoort: normale straal
- max. waterdoorstroom bij 3 bar: 5 l/min
- duurzaam keramisch kardoes
- incl. G 1 ¼ afvoergarnituur met trekstang
- Materiaal afvoergarnituur: metaal

	Oppervlak	Art. Nr.	excl. BTW	incl. BTW
	chroom	31088000	244,65	296,03
Alternatieve producten				
· **Metris** ééngreeps fonteinmengkraan 100 zonder afvoer	chroom	31186000	237,40	287,25



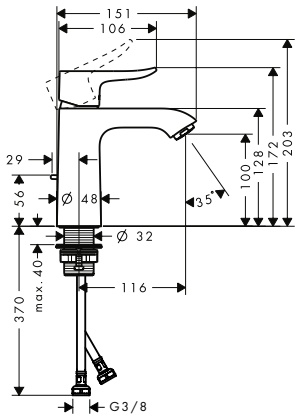

Metris ééngreeps wastafelmengkraan 110 met trekwaste

- ComfortZone 110
- vaste uitloop
- voorsprong uitloop 116 mm
- straalsoort: normale straal
- max. waterdoorstroom bij 3 bar: 5 l/min
- keramisch kardoes
- incl. G 1 ¼ afvoergarnituur met trekstang
- Materiaal afvoergarnituur: metaal

	Oppervlak	Art. Nr.	excl. BTW	incl. BTW
	chroom	31080000	264,40	319,92
Alternatieve producten				
· **Metris** ééngreeps wastafelmengkraan 110 zonder afvoer	chroom	31084000	256,85	310,79
· **Metris** ééngreeps wastafelmengkraan 110 LowFlow met trekwaste	chroom	31203000	264,30	319,80
· **Metris** ééngreeps wastafelmengkraan 110 LowFlow zonder afvoer	chroom	31204000	256,85	310,79



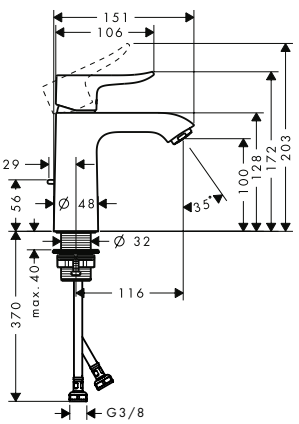

Metris ééngreeps wastafelmengkraan 110 CoolStart met trekwaste

- ComfortZone 110
- vaste uitloop
- straalsoort: normale straal
- max. waterdoorstroom bij 3 bar: 5 l/min
- keramisch kardoes
- incl. G 1 ¼ afvoergarnituur met trekstang
- Materiaal afvoergarnituur: metaal
- koud water in middenpositie, bespaart energie en kosten

	Oppervlak	Art. Nr.	excl. BTW	incl. BTW
	chroom	31121000	264,30	319,80

Maten bij maattekeningen worden aangeduid in mm. Prijs- en modelwijzigingen voorbehouden.

*Check van tevoren of dit product in de Special Finish van uw keuze beschikbaar is.

	Oppervlak	Art. Nr.	excl. BTW	incl. BTW



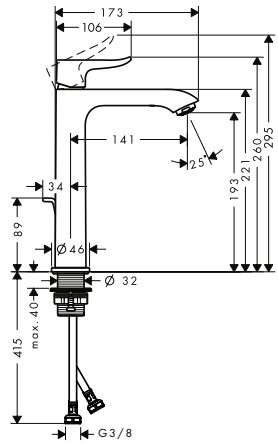

Metris ééngreeps wastafelmengkraan 200 met trekwaste

- ComfortZone 200
- vaste uitloop
- voorsprong uitloop 141 mm
- straalsoort: normale straal
- max. waterdoorstroom bij 3 bar: 5 l/min
- duurzaam keramisch kardoes
- incl. G 1 ¼ afvoergarnituur met trekstang
- Materiaal afvoergarnituur: metaal

	Oppervlak	Art. Nr.	excl. BTW	incl. BTW
	chroom	31183000	320,75	388,11

Alternatieve producten

	Oppervlak	Art. Nr.	excl. BTW	incl. BTW
· **Metris** ééngreeps wastafelmengkraan 200 zonder afvoer	chroom	31185000	312,85	378,55



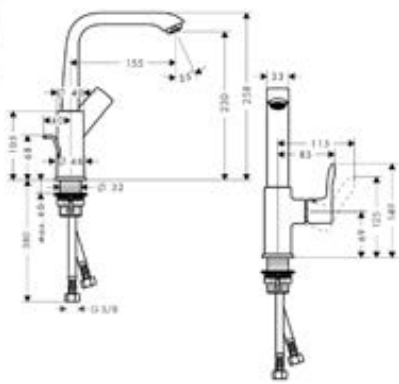

Metris ééngreeps wastafelmengkraan 230 draaibare uitloop met trekwaste

- ComfortZone 230
- met draaibare uitloop
- voorsprong uitloop 155 mm
- met draaibare uitloop van 120° voor meer bewegingsvrijheid
- straalsoort: normale straal
- max. waterdoorstroom bij 3 bar: 5 l/min
- duurzaam keramisch kardoes
- incl. G 1 ¼ afvoergarnituur met trekstang
- Materiaal afvoergarnituur: metaal
- de greep bevindt zich onderaan aan de zijkant van de kraan (niet geschikt voor waskommen)

	Oppervlak	Art. Nr.	excl. BTW	incl. BTW
	chroom	31087000	343,85	416,06

Alternatieve producten

	Oppervlak	Art. Nr.	excl. BTW	incl. BTW
· **Metris** ééngreeps wastafelmengkraan 230 draaibare uitloop en Push-Open afvoer	chroom	31187000	343,85	416,06
· **Metris** ééngreeps wastafelmengkraan 230 draaibare uitloop zonder afvoer	chroom	31081000	336,30	406,92



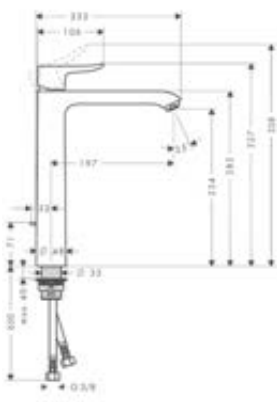

Metris ééngreeps wastafelmengkraan 260 met trekwaste

- ComfortZone 260
- vaste uitloop
- voorsprong uitloop 197 mm
- straalsoort: normale straal
- max. waterdoorstroom bij 3 bar: 5 l/min
- keramisch kardoes
- incl. G 1 ¼ afvoergarnituur met trekstang
- Materiaal afvoergarnituur: metaal

	Oppervlak	Art. Nr.	excl. BTW	incl. BTW
	chroom	31082000	351,25	425,01

Alternatieve producten

	Oppervlak	Art. Nr.	excl. BTW	incl. BTW
· **Metris** ééngreeps wastafelmengkraan 260 zonder afvoer	chroom	31184000	358,65	433,97



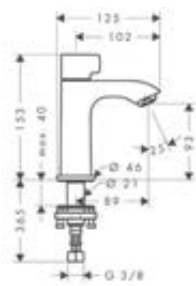

Metris toiletkraan 100 voor koud water zonder afvoer

- ComfortZone 100
- vaste uitloop
- voorsprong uitloop 89 mm
- straalsoort: normale straal
- max. waterdoorstroom bij 3 bar: 5 l/min
- met keramische stopkraan 90°
- voor koud water aansluiting

	Oppervlak	Art. Nr.	excl. BTW	incl. BTW
	chroom	31166000	229,40	277,57

Maten bij maattekeningen worden aangeduid in mm. Prijs- en modelwijzigingen voorbehouden.

*Check van tevoren of dit product in de Special Finish van uw keuze beschikbaar is.

	Oppervlak	Art. Nr.	excl. BTW	incl. BTW
Metris ééngreeps wastafelmengkraan afbouwdeel met voorsprong 165 mm en afvoerplug	chroom	31085000	328,60	397,61



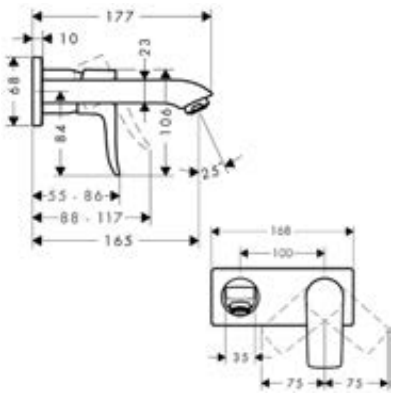

- vaste uitloop
- voorsprong uitloop 165 mm
- straalsoort: normale straal
- max. waterdoorstroom bij 3 bar: 5 l/min
- keramisch kardoes
- zonder wastegarnituur, met afvoerplug (art.nr. 50001)
- Materiaal afvoergarnituur: metaal
- greep kan links of rechts geplaatst worden

Alternatieve maten

Metris ééngreeps wastafelmengkraan afbouwdeel met voorsprong 225 mm en afvoerplug	chroom	31086000	359,10	434,51

Alternatieve producten

Metris ééngreeps wastafelmengkraan afbouwdeel LowFlow met voorsprong 165 mm en afvoerplug	chroom	31251000	328,80	397,85

Benodigde onderdelen

inbouwdeel voor ééngreeps wastafelmengkraan wandmontage		13622180	214,50	259,55

Bidet

Metris ééngreeps bidetmengkraan met wastegarnituur	chroom	31280000	302,60	366,15



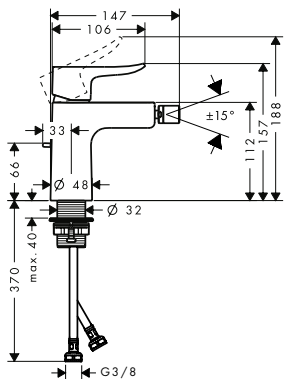

- ééngreeps bidetmengkraan, afvoergarnituur
- voorsprong uitloop 123 mm
- perlator met kogelgewricht
- straalsoort: laminaire straal
- max. waterdoorstroom bij 3 bar: 7,5 l/min
- keramisch kardoes
- SafetyFunctie maximale warm water temperatuur vooraf instelbaar
- incl. G 1 ¼ afvoergarnituur met trekstang

Metris ééngreeps wastafelmengkraan met handdouche en doucheslang 160 cm	chroom	31285000	324,20	392,28



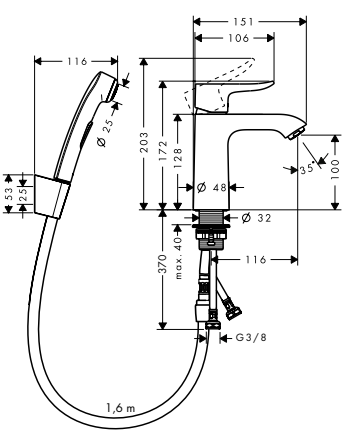

- ComfortZone 110
- max. waterdoorstroom bij 3 bar: 5 l/min
- keramisch kardoes
- incl. PushOpen G 1 ¼ wastegarnituur
- Materiaal afvoergarnituur: metaal

Maten bij maattekeningen worden aangeduid in mm. Prijs- en modelwijzigingen voorbehouden.

*Check van tevoren of dit product in de Special Finish van uw keuze beschikbaar is.

		Oppervlak	Art. Nr.	Metris excl. BTW	Metris incl. BTW
 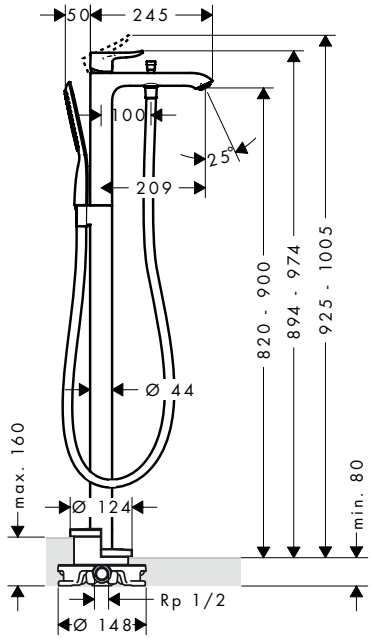	**Metris** ééngreeps badmengkraan vloergemonteerd · Bestaat verder uit: ééngreeps badmengkraan vrijstaand, staafhanddouche, doucheslang, douchehouder · voorsprong uitloop 209 mm · inbouwmontage · Straalsoort kraan: normale straal · Straalsoort handdouche: RainAir volle zachte regenstraal · keramisch kardoes · SafetyFunctie instelbare heetwaterbegrenzing · omstelling met automatische reset **Bestaat verder uit:** · **AXOR Starck** doucheslang metallic effect 1.25 m (# 28282000) **Benodigde onderdelen** · inbouwdeel voor vloergemonteerde kranen **Bijpassende onderdelen** · Dichtmanchet voor vloergemonteerde badmengkraan	chroom	31471000	1.869,35	2.261,91
			10452180	506,40	612,74
			96441000	122,10	147,74
 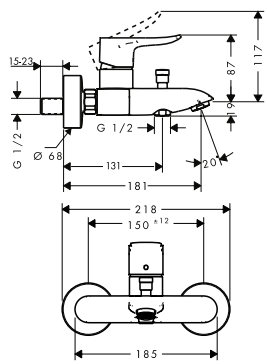	**Metris** ééngreeps badmengkraan opbouw · voorsprong uitloop 123 mm - 130,5 mm · incl. s-koppelingen en rozetten · hartafstand 150 mm ± 12 mm · Straalsoort kraan: normale straal · keramisch kardoes · SafetyFunctie instelbare heetwaterbegrenzing · omstelling met automatische reset · met geïntegreerde zekerheidscombinatie EN1717	chroom	31480000	337,60	408,50
 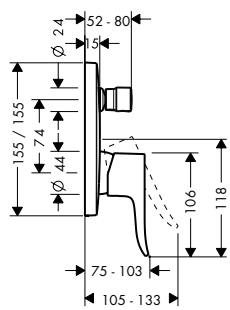	**Metris** ééngreeps badmengkraan afbouwdeel · inbouwmontage · waterdoorstroom bovenuitgang: 21 l/min · waterdoorstroom onderuitgang: 29 l/min · keramisch kardoes · SafetyFunctie instelbare heetwaterbegrenzing · omstelling met automatische reset **Alternatieve producten** · **Metris** ééngreeps badmengkraan afbouwdeel met zekerheidscombinatie **Benodigde onderdelen** · inbouwdeel iBox Universal **Bijpassende onderdelen** · **PuraVida** opvulrozet voor iBox universal	chroom	31454000	236,65	286,35
		chroom	31451000	366,75	443,77
			01800180	132,05	159,78
		chroom	15597000	44,85	54,27

Maten bij maattekeningen worden aangeduid in mm. Prijs- en modelwijzigingen voorbehouden.

*Check van tevoren of dit product in de Special Finish van uw keuze beschikbaar is.

	Oppervlak	Art. Nr.	excl. BTW	incl. BTW
 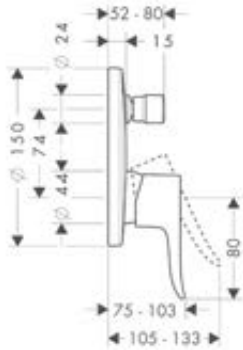				
Metris ééngreeps badmengkraan afbouwdeel · inbouwmontage · waterdoorstroom bovenuitgang: 21 l/ min · waterdoorstroom onderuitgang: 29 l/ min · keramisch kardoes · SafetyFunctie instelbare heetwaterbegrenzing · omstelling met automatische reset	chroom	31493000	236,65	286,35
Alternatieve producten · **Metris** ééngreeps badmengkraan afbouwdeel met zekerheidscombinatie	chroom	31487000	366,75	443,77
Benodigde onderdelen · inbouwdeel iBox Universal		01800180	132,05	159,78
Bijpassende onderdelen · Opvulrozet voor iBox universal	chroom	13597000	44,85	54,27
 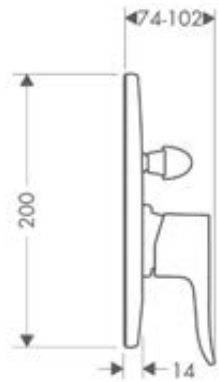				
Metris ééngreeps badmengkraan afbouwdeel · inbouwmontage · keramisch kardoes · SafetyFunctie instelbare heetwaterbegrenzing · omstelling met automatische reset	chroom	31484000	122,30	147,98
Benodigde onderdelen · inbouwdeel voor ééngreeps badmengkraan		31741180	122,55	148,29
 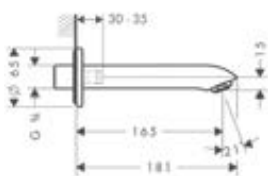				
Metris baduitloop · voorsprong uitloop 165 mm · wandmontage · max. waterdoorstroom bij 3 bar: 20 l/ min · normale straal	chroom	31494000	227,00	274,67
 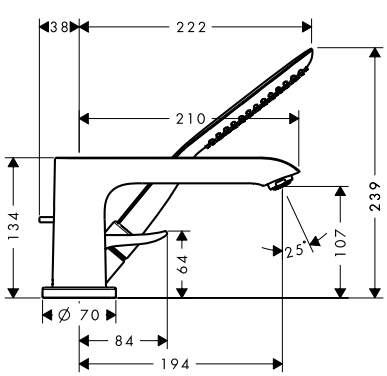				
Metris driegats badrandmengkraan afbouwdeel · Bestaat verder uit: 3-gats ééngreeps badrandmengkraan, staafhanddouche, douchehouder · voorsprong uitloop 220 mm · inbouwmontage · Straalsoort kraan: normale straal · Straalsoort handdouche: RainAir volle zachte regenstraal · doucheslang max. 1,10 m uittrekbaar · keramisch kardoes · SafetyFunctie instelbare heetwaterbegrenzing	chroom	31190000	810,05	980,16
Benodigde onderdelen · inbouwdeel voor driegats ééngreeps badrandmengkraan		13437180	774,40	937,02

Maten bij maattekeningen worden aangeduid in mm. Prijs- en modelwijzigingen voorbehouden.

*Check van tevoren of dit product in de Special Finish van uw keuze beschikbaar is.

	Oppervlak	Art. Nr.	excl. BTW	incl. BTW
				
Metris viergats badrandmengkraan afbouwdeel · Bestaat verder uit: 4-gats badrandmengkraan, staafhanddouche, douchehouder · voorsprong uitloop 220 mm · inbouwmontage · Straalsoort kraan: normale straal · Straalsoort handdouche: RainAir volle zachte regenstraal · doucheslang max. 1,10 m uittrekbaar · keramische bovendelen warm/koud 90°	chroom	31442000	810,05	980,16
Benodigde onderdelen · inbouwdeel voor viergats badrandmengkraan		13444180	923,50	1.117,44

Douche

	Oppervlak	Art. Nr.	excl. BTW	incl. BTW
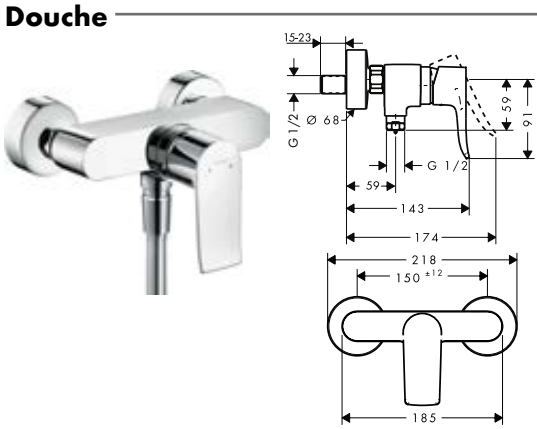				
Metris ééngreeps douchemengkraan opbouw · geschikt voor 1 functie · installatie met hartafstand 150 mm ± 12 mm · max. waterdoorstroom bij 3 bar: 31 l/min · duurzame keramisch kardoes · minimale bedrijfsdruk: 1 bar · maximale bedrijfsdruk: 10 bar · SafetyFunctie maximale warm water temperatuur vooraf instelbaar · terugslagklep · G ½ slangaansluiting (universeel)	chroom	31680000	285,90	345,94
				
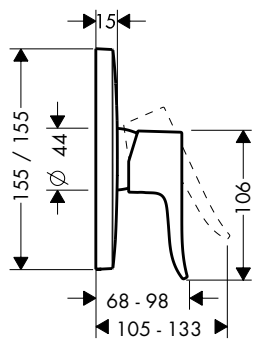				
Metris ééngreeps douchemengkraan afbouwdeel · geschikt voor 1 functie · max. waterdoorstroom bij 3 bar: 29 l/min · duurzame keramisch kardoes · minimale bedrijfsdruk: 1 bar · maximale bedrijfsdruk: 10 bar · SafetyFunctie maximale warm water temperatuur vooraf instelbaar	chroom	31456000	221,75	268,32
Benodigde onderdelen · inbouwdeel iBox Universal		01800180	132,05	159,78
Bijpassende onderdelen · **PuraVida** opvulrozet voor iBox universal	chroom	15597000	44,85	54,27

	Oppervlak	Art. Nr.	excl. BTW	incl. BTW
				
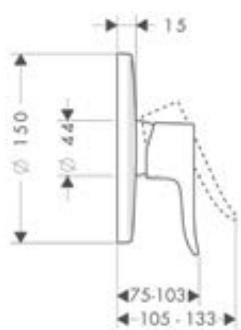				
Metris ééngreeps douchemengkraan afbouwdeel · geschikt voor 1 functie · max. waterdoorstroom bij 3 bar: 29,3 l/min · duurzame keramisch kardoes · minimale bedrijfsdruk: 1 bar · maximale bedrijfsdruk: 10 bar · SafetyFunctie maximale warm water temperatuur vooraf instelbaar	chroom	31685000	221,75	268,32
Benodigde onderdelen · inbouwdeel iBox Universal		01800180	132,05	159,78
Bijpassende onderdelen · Opvulrozet voor iBox universal	chroom	13597000	44,85	54,27

Maten bij maattekeningen worden aangeduid in mm. Prijs- en modelwijzigingen voorbehouden.

*Check van tevoren of dit product in de Special Finish van uw keuze beschikbaar is.

Wastafel

	Oppervlak	Art. Nr.	excl. BTW	incl. BTW



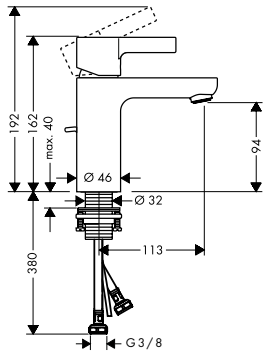

Metris S ééngreeps wastafelmengkraan 100 met trekwaste

chroom | 31060000 | 274,45 | 332,08

AirPower · EcoSmart · Comfort Zone · Quick Clean

- ComfortZone 100
- vaste uitloop
- voorsprong uitloop 113 mm
- straalsoort: normale straal
- max. waterdoorstroom bij 3 bar: 5 l/min
- keramisch kardoes
- incl. G 1 ¼ afvoergarnituur met trekstang
- Materiaal afvoergarnituur: metaal

Alternatieve producten

· **Metris S** ééngreeps wastafelmengkraan 100 zonder afvoer	chroom	31068000	274,10	331,66
· **Metris S** ééngreeps wastafelmengkraan 100 LowFlow 3,5 l/min met trekwaste	chroom	31063000	282,85	342,25

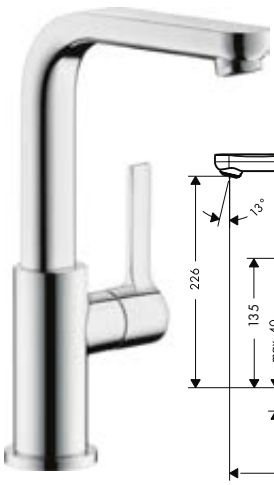

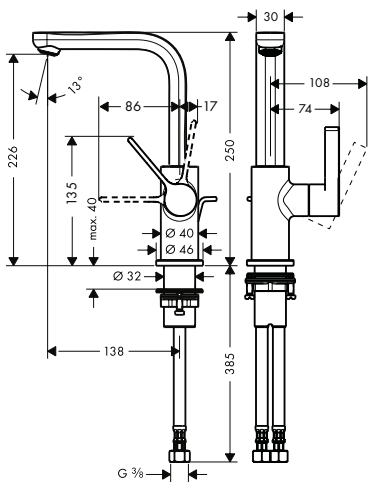

Metris S ééngreeps wastafelmengkraan draaibare uitloop met trekwaste

chroom | 31159000 | 343,65 | 415,82

AirPower · EcoSmart · Comfort Zone · Quick Clean

- ComfortZone 230
- met draaibare uitloop
- voorsprong uitloop 138 mm
- met draaibare uitloop van 120° voor meer bewegingsvrijheid
- straalsoort: normale straal
- max. waterdoorstroom bij 3 bar: 5 l/min
- duurzaam keramisch kardoes
- incl. G 1 ¼ afvoergarnituur met trekstang
- Materiaal afvoergarnituur: metaal
- de greep bevindt zich onderaan aan de zijkant van de kraan (niet geschikt voor waskommen)

Alternatieve producten

· **Metris S** ééngreeps wastafelmengkraan 230 draaibare uitloop met Push-Open afvoer	chroom	31161000	343,65	415,82



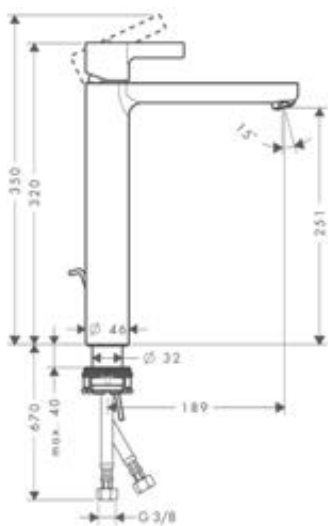

Metris S ééngreeps wastafelmengkraan 260 met trekwaste

chroom | 31022000 | 354,60 | 429,07

AirPower · EcoSmart · Comfort Zone · Quick Clean

- ComfortZone 260
- vaste uitloop
- voorsprong uitloop 189 mm
- straalsoort: normale straal
- max. waterdoorstroom bij 3 bar: 5 l/min
- keramisch kardoes
- incl. G 1 ¼ afvoergarnituur met trekstang
- Materiaal afvoergarnituur: metaal

Alternatieve producten

· **Metris S** ééngreeps wastafelmengkraan 260 zonder afvoer	chroom	31023000	354,80	429,31

Maten bij maattekeningen worden aangeduid in mm. Prijs- en modelwijzigingen voorbehouden.

*Check van tevoren of dit product in de Special Finish van uw keuze beschikbaar is.

	Oppervlak	Art. Nr.	excl. BTW	incl. BTW



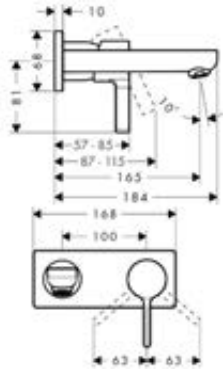

Metris S ééngreeps wastafelmengkraan afbouwdeel met voorsprong 165 mm en afvoerplug

chroom | 31162000 | 346,35 | 419,08

AirPower · EcoSmart · Quick Clean

- vaste uitloop
- voorsprong uitloop 165 mm
- straalsoort: normale straal
- max. waterdoorstroom bij 3 bar: 5 l/min
- keramisch kardoes
- zonder wastegarnituur, met afvoerplug (art.nr. 50001)
- Materiaal afvoergarnituur: metaal
- greep kan links of rechts geplaatst worden

Alternatieve maten

- **Metris S** ééngreeps wastafelmengkraan afbouwdeel met voorsprong 225 mm en afvoerplug — chroom | 31163000 | 376,65 | 455,75

Benodigde onderdelen

- inbouwdeel voor ééngreeps wastafelmengkraan wandmontage — 13622180 | 214,50 | 259,55



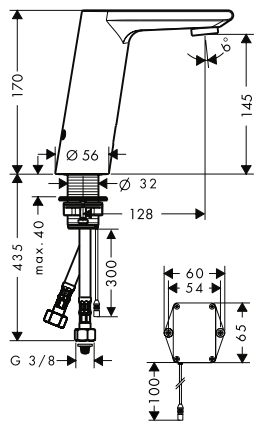

Metris S elektronische wastafelmengkraan met temperatuurgreep en batterij

chroom | 31100000 | 756,15 | 914,94

AirPower · EcoSmart · Comfort Zone

- voorsprong uitloop 128 mm
- straalsoort: normale straal
- max. waterdoorstroom bij 3 bar: 5 l/min
- SafetyFunctie instelbare heetwaterbegrenzing
- temperatuurgreep
- infraroodsensor
- Stroomindocatie batterij
- batterij 6V (levensduur ca. 2 jr.)
- Spoeltijd: 10 s
- hygiënespoeling activeerbaar (automatische watertoevoer)
- Frequentie spoelcyclus: 24 h
- Spoeltijd hygiënespoeling: 10 s
- waterstop voor wastafelreiniging
- vuilfilter in aansluitslangen

Alternatieve producten

- **Metris S** elektronische wastafelmengkraan zonder temperatuurgreep met batterij — chroom | 31101000 | 697,60 | 844,10
- **Metris S** elektronische wastafelmengkraan met temperatuurgreep en netaansluiting 230 V — chroom | 31102000 | 802,15 | 970,60
- **Metris S** elektronische wastafelmengkraan zonder temperatuurgreep voor 230V netstroom — chroom | 31103000 | 741,45 | 897,15

Maten bij maattekeningen worden aangeduid in mm. Prijs- en modelwijzigingen voorbehouden.

*Check van tevoren of dit product in de Special Finish van uw keuze beschikbaar is.

		Oppervlak	Art. Nr.	excl. BTW	incl. BTW
Bidet					
 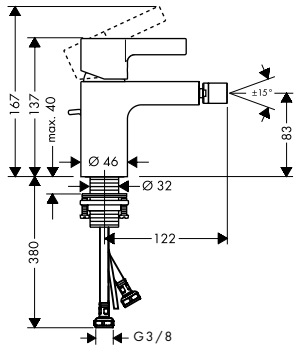	**Metris S** Metris S ééngreeps bidetmengkraan · ééngreeps bidetmengkraan, afvoergarnituur · voorsprong uitloop 122 mm · perlator met kogelgewricht · straalsoort: laminaire straal · max. waterdoorstroom bij 3 bar: 7,2 l/min · keramisch kardoes · SafetyFunctie maximale warm water temperatuur vooraf instelbaar	chroom	31261000	274,45	332,08
 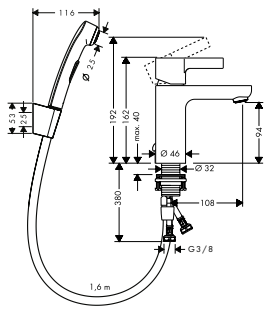	**Metris S** ééngreeps wastafelmengkraan met handdouche en doucheslang 160 cm · ComfortZone 90 · max. waterdoorstroom bij 3 bar: 5 l/min · keramisch kardoes	chroom	31160000	298,70	361,43
Bad					
 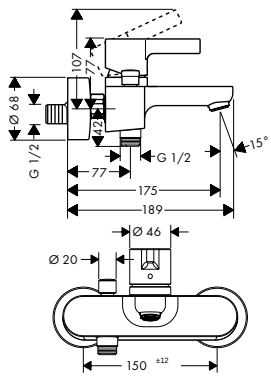	**Metris S** ééngreeps badmengkraan opbouw · voorsprong uitloop 175 mm · incl. s-koppelingen en rozetten · hartafstand 150 mm ± 12 mm · Straalsoort kraan: normale straal · keramisch kardoes · SafetyFunctie instelbare heetwaterbegrenzing · omstelling met automatische reset	chroom	31460000	357,50	432,58
 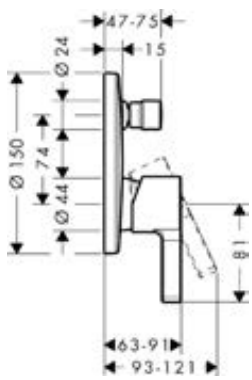	**Metris S** ééngreeps badmengkraan afbouwdeel · inbouwmontage · waterdoorstroom bovenuitgang: 21 l/min · waterdoorstroom onderuitgang: 29 l/min · keramisch kardoes · SafetyFunctie instelbare heetwaterbegrenzing · omstelling met automatische reset	chroom	31465000	245,80	297,42
	Alternatieve producten · **Metris S** ééngreeps badmengkraan afbouwdeel met zekerheidscombinatie	chroom	31466000	357,60	432,70
	Benodigde onderdelen · inbouwdeel iBox Universal		01800180	132,05	159,78
	Bijpassende onderdelen · Opvulrozet voor iBox universal	chroom	13597000	44,85	54,27

Maten bij maattekeningen worden aangeduid in mm. Prijs- en modelwijzigingen voorbehouden.

*Check van tevoren of dit product in de Special Finish van uw keuze beschikbaar is.

	Oppervlak	Art. Nr.	excl. BTW	incl. BTW



Metris S baduitloop

- voorsprong uitloop 161 mm
- wandmontage
- max. waterdoorstroom bij 3 bar: 21 l/min
- normale straal

chroom	14420000	182,50	220,83

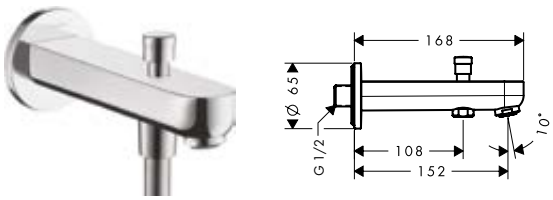

Metris S baduitloop 15.2 cm met omstelling

- automatische omstelling
- met afdekrozet
- voorsprong uitloop 152 mm
- wandmontage
- max. waterdoorstroom bij 3 bar: 19 l/min
- met geïntegreerde zekerheidscombinatie EN1717

chroom	31417000	196,55	237,83

Alternatieve maten

- **Metris S** baduitloop 22.8 cm met omstelling

chroom	31416000	211,50	255,92



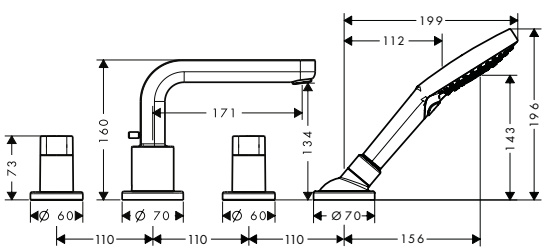

Metris S viergats badrandmengkraan afbouwdeel met uitloop 17.1 cm

- Bestaat verder uit: 4-gats badrandmengkraan, handdouche, douchehouder
- voorsprong uitloop 171 mm
- inbouwmontage
- Straalsoort kraan: normale straal
- Straalsoort handdouche: Rain krachtige regenstraal, RainAir volle zachte regenstraal, Whirl intensieve massagestraal
- doucheslang max. 1,10 m uittrekbaar
- max. waterdoorstroom bij 3 bar: 22 l/min
- keramische bovendelen warm/koud 90°

chroom	31446000	735,85	890,38

Bestaat verder uit:

- **Raindance Select S** handdouche 120 3jet (# 26530000)

Alternatieve maten

- **Metris S** viergats badrandmengkraan afbouwdeel met uitloop 22 cm

chroom	31447000	715,05	865,21

Benodigde onderdelen

- inbouwdeel voor viergats badrandmengkraan

	13444180	923,50	1.117,44

Maten bij maattekeningen worden aangeduid in mm. Prijs- en modelwijzigingen voorbehouden.

*Check van tevoren of dit product in de Special Finish van uw keuze beschikbaar is.

Douche

	Oppervlak	Art. Nr.	excl. BTW	incl. BTW
Metris S ééngreeps douchemengkraan opbouw · geschikt voor 1 functie · installatie met hartafstand 150 mm ± 12 mm · max. waterdoorstroom bij 3 bar: 31 l/min · duurzame keramisch kardoes · minimale bedrijfsdruk: 1 bar · maximale bedrijfsdruk: 10 bar · SafetyFunctie maximale warm water temperatuur vooraf instelbaar · terugslagklep · G ½ slangaansluiting (universeel)	chroom	31660000	274,45	332,08
Draaibare baduitloop · automatische omstelling · lengte 300 mm · voor montage aan ééngreeps douchemengkraan	chroom	14495000	107,30	129,83
Metris S ééngreeps douchemengkraan afbouwdeel · geschikt voor 1 functie · max. waterdoorstroom bij 3 bar: 29,3 l/min · duurzame keramisch kardoes · minimale bedrijfsdruk: 1 bar · maximale bedrijfsdruk: 10 bar · SafetyFunctie maximale warm water temperatuur vooraf instelbaar	chroom	31665000	223,25	270,13
Benodigde onderdelen · inbouwdeel iBox Universal		01800180	132,05	159,78
Bijpassende onderdelen · Opvulrozet voor iBox universal	chroom	13597000	44,85	54,27

Finoris®



Wastafel	Pagina 322		Bidet	Pagina 326	
Bad	Pagina 326		Douche	Pagina 328	

Wastafel

	Oppervlak	Art. Nr.	excl. BTW	incl. BTW
Finoris wastafelmengkraan 100 Push-Open	chroom	76010000	182,95	221,37
	mat zwart	76010670	256,15	309,94
	mat wit	76010700	256,15	309,94

NEW



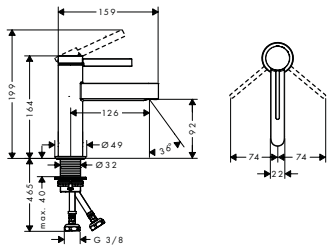

- ComfortZone 100
- vaste uitloop
- voorsprong uitloop 126 mm
- straalsoort: laminaire straal
- max. waterdoorstroom bij 3 bar: 5 l/min
- duurzaam keramisch kardoes
- incl. PushOpen G 1 ¼ wastegarnituur
- Materiaal afvoergarnituur: metaal

EcoSmart · Comfort Zone

NEW



Finoris ééngreeps wastafelmengkraan 110 met pop-up trekwaste

	chroom	76020000	208,65	252,47
	mat zwart	76020670	288,90	349,57
	mat wit	76020700	288,90	349,57

- ComfortZone 110
- vaste uitloop
- voorsprong uitloop 139 mm
- straalsoort: laminaire straal
- max. waterdoorstroom bij 3 bar: 5 l/min
- duurzaam keramisch kardoes
- incl. G 1 ¼ afvoergarnituur met trekstang
- Materiaal afvoergarnituur: metaal

EcoSmart · Comfort Zone

Alternatieve producten

NEW
- **Finoris** ééngreeps wastafelmengkraan 110 met Push-Open

chroom	76023000	208,65	252,47
mat zwart	76023670	288,90	349,57
mat wit	76023700	288,90	349,57

NEW
- **Finoris** ééngreeps wastafelmengkraan 110 CoolStart met Push-Open

chroom	76024000	208,65	252,47
mat zwart	76024670	288,90	349,57
mat wit	76024700	288,90	349,57

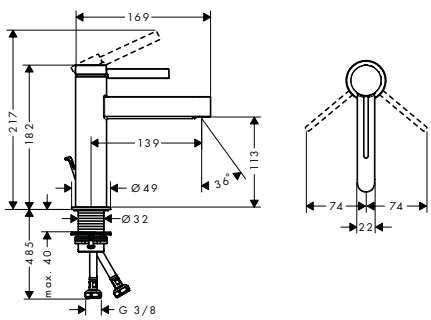

NEW



Finoris ééngreeps wastafelmengkraan 110 CoolStart met Push-Open

	chroom	76024000	208,65	252,47
	mat zwart	76024670	288,90	349,57
	mat wit	76024700	288,90	349,57

- ComfortZone 110
- vaste uitloop
- voorsprong uitloop 139 mm
- straalsoort: laminaire straal
- max. waterdoorstroom bij 3 bar: 5 l/min
- duurzaam keramisch kardoes
- incl. PushOpen G 1 ¼ wastegarnituur
- Materiaal afvoergarnituur: metaal
- koud water in middenpositie, bespaart energie en kosten

EcoSmart · Comfort Zone · CoolStart

Alternatieve producten

NEW
- **Finoris** ééngreeps wastafelmengkraan 110 met pop-up trekwaste

chroom	76020000	208,65	252,47
mat zwart	76020670	288,90	349,57
mat wit	76020700	288,90	349,57

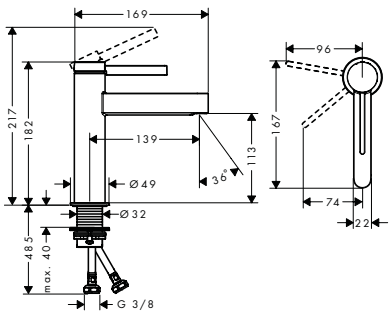

Maten bij maattekeningen worden aangeduid in mm. Prijs- en modelwijzigingen voorbehouden.

*Check van tevoren of dit product in de Special Finish van uw keuze beschikbaar is.

	Oppervlak	Art. Nr.	excl. BTW	incl. BTW
Finoris ééngreeps wastafelmengkraan 110 met bidet handdouche en doucheslang 160 cm	chroom	76210000	278,20	336,62
	mat zwart	76210670	389,50	471,30

NEW



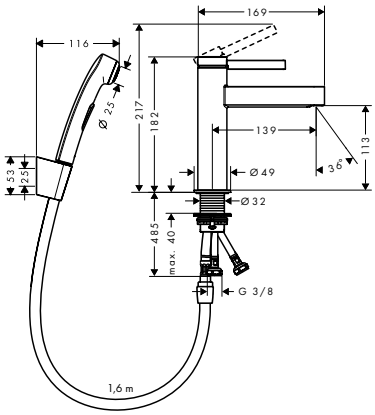

- ComfortZone 110
- vaste uitloop
- voorsprong uitloop 139 mm
- straalsoort: laminaire straal
- max. waterdoorstroom bij 3 bar: 5 l/min
- duurzaam keramisch kardoes
- incl. PushOpen G 1 ¼ wastegarnituur
- Materiaal afvoergarnituur: metaal

Finoris ééngreeps wastafelmengkraan 230 draaibare uitloop met Push-Open	chroom	76060000	283,55	343,10
	mat zwart	76060670	396,95	480,31
	mat wit	76060700	396,95	480,31

NEW



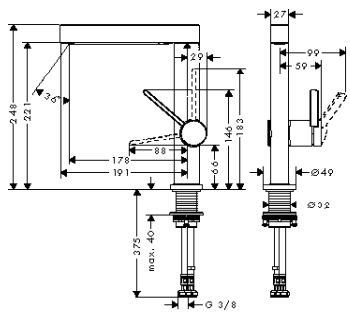

- ComfortZone 230
- met draaibare uitloop
- voorsprong uitloop 178 mm
- met draaibare uitloop van 120° voor meer bewegingsvrijheid
- straalsoort: laminaire straal
- max. waterdoorstroom bij 3 bar: 5 l/min
- duurzaam keramisch kardoes
- incl. PushOpen G 1 ¼ wastegarnituur
- Materiaal afvoergarnituur: metaal

Finoris wastafelkraan 230 2 jet met uittrekbare vuistdouche met Push-Open	chroom	76063000	337,05	407,83
	mat zwart	76063670	471,85	570,94
	mat wit	76063700	471,85	570,94

NEW

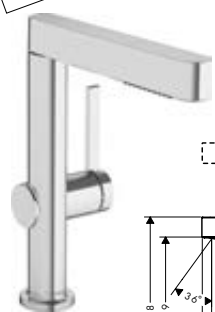

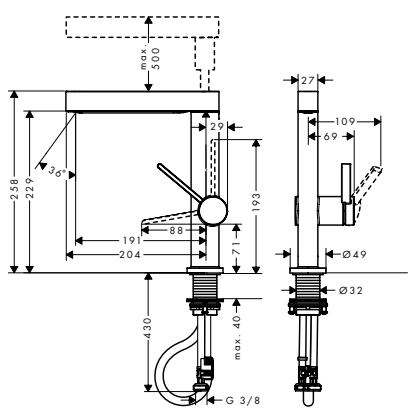

- ComfortZone 230
- voorsprong uitloop 191 mm
- straalsoort: laminaire straal, PowderRain
- wisselen van straalsoort met één druk op de knop en automomatische straalomstellingen als de kraan wordt gesloten.
- Uittreklengte: 50 cm
- oppervlak afdekplaat: grafiet
- max. waterdoorstroom bij 3 bar: 5 l/min
- duurzaam keramisch kardoes
- incl. PushOpen G 1 ¼ wastegarnituur
- Materiaal afvoergarnituur: metaal
- met terugslagklep

Maten bij maattekeningen worden aangeduid in mm. Prijs- en modelwijzigingen voorbehouden.

*Check van tevoren of dit product in de Special Finish van uw keuze beschikbaar is.

	Oppervlak	Art. Nr.	excl. BTW	incl. BTW
Finoris ééngreeps wastafelmengkraan 260 met Push-Open	chroom	76070000	299,60	362,52
	mat zwart	76070670	419,45	507,53
	mat wit	76070700	419,45	507,53

NEW



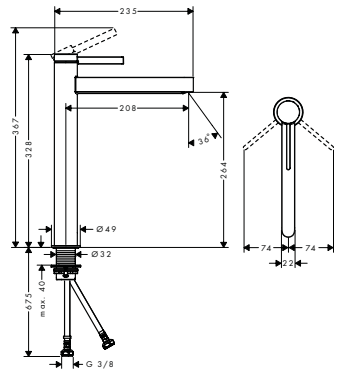

- ComfortZone 260
- vaste uitloop
- voorsprong uitloop 208 mm
- straalsoort: laminaire straal
- max. waterdoorstroom bij 3 bar: 5 l/min
- duurzaam keramisch kardoes
- incl. PushOpen G 1 ¼ wastegarnituur
- Materiaal afvoergarnituur: metaal

Finoris ééngreeps wastafelmengkraan 260 met bidethanddouche en doucheslang 160 cm	chroom	76220000	385,20	466,09
	mat zwart	76220670	539,30	652,55

NEW



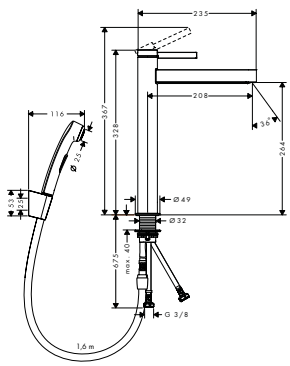

- ComfortZone 260
- vaste uitloop
- voorsprong uitloop 208 mm
- straalsoort: laminaire straal
- max. waterdoorstroom bij 3 bar: 5 l/min
- duurzaam keramisch kardoes
- incl. PushOpen G 1 ¼ wastegarnituur
- Materiaal afvoergarnituur: metaal

Finoris toiletkraan zonder afvoergarnituur	chroom	76013000	166,90	201,95
	mat zwart	76013670	233,70	282,78
	mat wit	76013700	233,70	282,78

NEW



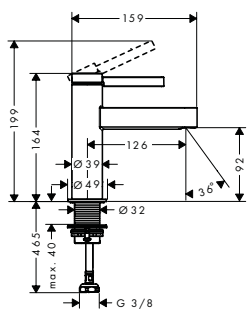

- ComfortZone 100
- vaste uitloop
- voorsprong uitloop 126 mm
- straalsoort: laminaire straal
- max. waterdoorstroom bij 3 bar: 5 l/min
- duurzaam keramisch kardoes
- voor koud water aansluiting

Finoris 3-gats wastafelmengkraan 110 met Push-Open	chroom	76033000	296,95	359,31
	mat zwart	76033670	415,70	503,00
	mat wit	76033700	415,70	503,00

NEW



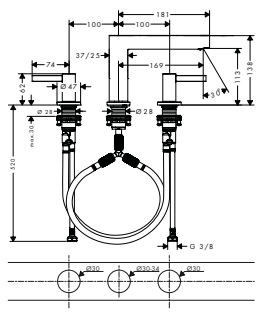

- ComfortZone 110
- vaste uitloop
- voorsprong uitloop 169 mm
- straalsoort: laminaire straal
- max. waterdoorstroom bij 3 bar: 5 l/min
- keramische bovendelen warm/koud 90°
- incl. PushOpen G 1 ¼ wastegarnituur
- Materiaal afvoergarnituur: metaal

Maten bij maattekeningen worden aangeduid in mm. Prijs- en modelwijzigingen voorbehouden.

*Check van tevoren of dit product in de Special Finish van uw keuze beschikbaar is.

	Oppervlak	Art. Nr.	excl. BTW	incl. BTW

NEW



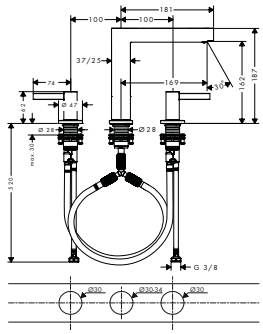

Finoris 3-gats wastafelmengkraan 160 met Push-Open

- ComfortZone 160
- vaste uitloop
- voorsprong uitloop 169 mm
- straalsoort: laminaire straal
- max. waterdoorstroom bij 3 bar: 5 l/min
- keramische bovendelen warm/koud 90°
- incl. PushOpen G 1 ¼ wastegarnituur
- Materiaal afvoergarnituur: metaal

chroom	76034000	310,30	375,46
mat zwart	76034670	434,40	525,62
mat wit	76034700	434,40	525,62

EcoSmart | Comfort Zone

NEW



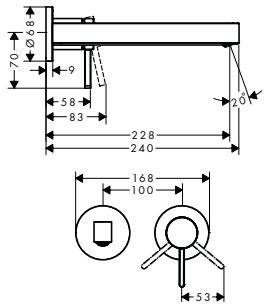

Finoris ééngreeps wastafelmengkraan inbouw, voorsprong 228 mm met afvoerplug

- vaste uitloop
- voorsprong uitloop 228 mm
- straalsoort: laminaire straal
- max. waterdoorstroom bij 3 bar: 5 l/min
- keramisch kardoes
- zonder wastegarnituur, met afvoerplug (art.nr. 50001)
- Materiaal afvoergarnituur: metaal
- greep kan links of rechts geplaatst worden

chroom	76050000	284,60	344,37
mat zwart	76050670	398,45	482,12
mat wit	76050700	398,45	482,12

EcoSmart

Alternatieve maten

NEW

- **Finoris** ééngreeps wastafelmengkraan inbouw, voorsprong 168 mm met afvoerplug

chroom	76051000	256,15	309,94
mat zwart	76051670	358,65	433,97
mat wit	76051700	358,65	433,97

Benodigde onderdelen

- inbouwdeel voor ééngreeps wastafelmengkraan wandmontage

13622180	214,50	259,55



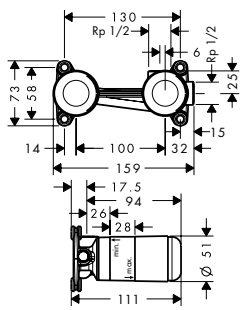

inbouwdeel voor ééngreeps wastafelmengkraan wandmontage

- installatiediepte: 44 - 72 mm
- variabele plaatsing van de greep, naar keuze links of rechts van de uitloop mogelijk
- geluidsontkoppelde montage

13622180	214,50	259,55

Bijpassende onderdelen

- Verlengset ééngreeps wastafelmengkraan

31971000	106,35	128,68



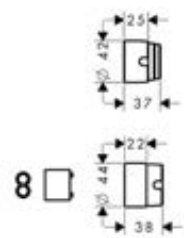

Verlengset ééngreeps wastafelmengkraan

- 25 mm

31971000	106,35	128,68

Maten bij maattekeningen worden aangeduid in mm. Prijs- en modelwijzigingen voorbehouden.

*Check van tevoren of dit product in de Special Finish van uw keuze beschikbaar is.

		Oppervlak	Art. Nr.	excl. BTW	incl. BTW
Bidet					
NEW	**Finoris** ééngreeps bidetkraan met Push-Open · ééngreeps bidetmengkraan, afvoergarnituur · voorsprong uitloop 129 mm · perlator met kogelgewricht · straalsoort: laminaire straal · max. waterdoorstroom bij 3 bar: 7,5 l/min · duurzaam keramisch kardoes · incl. PushOpen G 1 ¼ wastegarnituur	chroom mat zwart mat wit	76200000 76200670 76200700	243,95 341,55 341,55	295,18 413,28 413,28
Bad					
NEW	**Finoris** vrijstaande badmengkraan opbouw · Bestaat verder uit: ééngreeps badmengkraan vrijstaand, staafhanddouche, doucheslang, douchehouder · voorsprong uitloop 210 mm · inbouwmontage · Straalsoort kraan: normale straal · Straalsoort handdouche: Rain krachtige regenstraal, Mono · max. waterdoorstroom bij 3 bar: 20,6 l/min · keramisch kardoes · omstelling met automatische reset **Bestaat verder uit:** · **AXOR ShowerSolutions** staafhanddouche (# 28532000) · **Isiflex** doucheslang 125 cm (# 28272XXX)	chroom mat zwart mat wit	76445000 76445670 76445700	1.605,00 2.247,00 2.247,00	1.942,05 2.718,87 2.718,87
	Benodigde onderdelen · inbouwdeel voor vloergemonteerde kranen		10452180	506,40	612,74
	Bijpassende onderdelen · Dichtmanchet voor vloergemonteerde badmengkraan		96441000	122,10	147,74
	inbouwdeel voor vloergemonteerde kranen · voor montage op de ruwe vloer · geschikt voor eengreeps badmengkraan, eengreeps badmengkraan en baduitloop vrijstaand		10452180	506,40	612,74
	Bijpassende onderdelen · Dichtmanchet voor vloergemonteerde badmengkraan		96441000	122,10	147,74
	Dichtmanchet voor vloergemonteerde badmengkraan		96441000	122,10	147,74

Maten bij maattekeningen worden aangeduid in mm. Prijs- en modelwijzigingen voorbehouden.

*Check van tevoren of dit product in de Special Finish van uw keuze beschikbaar is.

	Oppervlak	Art. Nr.	excl. BTW	incl. BTW
Finoris ééngreeps badmengkraan opbouw	chroom	76420000	278,20	336,62
	mat zwart	76420670	389,50	471,30
	mat wit	76420700	389,50	471,30

NEW



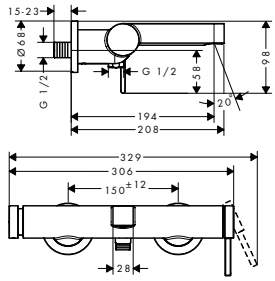

- voorsprong uitloop 194 mm
- incl. s-koppelingen en rozetten
- hartafstand 150 mm ± 12 mm
- Straalsoort kraan: normale straal
- max. waterdoorstroom bij 3 bar: 19 l/min
- keramisch kardoes
- drukregelaar Select met automatische reset
- met geïntegreerde zekerheidscombinatie EN1717

Finoris ééngreeps badmengkraan inbouw	chroom	76415000	197,95	239,52
	mat zwart	76415670	277,15	335,35
	mat wit	76415700	277,15	335,35

NEW



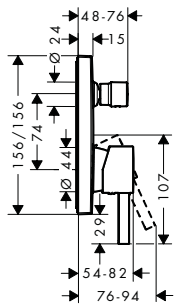

- inbouwmontage
- waterdoorstroom bovenuitgang: 21 l/min
- waterdoorstroom onderuitgang: 29 l/min
- max. waterdoorstroom bij 3 bar: 29 l/min
- keramisch kardoes
- SafetyFunctie instelbare heetwaterbegrenzing
- omstelling met automatische reset

Alternatieve producten

· **Finoris** ééngreeps badmengkraan inbouw met zekerheidscombinatie	chroom	76416000	304,95	368,99
	mat zwart	76416670	426,95	516,61
	mat wit	76416700	426,95	516,61

Benodigde onderdelen

· inbouwdeel iBox Universal		01800180	132,05	159,78

Bijpassende onderdelen

· **ShowerSelect** Opvulrozet voor iBox universal	chroom	13593000	49,55	59,96
	mat zwart	13593670	70,65	85,49
	mat wit	13593700	70,65	85,49

inbouwdeel iBox Universal	01800180	132,05	159,78



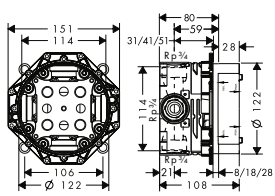

- geschikt voor alle afbouwdelen inbouw douches, bad- en douchekranen en thermostaten
- rotatiesymmetrische montage

Alternatieve producten

· inbouwdeel iBox Universal met voorafsluiters	01850180	187,95	227,42

Bijpassende onderdelen

· Verlengset 25 mm	13595000	48,65	58,87
· Montagerail voor iBox universal	96615000	33,90	41,02
· Montagehulpstuk iBox universal	93500000	16,60	20,09

ShowerSelect Opvulrozet voor iBox universal	chroom	13593000	49,55	59,96
	Brushed Bronze	13593140	74,90	90,63
	Brushed Black Chrome	13593340	74,90	90,63
	mat zwart	13593670	70,65	85,49
	mat wit	13593700	70,65	85,49
	Polished Gold Optic	13593990	74,90	90,63





- voor montage tussen tegels en afbouwdeel
- geschikt voor alle afbouwdelen douche- en badsets Ø 150 mm
- diameter 157 mm
- 22 mm

Maten bij maattekeningen worden aangeduid in mm. Prijs- en modelwijzigingen voorbehouden.

*Check van tevoren of dit product in de Special Finish van uw keuze beschikbaar is.

	Oppervlak	Art. Nr.	excl. BTW	incl. BTW

NEW



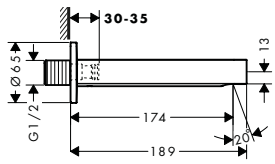

Finoris baduitloop

- met afdekrozet
- voorsprong uitloop 174 mm
- wandmontage
- max. waterdoorstroom bij 3 bar: 20,3 l/min
- normale straal

chroom	76410000	171,20	207,15
mat zwart	76410670	239,70	290,04
mat wit	76410700	239,70	290,04

AirPower

NEW



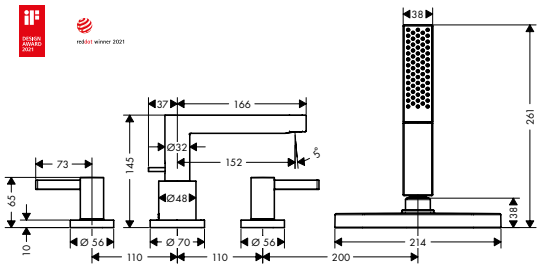

Finoris 4-gats badrandmengkraan met sBox

- Bestaat verder uit: 4-gats badrandmengkraan, handdouche, douchehouder, doucheslang, Slangbox
- voorsprong uitloop 152 mm
- inbouwmontage
- Straalsoort kraan: normale straal
- Straalsoort handdouche: PowderRain
- doucheslang max. 1,45 m uittrekbaar
- sBox voor een stille, soepele en beschermde geleiding van de slang
- max. waterdoorstroom bij 3 bar: 23,5 l/min
- keramische bovendelen warm/koud 90°

Bestaat verder uit:

- **Rainfinity** Staafhanddouche 100 1jet (# 26866XXX)
- **sBox** afbouwdeel ovaal (# 28020XXX)

chroom	76444000	738,30	893,34
mat zwart	76444670	1.033,60	1.250,66
mat wit	76444700	1.033,60	1.250,66

AirPower

Benodigde onderdelen

inbouwdeel 4-gats badmengkraan met sBox	13440180	454,75	550,25

NEW

NEW



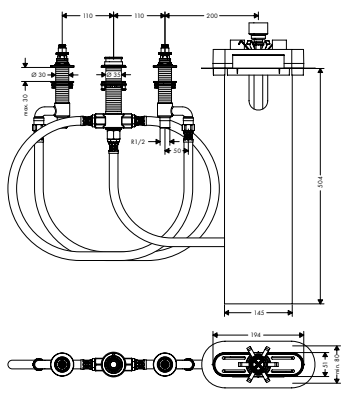

inbouwdeel 4-gats badmengkraan met sBox

- bevestigingsklemmen: 0 - 30 mm
- breedte badrand minstens 100 mm.

	13440180	454,75	550,25

Douche

NEW

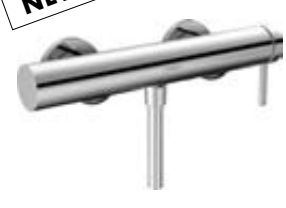

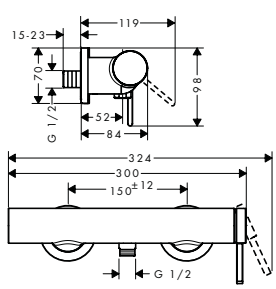

Finoris ééngreeps douchekraan opbouw

- geschikt voor 1 functie
- installatie met hartafstand 150 mm ± 12 mm
- max. waterdoorstroom bij 3 bar: 12,1 l/min
- duurzame keramisch kardoes
- minimale bedrijfsdruk: 1 bar
- maximale bedrijfsdruk: 10 bar
- terugslagklep
- G ½ slangaansluiting (universeel)

chroom	76620000	224,70	271,89
mat zwart	76620670	314,60	380,67
mat wit	76620700	314,60	380,67

Maten bij maattekeningen worden aangeduid in mm. Prijs- en modelwijzigingen voorbehouden.

*Check van tevoren of dit product in de Special Finish van uw keuze beschikbaar is.

	Oppervlak	Art. Nr.	excl. BTW	incl. BTW
Finoris ééngreeps douchekraan inbouw	chroom	76615000	176,55	213,63
	mat zwart	76615670	247,15	299,05
	mat wit	76615700	247,15	299,05
· geschikt voor 1 functie				
· max. waterdoorstroom bij 3 bar: 29,3 l/min				
· duurzame keramisch kardoes				
· minimale bedrijfsdruk: 1 bar				
· maximale bedrijfsdruk: 10 bar				
· SafetyFunctie maximale warm water temperatuur vooraf instelbaar				
Benodigde onderdelen				
· inbouwdeel iBox Universal		01800180	132,05	159,78
Bijpassende onderdelen				
· **ShowerSelect** Opvulrozet voor iBox universal	chroom	13593000	49,55	59,96
	mat zwart	13593670	70,65	85,49
	mat wit	13593700	70,65	85,49
inbouwdeel iBox Universal		01800180	132,05	159,78
· geschikt voor alle afbouwdelen inbouw douches, bad- en douchekranen en thermostaten				
· rotatiesymmetrische montage				
Alternatieve producten				
· inbouwdeel iBox Universal met voorafsluiters		01850180	187,95	227,42
Bijpassende onderdelen				
· Verlengset 25 mm		13595000	48,65	58,87
· Montagerail voor iBox universal		96615000	33,90	41,02
· Montagehulpstuk iBox universal		93500000	16,60	20,09
ShowerSelect Opvulrozet voor iBox universal	chroom	13593000	49,55	59,96
	Brushed Bronze	13593140	74,90	90,63
	Brushed Black Chrome	13593340	74,90	90,63
	mat zwart	13593670	70,65	85,49
	mat wit	13593700	70,65	85,49
	Polished Gold Optic	13593990	74,90	90,63
· voor montage tussen tegels en afbouwdeel				
· geschikt voor alle afbouwdelen douche- en badsets Ø 150 mm				
· diameter 157 mm				
· 22 mm				

Vivenis®



Wastafel	Pagina 332		Bidet	Pagina 335	
Bad	Pagina 335		Douche	Pagina 338	

Wastafel

		Oppervlak	Art. Nr.	excl. BTW	incl. BTW
NEW	**Vivenis** ééngreeps wastafelmengkraan 80 met pop-up trekwaste · ComfortZone 80 · vaste uitloop · voorsprong uitloop 133 mm · straalsoort: rechthoekige straal · max. waterdoorstroom bij 3 bar: 5 l/min · keramisch kardoes · incl. G 1 ¼ afvoergarnituur met trekstang · Materiaal afvoergarnituur: metaal	chroom mat zwart mat wit	75010000 75010670 75010700	155,15 217,20 217,20	187,73 262,81 262,81
			AirPower	EcoSmart	Comfort Zone
	Alternatieve producten				
NEW	· **Vivenis** ééngreeps wastafelmengkraan 80 ééngreeps wastafelmengkraan 80 zonder waste set	chroom mat zwart mat wit	75012000 75012670 75012700	147,65 206,70 206,70	178,66 250,11 250,11



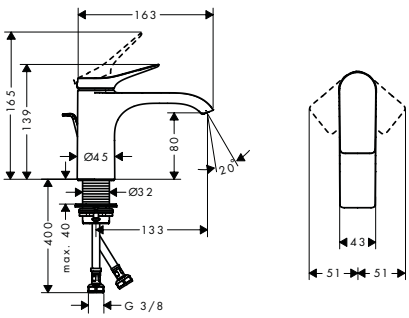

		Oppervlak	Art. Nr.	excl. BTW	incl. BTW
NEW	**Vivenis** ééngreeps wastafelmengkraan 110 met pop-up trekwaste · ComfortZone 110 · vaste uitloop · voorsprong uitloop 146 mm · straalsoort: rechthoekige straal · max. waterdoorstroom bij 3 bar: 5 l/min · keramisch kardoes · incl. G 1 ¼ afvoergarnituur met trekstang · Materiaal afvoergarnituur: metaal	chroom mat zwart mat wit	75020000 75020670 75020700	176,55 247,15 247,15	213,63 299,05 299,05
			AirPower	EcoSmart	Comfort Zone
	Alternatieve producten				
NEW	· **Vivenis** ééngreeps wastafelmengkraan ééngreeps wastafelmengkraan 110 zonder afvoer	chroom mat zwart mat wit	75022000 75022670 75022700	169,05 236,70 236,70	204,55 286,41 286,41
NEW	· **Vivenis** ééngreeps wastafelmengkraan 110 CoolStart met pop-up trekwaste	chroom mat zwart mat wit	75023000 75023670 75023700	176,55 247,15 247,15	213,63 299,05 299,05
NEW	· **Vivenis** ééngreeps wastafelmengkraan 110 CoolStart zonder afvoer	chroom mat zwart mat wit	75024000 75024670 75024700	169,05 236,70 236,70	204,55 286,41 286,41



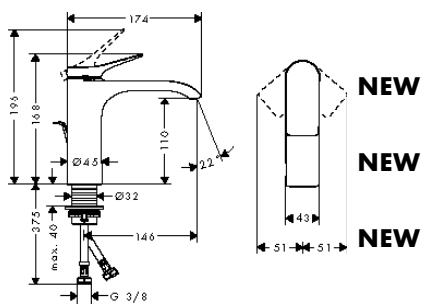

		Oppervlak	Art. Nr.	excl. BTW	incl. BTW
NEW	**Vivenis** ééngreeps wastafelmengkraan 260 met bidet handdouche en doucheslang 160 cm · ComfortZone 110 · vaste uitloop · voorsprong uitloop 146 mm · straalsoort: rechthoekige straal · keramisch kardoes · incl. PushOpen G 1 ¼ wastegarnituur	chroom	75210000	264,80	320,41
			AirPower	EcoSmart	Comfort Zone



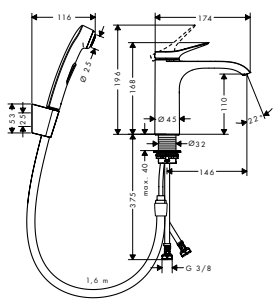

Maten bij maattekeningen worden aangeduid in mm. Prijs- en modelwijzigingen voorbehouden.

*Check van tevoren of dit product in de Special Finish van uw keuze beschikbaar is.

	Oppervlak	Art. Nr.	excl. BTW	incl. BTW

NEW



Vivenis ééngreeps wastafelmengkraan 110 CoolStart met pop-up trekwaste

- ComfortZone 110
- vaste uitloop
- voorsprong uitloop 146 mm
- straalsoort: rechthoekige straal
- max. waterdoorstroom bij 3 bar: 5 l/min
- keramisch kardoes
- incl. G 1 ¼ afvoergarnituur met trekstang
- Materiaal afvoergarnituur: metaal
- koud water in middenpositie, bespaart energie en kosten

	chroom	75023000	176,55	213,63
	mat zwart	75023670	247,15	299,05
	mat wit	75023700	247,15	299,05

Alternatieve producten

NEW	**Vivenis** ééngreeps wastafelmengkraan 110 CoolStart zonder afvoer	chroom	75024000	169,05	204,55
		mat zwart	75024670	236,70	286,41
		mat wit	75024700	236,70	286,41
NEW	**Vivenis** ééngreeps wastafelmengkraan 110 met pop-up trekwaste	chroom	75020000	176,55	213,63
		mat zwart	75020670	247,15	299,05
		mat wit	75020700	247,15	299,05

NEW



Vivenis ééngreeps wastafelmengkraan 210 met draaibare uitloop en pop-up trekwaste

- ComfortZone grote bewegingsvrijheid bij het handenwassen dankzij ComfortZone 210
- met draaibare uitloop
- voorsprong uitloop 139 mm
- met draaibare uitloop van 120° voor meer bewegingsvrijheid
- straalsoort: rechthoekige straal
- max. waterdoorstroom bij 3 bar: 5 l/min
- keramisch kardoes
- incl. G 1 ¼ afvoergarnituur met trekstang
- Materiaal afvoergarnituur: metaal

chroom	75030000	262,15	317,20
mat zwart	75030670	367,00	444,07
mat wit	75030700	367,00	444,07

Alternatieve producten

NEW	**Vivenis** ééngreeps wastafelmengkraan 210 met draaibare uitloop uitloop, zonder afvoer	chroom	75032000	254,65	308,13
		mat zwart	75032670	356,50	431,37
		mat wit	75032700	356,50	431,37

NEW



Vivenis ééngreeps wastafelmengkraan 250 met pop-up trekwaste

- ComfortZone 250
- vaste uitloop
- voorsprong uitloop 191 mm
- straalsoort: rechthoekige straal
- max. waterdoorstroom bij 3 bar: 5 l/min
- keramisch kardoes
- incl. G 1 ¼ afvoergarnituur met trekstang
- Materiaal afvoergarnituur: metaal

chroom	75040000	271,80	328,88
mat zwart	75040670	380,50	460,41
mat wit	75040700	380,50	460,41

Alternatieve producten

NEW	**Vivenis** ééngreeps wastafelmengkraan 252 zonder afvoer	chroom	75042000	264,30	319,80
		mat zwart	75042670	370,00	447,70
		mat wit	75042700	370,00	447,70

Maten bij maattekeningen worden aangeduid in mm. Prijs- en modelwijzigingen voorbehouden.

*Check van tevoren of dit product in de Special Finish van uw keuze beschikbaar is.

	Oppervlak	Art. Nr.	excl. BTW	incl. BTW

NEW



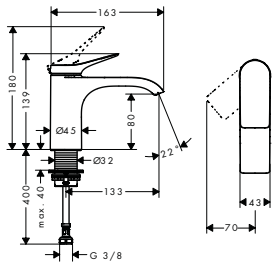

Vivenis toiletkraan zonder waste

- ComfortZone 80
- vaste uitloop
- voorsprong uitloop 133 mm
- straalsoort: rechthoekige straal
- max. waterdoorstroom bij 3 bar: 5 l/min
- keramisch kardoes
- voor koud water aansluiting

chroom	75013000	142,30	172,18
mat zwart	75013670	199,25	241,09
mat wit	75013700	199,25	241,09

AirPower · EcoSmart · Comfort Zone

NEW



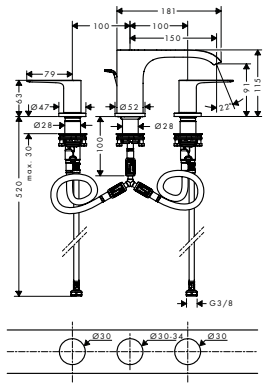

Vivenis 3-gats wastafelmengkraan 90 met pop-up trekwaste

- ComfortZone 90
- vaste uitloop
- voorsprong uitloop 150 mm
- straalsoort: rechthoekige straal
- max. waterdoorstroom bij 3 bar: 5 l/min
- keramische bovendelen warm/koud 90°
- incl. G 1 ¼ afvoergarnituur met trekstang
- Materiaal afvoergarnituur: metaal

chroom	75033000	267,50	323,68
mat zwart	75033670	374,50	453,15
mat wit	75033700	374,50	453,15

AirPower · EcoSmart · Comfort Zone

NEW



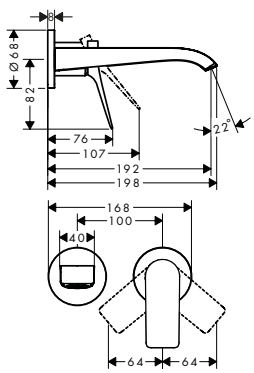

Vivenis inbouw wastafelmengkraan wand voorsprong 192 mm

- vaste uitloop
- voorsprong uitloop 192 mm
- straalsoort: rechthoekige straal
- max. waterdoorstroom bij 3 bar: 5 l/min
- keramisch kardoes
- zonder wastegarnituur, met afvoerplug (art.nr. 50001)
- Materiaal afvoergarnituur: metaal
- greep kan links of rechts geplaatst worden

chroom	75050000	242,90	293,91
mat zwart	75050670	340,05	411,46
mat wit	75050700	340,05	411,46

AirPower · EcoSmart

Benodigde onderdelen

· inbouwdeel voor ééngreeps wastafelmengkraan wandmontage	13622180	214,50	259,55



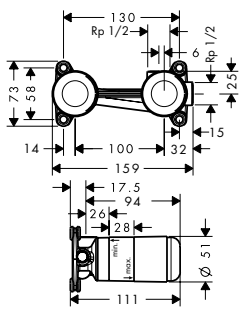

inbouwdeel voor ééngreeps wastafelmengkraan wandmontage

- installatiediepte: 44 - 72 mm
- variabele plaatsing van de greep, naar keuze links of rechts van de uitloop mogelijk
- geluidsontkoppelde montage

	13622180	214,50	259,55

Bijpassende onderdelen

· Verlengset ééngreeps wastafelmengkraan	31971000	106,35	128,68

Maten bij maattekeningen worden aangeduid in mm. Prijs- en modelwijzigingen voorbehouden.

*Check van tevoren of dit product in de Special Finish van uw keuze beschikbaar is.

	Oppervlak	Art. Nr.	excl. BTW	incl. BTW
Verlengset ééngreeps wastafelmengkraan · 25 mm		31971000	106,35	128,68



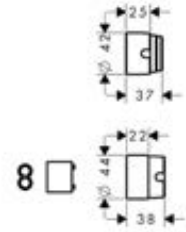

Bidet

NEW



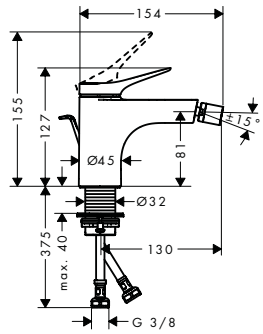

reddot winner 2021

Vivenis ééngreeps bidetkraan met pop-up trekwaste

· ééngreeps bidetmengkraan, afvoergarnituur
· voorsprong uitloop 130 mm
· perlator met kogelgewricht
· straalsoort: laminaire straal
· max. waterdoorstroom bij 3 bar: 7,5 l/min
· keramisch kardoes
· SafetyFunctie maximale warm water temperatuur vooraf instelbaar
· incl. G 1 ¼ afvoergarnituur met trekstang

Oppervlak	Art. Nr.	excl. BTW	incl. BTW
chroom	75200000	224,70	271,89
mat zwart	75200670	314,60	380,67
mat wit	75200700	314,60	380,67

Bad

NEW



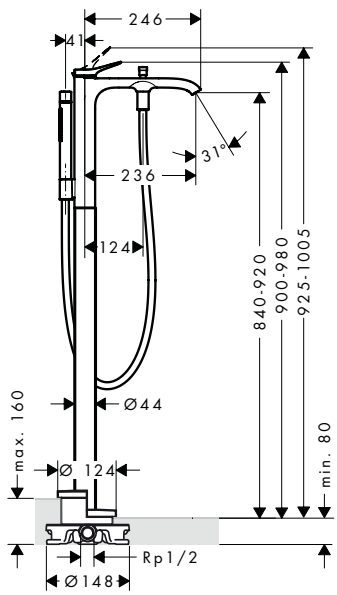

reddot winner 2021

Vivenis vrijstaande badmengkraan opbouw

· Bestaat verder uit: ééngreeps badmengkraan vrijstaand, staafhanddouche, doucheslang, douchehouder
· voorsprong uitloop 236 mm
· inbouwmontage
· Straalsoort kraan: rechthoekige straal
· Straalsoort handdouche: Rain krachtige regenstraal, Mono
· max. waterdoorstroom bij 3 bar: 21,3 l/min
· keramisch kardoes
· SafetyFunctie instelbare heetwaterbegrenzing
· omstelling met automatische reset

Bestaat verder uit:
· **AXOR ShowerSolutions** staafhanddouche (# 28532000)
· **Isiflex** doucheslang 125 cm (# 28272XXX)

Benodigde onderdelen
· inbouwdeel voor vloergemonteerde kranen — 10452180 — 506,40 — 612,74

Bijpassende onderdelen
· Dichtmanchet voor vloergemonteerde badmengkraan — 96441000 — 122,10 — 147,74

Oppervlak	Art. Nr.	excl. BTW	incl. BTW
chroom	75445000	1.444,50	1.747,85
mat zwart	75445670	2.022,30	2.446,98
mat wit	75445700	2.022,30	2.446,98

AirPower



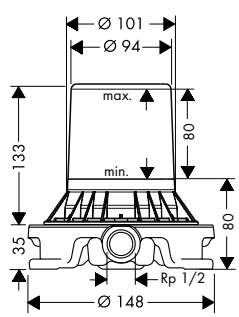

inbouwdeel voor vloergemonteerde kranen

· voor montage op de ruwe vloer
· geschikt voor eengreeps badmengkraan, eengreeps badmengkraan en baduitloop vrijstaand

Bijpassende onderdelen
· Dichtmanchet voor vloergemonteerde badmengkraan — 96441000 — 122,10 — 147,74

Maten bij maattekeningen worden aangeduid in mm. Prijs- en modelwijzigingen voorbehouden.

*Check van tevoren of dit product in de Special Finish van uw keuze beschikbaar is.

	Oppervlak	Art. Nr.	excl. BTW	incl. BTW



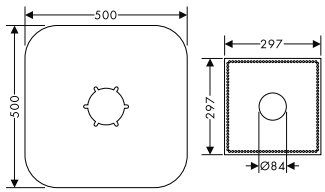

Dichtmanchet voor vloergemonteerde badmengkraan

	96441000	122,10	147,74

NEW



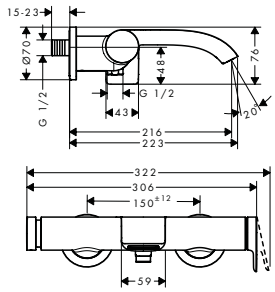

Vivenis ééngreeps badmengkraan opbouw

- voorsprong uitloop 216 mm
- incl. s-koppelingen en rozetten
- hartafstand 150 mm ± 12 mm
- Straalsoort kraan: rechthoekige straal
- max. waterdoorstroom bij 3 bar: 19,4 l/min
- keramisch kardoes
- SafetyFunctie instelbare heetwaterbegrenzing
- drukregelaar Select met automatische reset
- met geïntegreerde zekerheidscombinatie EN1717

chroom	75420000	246,10	297,78
mat zwart	75420670	344,55	416,91
mat wit	75420700	344,55	416,91

Select AirPower

NEW



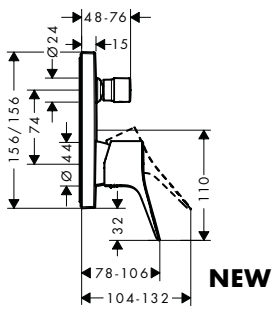

NEW

Vivenis ééngreeps badmengkraan inbouw

- inbouwmontage
- waterdoorstroom bovenuitgang: 21 l/min
- waterdoorstroom onderuitgang: 29 l/min
- keramisch kardoes
- SafetyFunctie instelbare heetwaterbegrenzing
- omstelling met automatische reset

chroom	75415000	192,60	233,05
mat zwart	75415670	269,65	326,28
mat wit	75415700	269,65	326,28

Alternatieve producten

· **Vivenis** ééngreeps badmengkraan inbouw met geïntegreerde zekerheidscombinatie EN1717			
chroom	75416000	299,60	362,52
mat zwart	75416670	419,45	507,53
mat wit	75416700	419,45	507,53

Benodigde onderdelen

· inbouwdeel iBox Universal	01800180	132,05	159,78

Bijpassende onderdelen

· **ShowerSelect** Opvulrozet voor iBox universal			
chroom	13593000	49,55	59,96
mat zwart	13593670	70,65	85,49
mat wit	13593700	70,65	85,49



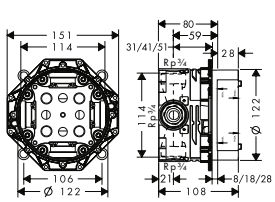

inbouwdeel iBox Universal

	01800180	132,05	159,78

- geschikt voor alle afbouwdelen inbouw douches, bad- en douchekranen en thermostaten
- rotatiesymmetrische montage

Alternatieve producten

· inbouwdeel iBox Universal met voorafsluiters	01850180	187,95	227,42

Bijpassende onderdelen

· Verlengset 25 mm	13595000	48,65	58,87
· Montagerail voor iBox universal	96615000	33,90	41,02
· Montagehulpstuk iBox universal	93500000	16,60	20,09

Maten bij maattekeningen worden aangeduid in mm. Prijs- en modelwijzigingen voorbehouden.

*Check van tevoren of dit product in de Special Finish van uw keuze beschikbaar is.

	Oppervlak	Art. Nr.	excl. BTW	incl. BTW
ShowerSelect Opvulrozet voor iBox universal				
· voor montage tussen tegels en afbouwdeel	chroom	13593000	49,55	59,96
· geschikt voor alle afbouwdelen douche- en badsets Ø 150 mm	Brushed Bronze	13593140	74,90	90,63
· diameter 157 mm	Brushed Black Chrome	13593340	74,90	90,63
· 22 mm	mat zwart	13593670	70,65	85,49
	mat wit	13593700	70,65	85,49
	Polished Gold Optic	13593990	74,90	90,63
Vivenis baduitloop				
· met afdekrozet	chroom	75410000	128,40	155,36
· voorsprong uitloop 202 mm	mat zwart	75410670	179,75	217,50
· wandmontage	mat wit	75410700	179,75	217,50
· max. waterdoorstroom bij 3 bar: 24,3 l/min				
· rechthoekige straal				
Vivenis 4-gats badrandmengkraan met sBox				
· Bestaat verder uit: 4-gats badrandmengkraan, handdouche, douchehouder, doucheslang, Slangbox	chroom	75444000	609,90	737,98
· inbouwmontage	mat zwart	75444670	853,85	1.033,16
· Straalsoort kraan: rechthoekige straal	mat wit	75444700	853,85	1.033,16
· Straalsoort handdouche: PowderRain				
· doucheslang max. 1,45 m uittrekbaar				
· sBox voor een stille, soepele en beschermde geleiding van de slang				
· max. waterdoorstroom bij 3 bar: 23,9 l/min				
· keramische bovendelen warm/koud 90°				
Bestaat verder uit:				
· **Pulsify S** handdouche 105 1jet (# 24120XXX)				
· **sBox** afbouwdeel ovaal (# 28020XXX)				
Benodigde onderdelen				
· inbouwdeel 4-gats badmengkraan met sBox		13440180	454,75	550,25
inbouwdeel 4-gats badmengkraan met sBox		13440180	454,75	550,25
· bevestigingsklemmen: 0 - 30 mm				
· breedte badrand minstens 100 mm.				

Maten bij maattekeningen worden aangeduid in mm. Prijs- en modelwijzigingen voorbehouden.

*Check van tevoren of dit product in de Special Finish van uw keuze beschikbaar is.

Douche

	Oppervlak	Art. Nr.	excl. BTW	incl. BTW

NEW



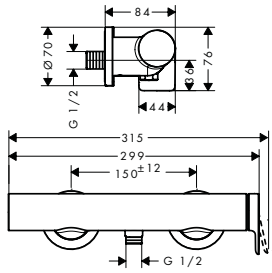

Vivenis ééngreeps douchekraan opbouw

- geschikt voor 1 functie
- installatie met hartafstand 150 mm ± 12 mm
- max. waterdoorstroom bij 3 bar: 12,3 l/min
- duurzame keramisch kardoes
- minimale bedrijfsdruk: 1 bar
- maximale bedrijfsdruk: 10 bar
- SafetyFunctie maximale warm water temperatuur vooraf instelbaar
- terugslagklep
- G ½ slangaansluiting (universeel)

chroom	75620000	192,60	233,05
mat zwart	75620670	269,65	326,28
mat wit	75620700	269,65	326,28

NEW



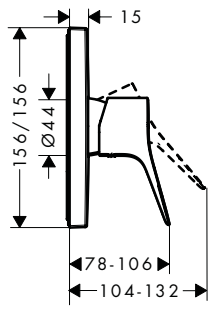

Vivenis ééngreeps douchekraan inbouw douchemengkraan

- geschikt voor 1 functie
- max. waterdoorstroom bij 3 bar: 29,3 l/min
- duurzame keramisch kardoes
- minimale bedrijfsdruk: 1 bar
- maximale bedrijfsdruk: 10 bar
- SafetyFunctie maximale warm water temperatuur vooraf instelbaar

chroom	75615000	171,20	207,15
mat zwart	75615670	239,70	290,04
mat wit	75615700	239,70	290,04

Benodigde onderdelen

· inbouwdeel iBox Universal	01800180	132,05	159,78

Bijpassende onderdelen

· **ShowerSelect** Opvulrozet voor iBox universal			
chroom	13593000	49,55	59,96
mat zwart	13593670	70,65	85,49
mat wit	13593700	70,65	85,49



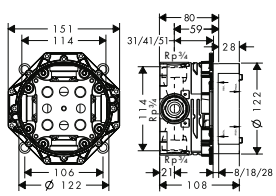

inbouwdeel iBox Universal

- geschikt voor alle afbouwdelen inbouw douches, bad- en douchekranen en thermostaten
- rotatiesymmetrische montage

	01800180	132,05	159,78

Alternatieve producten

· inbouwdeel iBox Universal met voorafsluiters	01850180	187,95	227,42

Bijpassende onderdelen

· Verlengset 25 mm	13595000	48,65	58,87
· Montagerail voor iBox universal	96615000	33,90	41,02
· Montagehulpstuk iBox universal	93500000	16,60	20,09





ShowerSelect Opvulrozet voor iBox universal

- voor montage tussen tegels en afbouwdeel
- geschikt voor alle afbouwdelen douche- en badsets Ø 150 mm
- diameter 157 mm
- 22 mm

chroom	13593000	49,55	59,96
Brushed Bronze	13593140	74,90	90,63
Brushed Black	13593340	74,90	90,63
Chrome			
mat zwart	13593670	70,65	85,49
mat wit	13593700	70,65	85,49
Polished Gold Optic	13593990	74,90	90,63

Maten bij maattekeningen worden aangeduid in mm. Prijs- en modelwijzigingen voorbehouden.

*Check van tevoren of dit product in de Special Finish van uw keuze beschikbaar is.

Talis®



Talis Select E / Talis E Pagina 340



Talis Select S / Talis S Pagina 348



Wastafel

	Oppervlak	Art. Nr.	excl. BTW	incl. BTW



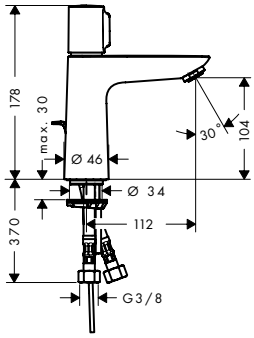

Talis Select E ééngreeps wastafelmengkraan 110 met trekwaste

chroom | 71750000 | 226,35 | 273,88

Select · AirPower · EcoSmart · Comfort Zone · Quick Clean

- ComfortZone 110
- vaste uitloop
- voorsprong uitloop 112 mm
- straalsoort: normale straal
- max. waterdoorstroom bij 3 bar: 5 l/min
- Select kardoes met temperatuur regeling
- incl. G 1 ¼ afvoergarnituur met trekstang
- Materiaal afvoergarnituur: metaal

Alternatieve producten

- **Talis Select E** ééngreeps wastafelmengkraan 110 zonder afvoer — chroom | 71751000 | 219,90 | 266,08

NEW



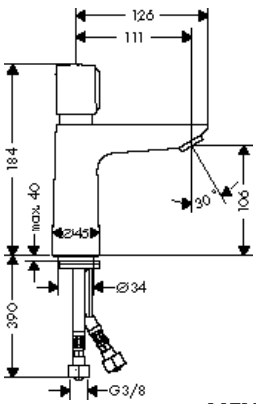

NEW

Talis E wastafelmengkraan zelfsluitend met temperatuurcontrole

chroom | 71718000 | 187,25 | 226,57

AirPower · EcoSmart · Comfort Zone

- ComfortZone 110
- vaste uitloop
- voorsprong uitloop 111 mm
- straalsoort: normale straal
- max. waterdoorstroom bij 3 bar: 5 l/min
- zelfsluitend kardoes met temperatuurregeling
- Spoeltijd: 3 - 20 seconden instelbaar (7 seconden vooraf ingesteld)
- thermische desinfectie
- voor thermische desinfectie is de montagehulp # 93913000 nodig

Bijpassende onderdelen

- Service tool voor thermische desinfectie — 93913000 | 20,20 | 24,44

NEW



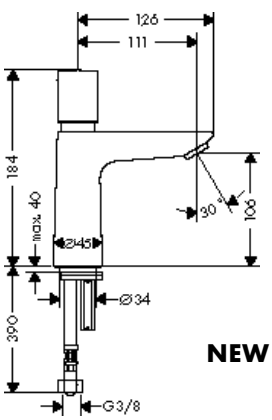

NEW

Talis E wastafelmengkraan zelfsluitend koud water

chroom | 71719000 | 165,85 | 200,68

AirPower · EcoSmart · Comfort Zone

- ComfortZone 110
- vaste uitloop
- voorsprong uitloop 111 mm
- straalsoort: normale straal
- max. waterdoorstroom bij 3 bar: 5 l/min
- zelfsluitend kardoes
- Spoeltijd: 3 - 20 seconden instelbaar (7 seconden vooraf ingesteld)
- voor koud water aansluiting
- voor thermische desinfectie is de montagehulp # 93913000 nodig

Bijpassende onderdelen

- Service tool voor thermische desinfectie — 93913000 | 20,20 | 24,44

Maten bij maattekeningen worden aangeduid in mm. Prijs- en modelwijzigingen voorbehouden.

*Check van tevoren of dit product in de Special Finish van uw keuze beschikbaar is.

	Oppervlak	Art. Nr.	excl. BTW	incl. BTW

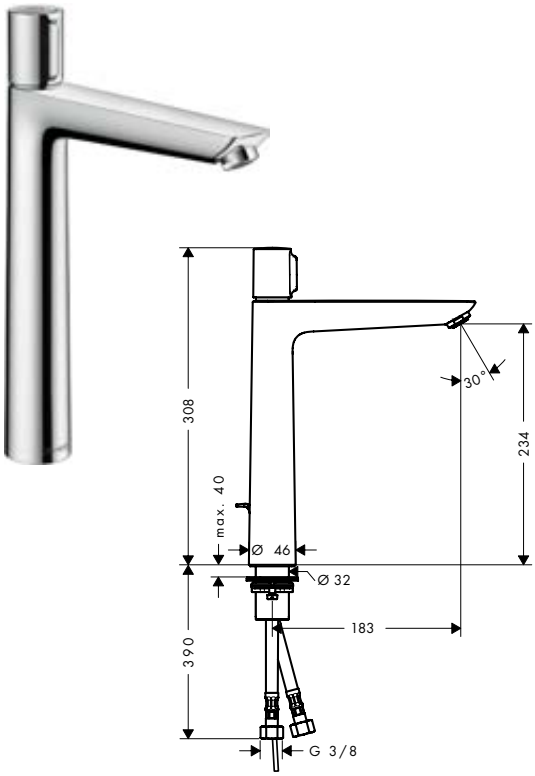

Talis Select E ééngreeps wastafelmengkraan 240 met trekwaste

- ComfortZone 240
- vaste uitloop
- voorsprong uitloop 183 mm
- straalsoort: normale straal
- max. waterdoorstroom bij 3 bar: 5 l/min
- Select kardoes met temperatuur regeling
- incl. G 1 ¼ afvoergarnituur met trekstang
- Materiaal afvoergarnituur: metaal

	chroom	71752000	334,80	405,11

Alternatieve producten

· **Talis Select E** ééngreeps wastafelmengkraan 240 zonder afvoer	chroom	71753000	328,10	397,00



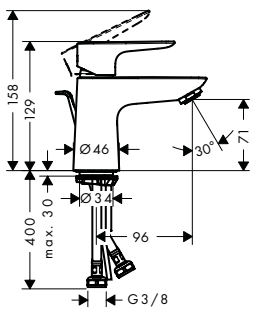

Talis E ééngreeps wastafelmengkraan 80 met trekwaste

- ComfortZone 80
- vaste uitloop
- voorsprong uitloop 96 mm
- straalsoort: normale straal
- max. waterdoorstroom bij 3 bar: 5 l/min
- duurzaam keramisch kardoes
- incl. G 1 ¼ afvoergarnituur met trekstang
- Materiaal afvoergarnituur: metaal

	chroom	71700000	146,40	177,14

Alternatieve producten

· **Talis E** ééngreeps wastafelmengkraan 80 met Push-Open afvoer	chroom	71701000	146,40	177,14
· **Talis E** ééngreeps wastafelmengkraan 80 zonder afvoer	chroom	71702000	138,75	167,89
· **Talis E** ééngreeps wastafelmengkraan 80 LowFlow met trekwaste	chroom	71705000	146,40	177,14



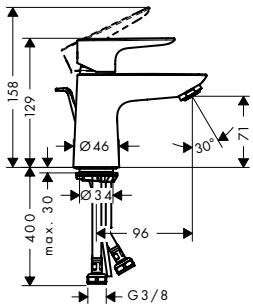

Talis E ééngreeps wastafelmengkraan 80 CoolStart met trekwaste

- ComfortZone 80
- vaste uitloop
- voorsprong uitloop 96 mm
- straalsoort: normale straal
- max. waterdoorstroom bij 3 bar: 5 l/min
- duurzaam keramisch kardoes
- incl. G 1 ¼ afvoergarnituur met trekstang
- Materiaal afvoergarnituur: metaal
- koud water in middenpositie, bespaart energie en kosten

	chroom	71703000	146,40	177,14

Alternatieve producten

· **Talis E** ééngreeps wastafelmengkraan 80 CoolStart zonder afvoer	chroom	71704000	138,75	167,89

Maten bij maattekeningen worden aangeduid in mm. Prijs- en modelwijzigingen voorbehouden.

*Check van tevoren of dit product in de Special Finish van uw keuze beschikbaar is.

	Oppervlak	Art. Nr.	excl. BTW	incl. BTW



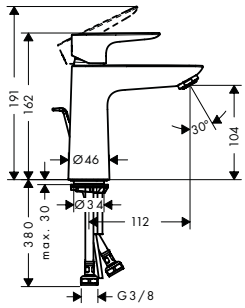

Talis E ééngreeps wastafelmengkraan 110 met trekwaste

- ComfortZone 110
- vaste uitloop
- voorsprong uitloop 112 mm
- straalsoort: normale straal
- max. waterdoorstroom bij 3 bar: 5 l/min
- duurzaam keramisch kardoes
- incl. G 1 ¼ afvoergarnituur met trekstang
- Materiaal afvoergarnituur: metaal

chroom	71710000	177,75	215,08
Brushed Bronze	71710140	248,65	300,87
Brushed Black Chrome	71710340	248,65	300,87
mat zwart	71710670	227,75	275,58
mat wit	71710700	227,75	275,58
Polished Gold Optic	71710990	248,65	300,87

AirPower · EcoSmart · Comfort Zone · Quick Clean

Alternatieve producten

- **Talis E** ééngreeps wastafelmengkraan 110 met Push-Open afvoer

chroom	71711000	177,75	215,08

- **Talis E** ééngreeps wastafelmengkraan 110 zonder afvoer

chroom	71712000	170,15	205,88
Brushed Bronze	71712140	244,50	295,85
Brushed Black Chrome	71712340	244,50	295,85
mat zwart	71712670	228,45	276,42
mat wit	71712700	228,45	276,42
Polished Gold Optic	71712990	244,50	295,85

- **Talis E** ééngreeps wastafelmengkraan 110 LowFlow met trekwaste

chroom	71715000	177,75	215,08



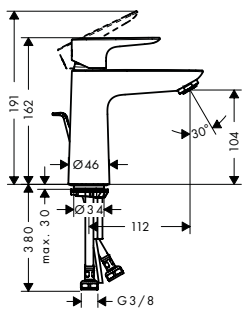

Talis E ééngreeps wastafelmengkraan 110 CoolStart met trekwaste

- ComfortZone 110
- vaste uitloop
- voorsprong uitloop 112 mm
- straalsoort: normale straal
- max. waterdoorstroom bij 3 bar: 5 l/min
- duurzaam keramisch kardoes
- incl. G 1 ¼ afvoergarnituur met trekstang
- Materiaal afvoergarnituur: metaal
- koud water in middenpositie, bespaart energie en kosten

chroom	71713000	177,75	215,08
Brushed Bronze	71713140	248,65	300,87
Brushed Black Chrome	71713340	248,65	300,87
mat zwart	71713670	227,75	275,58
mat wit	71713700	227,75	275,58
Polished Gold Optic	71713990	248,65	300,87

AirPower · EcoSmart · Comfort Zone · Quick Clean · CoolStart

Alternatieve producten

- **Talis E** ééngreeps wastafelmengkraan 110 CoolStart zonder afvoer

chroom	71714000	170,15	205,88
Brushed Bronze	71714140	243,50	294,64
Brushed Black Chrome	71714340	243,50	294,64
mat zwart	71714670	223,65	270,62
mat wit	71714700	223,65	270,62
Polished Gold Optic	71714990	243,50	294,64



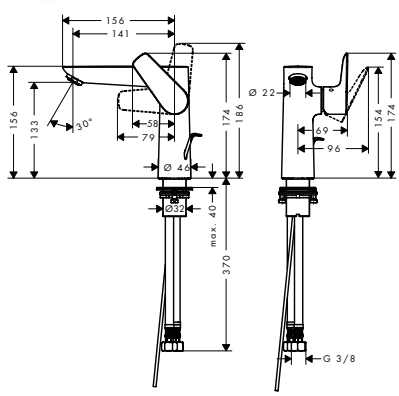

Talis E ééngreeps wastafelmengkraan 150 met trekwaste

- ComfortZone 150
- vaste uitloop
- voorsprong uitloop 141 mm
- straalsoort: normale straal
- max. waterdoorstroom bij 3 bar: 5 l/min
- duurzaam keramisch kardoes
- incl. G 1 ¼ afvoergarnituur met trekstang
- Materiaal afvoergarnituur: metaal

chroom	71754000	274,20	331,78
Brushed Bronze	71754140	393,85	476,56
Brushed Black Chrome	71754340	393,85	476,56
mat zwart	71754670	366,00	442,86
mat wit	71754700	366,00	442,86
Polished Gold Optic	71754990	393,85	476,56

AirPower · EcoSmart · Comfort Zone · Quick Clean

Alternatieve producten

- **Talis E** ééngreeps wastafelmengkraan 150 zonder afvoer

chroom	71755000	266,50	322,47

Maten bij maattekeningen worden aangeduid in mm. Prijs- en modelwijzigingen voorbehouden.

*Check van tevoren of dit product in de Special Finish van uw keuze beschikbaar is.

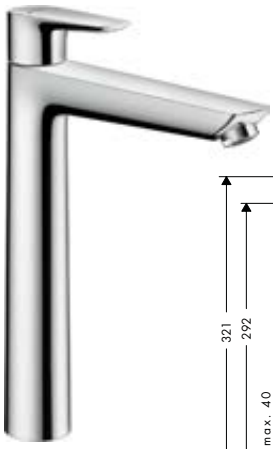

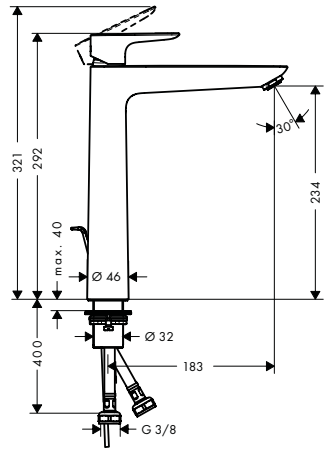

Talis E ééngreeps wastafelmengkraan 240 met trekwaste

- ComfortZone 240
- vaste uitloop
- voorsprong uitloop 183 mm
- straalsoort: normale straal
- max. waterdoorstroom bij 3 bar: 5 l/min
- duurzaam keramisch kardoes
- incl. G 1 ¼ afvoergarnituur met trekstang
- Materiaal afvoergarnituur: metaal

Oppervlak	Art. Nr.	excl. BTW	incl. BTW
chroom	71716000	281,70	340,86
Brushed Bronze	71716140	401,10	485,33
Brushed Black Chrome	71716340	401,10	485,33
mat zwart	71716670	374,05	452,60
mat wit	71716700	374,05	452,60
Polished Gold Optic	71716990	401,10	485,33

AirPower · EcoSmart · Comfort Zone · Quick Clean

Alternatieve producten

- **Talis E** ééngreeps wastafelmengkraan 240 zonder afvoer

chroom	71717000	274,35	331,96
Brushed Bronze	71717140	394,40	477,22
Brushed Black Chrome	71717340	394,40	477,22
mat zwart	71717670	369,35	446,91
mat wit	71717700	369,35	446,91
Polished Gold Optic	71717990	394,40	477,22



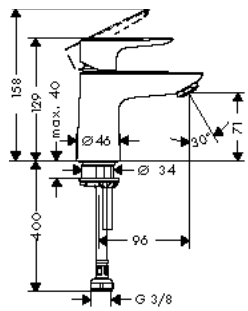

Talis E toiletkraan 80 voor koud water zonder afvoer

- ComfortZone 80
- vaste uitloop
- voorsprong uitloop 96 mm
- straalsoort: normale straal
- max. waterdoorstroom bij 3 bar: 5 l/min
- duurzaam keramisch kardoes
- voor koud water aansluiting

chroom	71706000	129,95	157,24

AirPower · EcoSmart · Comfort Zone · Quick Clean



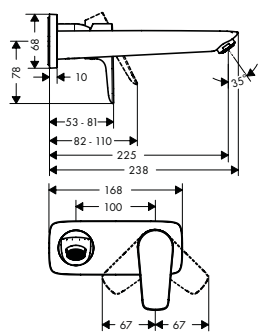

Talis E ééngreeps wastafelmengkraan afbouwdeel voor wandmontage, plaat, voorsprong 225 mm en afvoerplug

- vaste uitloop
- voorsprong uitloop 225 mm
- straalsoort: normale straal
- max. waterdoorstroom bij 3 bar: 5 l/min
- keramisch kardoes
- zonder wastegarnituur, met afvoerplug (art.nr. 50001)
- Materiaal afvoergarnituur: metaal
- greep kan links of rechts geplaatst worden

chroom	71734000	267,60	323,80
Brushed Bronze	71734140	380,20	460,04
Brushed Black Chrome	71734340	380,20	460,04
mat zwart	71734670	354,80	429,31
mat wit	71734700	354,80	429,31
Polished Gold Optic	71734990	380,20	460,04

AirPower · EcoSmart · Quick Clean

Alternatieve maten

- **Talis E** ééngreeps wastafelmengkraan afbouwdeel voor wandmontage, plaat, voorsprong 165 mm en afvoerplug

chroom	71732000	238,35	288,40

Benodigde onderdelen

- inbouwdeel voor ééngreeps wastafelmengkraan wandmontage

	13622180	214,50	259,55



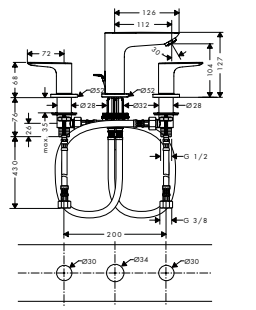

Talis E 3-gats wastafelmengkraan met trekwaste

- ComfortZone 150
- vaste uitloop
- voorsprong uitloop 112 mm
- max. waterdoorstroom bij 3 bar: 5 l/min
- keramische bovendelen warm/koud 90°
- incl. G 1 ¼ afvoergarnituur met trekstang
- Materiaal afvoergarnituur: metaal

chroom	71733000	303,65	367,42
Brushed Bronze	71733140	433,95	525,08
Brushed Black Chrome	71733340	433,95	525,08
mat zwart	71733670	404,95	489,99
mat wit	71733700	404,95	489,99
Polished Gold Optic	71733990	433,95	525,08

AirPower · EcoSmart · Comfort Zone · Quick Clean

Maten bij maattekeningen worden aangeduid in mm. Prijs- en modelwijzigingen voorbehouden.

*Check van tevoren of dit product in de Special Finish van uw keuze beschikbaar is.

Bidet



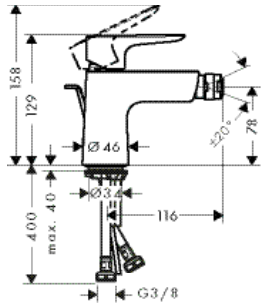

Talis E ééngreeps bidetmengkraan met wastegarnituur

- ééngreeps bidetmengkraan, afvoergarnituur
- voorsprong uitloop 116 mm
- perlator met kogelgewricht
- straalsoort: normale straal
- max. waterdoorstroom bij 3 bar: 5 l/min
- duurzaam keramisch kardoes
- SafetyFunctie maximale warm water temperatuur vooraf instelbaar

Oppervlak	Art. Nr.	excl. BTW	incl. BTW
chroom	71720000	173,65	210,12
Brushed Bronze	71720140	247,40	299,35
Brushed Black Chrome	71720340	247,40	299,35
mat zwart	71720670	231,10	279,63
mat wit	71720700	231,10	279,63
Polished Gold Optic	71720990	247,40	299,35

AirPower · EcoSmart · Comfort Zone · Quick Clean

Alternatieve producten

- **Talis E** ééngreeps bidetmengkraan met push-open afvoergarnituur

chroom	71721000	173,65	210,12



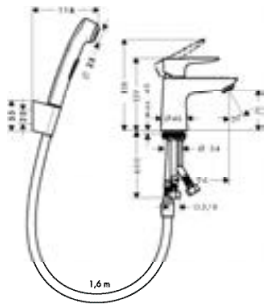

Talis E ééngreeps wastafelmengkraan met handdouche en doucheslang 160 cm

- max. waterdoorstroom bij 3 bar: 5,7 l/min
- duurzaam keramisch kardoes
- incl. PushOpen G 1 ¼ wastegarnituur
- Materiaal afvoergarnituur: metaal

chroom	71729000	253,15	306,31

AirPower · EcoSmart · Quick Clean

Bad



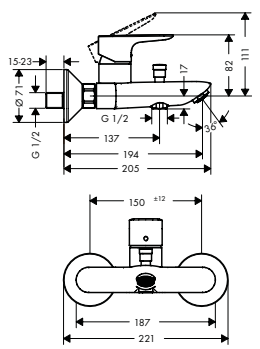

Talis E ééngreeps badmengkraan opbouw

- voorsprong uitloop 194 mm
- incl. s-koppelingen en rozetten
- hartafstand 150 mm ± 12 mm
- Straalsoort kraan: normale straal
- max. waterdoorstroom bij 3 bar: 19,2 l/min
- keramisch kardoes
- SafetyFunctie instelbare heetwaterbegrenzing
- omstelling met automatische reset

chroom	71740000	224,25	271,34
Brushed Bronze	71740140	314,05	380,00
Brushed Black Chrome	71740340	314,05	380,00
mat zwart	71740670	293,00	354,53
mat wit	71740700	293,00	354,53
Polished Gold Optic	71740990	314,05	380,00

AirPower · Quick Clean



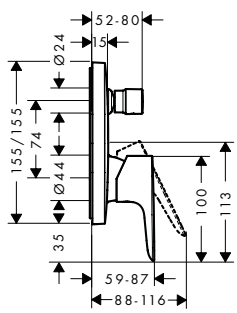

Talis E ééngreeps badmengkraan afbouwdeel

- inbouwmontage
- waterdoorstroom bovenuitgang: 21 l/min
- waterdoorstroom onderuitgang: 29 l/min
- keramisch kardoes
- SafetyFunctie instelbare heetwaterbegrenzing
- omstelling met automatische reset

chroom	71745000	188,15	227,66
Brushed Bronze	71745140	260,15	314,78
Brushed Black Chrome	71745340	260,15	314,78
mat zwart	71745670	242,90	293,91
mat wit	71745700	242,90	293,91
Polished Gold Optic	71745990	260,15	314,78

Alternatieve producten

- **Talis E** ééngreeps badmengkraan afbouwdeel met zekerheidscombinatie

chroom	71474000	318,45	385,32
Brushed Bronze	71474140	456,95	552,91
Brushed Black Chrome	71474340	456,95	552,91
mat zwart	71474670	426,40	515,94
mat wit	71474700	426,40	515,94
Polished Gold Optic	71474990	456,95	552,91

Benodigde onderdelen

- inbouwdeel iBox Universal — 01800180 — 132,05 — 159,78

Maten bij maattekeningen worden aangeduid in mm. Prijs- en modelwijzigingen voorbehouden.

*Check van tevoren of dit product in de Special Finish van uw keuze beschikbaar is.

	Oppervlak	Art. Nr.	excl. BTW	incl. BTW
				
Talis E ééngreeps badmengkraan afbouwdeel · inbouwmontage · keramisch kardoes · SafetyFunctie instelbare heetwaterbegrenzing · omstelling met automatische reset	chroom	71746000	87,05	105,33
Benodigde onderdelen · inbouwdeel voor ééngreeps badmengkraan		31741180	122,55	148,29
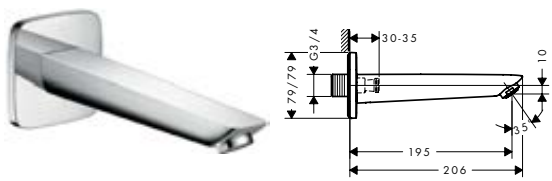				
baduitloop · met afdekrozet · voorsprong uitloop 195 mm · wandmontage · max. waterdoorstroom bij 3 bar: 21 l/min · normale straal	chroom	71410000	99,00	119,79
				
Talis E driegats badrandmengkraan afbouwdeel voor inbouwdeel 13233180 · voorsprong uitloop 196 mm · keramisch kardoes	chroom	71747000	267,00	323,07
Benodigde onderdelen · inbouwdeel voor driegats badrandmengkraan		13233180	198,55	240,25
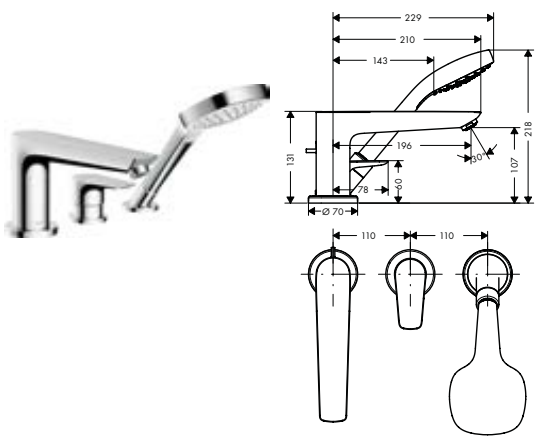				
Talis E driegats badrandmengkraan afbouwdeel voor inbouwdeel 13437180 · Bestaat verder uit: 3-gats ééngreeps badrandmengkraan, handdouche, douchehouder · voorsprong uitloop 196 mm · inbouwmontage · Straalsoort kraan: normale straal · Straalsoort handdouche: Rain krachtige regenstraal · doucheslang max. 1,10 m uittrekbaar · keramisch kardoes · SafetyFunctie instelbare heetwaterbegrenzing · omstelling met automatische reset	chroom	71730000	622,00	752,62
Bestaat verder uit: · **Croma E** handdouche 110 1jet (# 26814400)				
Benodigde onderdelen · inbouwdeel voor driegats ééngreeps badrandmengkraan		13437180	774,40	937,02

Maten bij maattekeningen worden aangeduid in mm. Prijs- en modelwijzigingen voorbehouden.

*Check van tevoren of dit product in de Special Finish van uw keuze beschikbaar is.

	Oppervlak	Art. Nr.	excl. BTW	incl. BTW



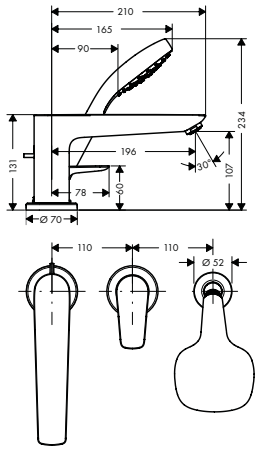

Talis E driegats badrandmengkraan afbouwdeel voor inbouwdeel 13439180

- Bestaat verder uit: 3-gats ééngreeps badrandmengkraan, handdouche
- voorsprong uitloop 196 mm
- Straalsoort kraan: normale straal
- Straalsoort handdouche: Rain krachtige regenstraal
- doucheslang max. 1,60 m uittrekbaar
- keramisch kardoes
- SafetyFunctie instelbare heetwaterbegrenzing
- omstelling met automatische reset

Bestaat verder uit:
- **Croma E** handdouche 110 1jet (# 26814400)

	chroom	71731000	448,55	542,75

Benodigde onderdelen
- inbouwdeel voor driegats ééngreeps badrandmengkraan

	13439180	391,90	474,20



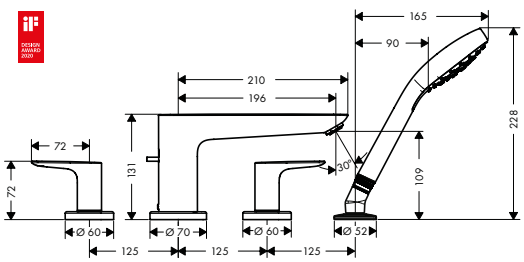

Talis E viergats badrandmengkraan afbouwdeel voor inbouwdeel 13244180

- Bestaat verder uit: 4-gats badrandmengkraan, handdouche
- voorsprong uitloop 196 mm
- doucheslang max. 1,60 m uittrekbaar
- max. waterdoorstroom bij 3 bar: 23,8 l/min

Bestaat verder uit:
- **Croma E** handdouche 110 1jet (# 26814XXX)

	chroom	71748000	473,20	572,57
	Brushed Bronze	71748140	680,35	823,22
	Brushed Black	71748340	680,35	823,22
	Chrome			
	mat zwart	71748670	632,00	764,72
	mat wit	71748700	632,00	764,72
	Polished Gold Optic	71748990	680,35	823,22

Benodigde onderdelen
- inbouwdeel voor badrandmengkraan

	13244180	303,95	367,78

Douche



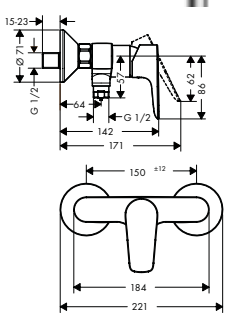

Talis E ééngreeps douchemengkraan opbouw

- geschikt voor 1 functie
- installatie met hartafstand 150 mm ± 12 mm
- max. waterdoorstroom bij 3 bar: 22 l/min
- duurzame keramisch kardoes
- SafetyFunctie maximale warm water temperatuur vooraf instelbaar
- terugslagklep
- G ½ slangaansluiting (universeel)

	chroom	71760000	195,40	236,43
	Brushed Bronze	71760140	270,85	327,73
	Brushed Black	71760340	270,85	327,73
	Chrome			
	mat zwart	71760670	252,65	305,71
	mat wit	71760700	252,65	305,71
	Polished Gold Optic	71760990	270,85	327,73

Maten bij maattekeningen worden aangeduid in mm. Prijs- en modelwijzigingen voorbehouden.

*Check van tevoren of dit product in de Special Finish van uw keuze beschikbaar is.



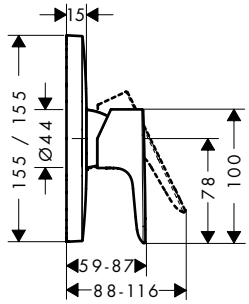

Talis E ééngreeps douchemengkraan afbouwdeel

- geschikt voor 1 functie
- max. waterdoorstroom bij 3 bar: 29,3 l/min
- duurzame keramisch kardoes
- SafetyFunctie maximale warm water temperatuur vooraf instelbaar

Oppervlak	Art. Nr.	excl. BTW	incl. BTW
chroom	71765000	159,15	192,57
Brushed Bronze	71765140	217,00	262,57
Brushed Black Chrome	71765340	217,00	262,57
mat zwart	71765670	202,45	244,96
mat wit	71765700	202,45	244,96
Polished Gold Optic	71765990	217,00	262,57

Alternatieve producten

· **Talis E** ééngreeps douchemengkraan afbouwdeel HighFlow	chroom	71768000	159,15	192,57

Benodigde onderdelen

· inbouwdeel iBox Universal		01800180	132,05	159,78



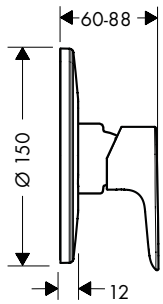

Talis E ééngreeps douchemengkraan afbouwdeel

- geschikt voor 1 functie
- max. waterdoorstroom bij 3 bar: 28,7 l/min
- minimale bedrijfsdruk: 1 bar
- maximale bedrijfsdruk: 10 bar

Oppervlak	Art. Nr.	excl. BTW	incl. BTW
chroom	71766000	72,25	87,42

Benodigde onderdelen

· inbouwdeel voor ééngreeps douchemengkraan	13620180	112,80	136,49

Maten bij maattekeningen worden aangeduid in mm. Prijs- en modelwijzigingen voorbehouden.

*Check van tevoren of dit product in de Special Finish van uw keuze beschikbaar is.

Wastafel

	Oppervlak	Art. Nr.	excl. BTW	incl. BTW



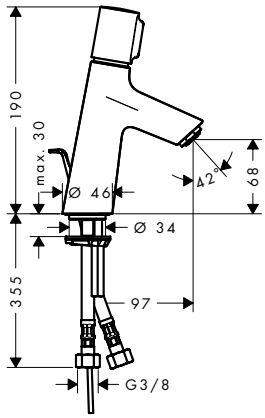

Talis Select S ééngreeps wastafelmengkraan 80 met trekwaste

- ComfortZone 80
- vaste uitloop
- voorsprong uitloop 97 mm
- straalsoort: normale straal
- max. waterdoorstroom bij 3 bar: 5 l/min
- Select kardoes met temperatuur regeling
- incl. G 1 ¼ afvoergarnituur met trekstang
- Materiaal afvoergarnituur: metaal

	Oppervlak	Art. Nr.	excl. BTW	incl. BTW
	chroom	72040000	226,35	273,88

Alternatieve producten

· **Talis Select S** ééngreeps wastafelmengkraan 80 zonder afvoer	chroom	72041000	219,90	266,08



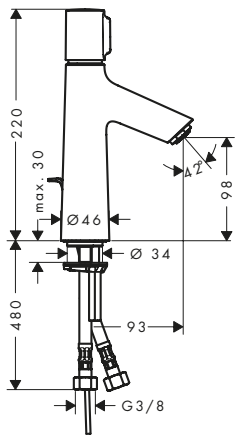

Talis Select S ééngreeps wastafelmengkraan 100 met trekwaste

- ComfortZone 100
- vaste uitloop
- voorsprong uitloop 93 mm
- straalsoort: normale straal
- max. waterdoorstroom bij 3 bar: 5 l/min
- Select kardoes met temperatuur regeling
- incl. G 1 ¼ afvoergarnituur met trekstang
- Materiaal afvoergarnituur: metaal

	Oppervlak	Art. Nr.	excl. BTW	incl. BTW
	chroom	72042000	269,70	326,34

Alternatieve producten

· **Talis Select S** ééngreeps wastafelmengkraan 100 zonder afvoer	chroom	72043000	263,20	318,47



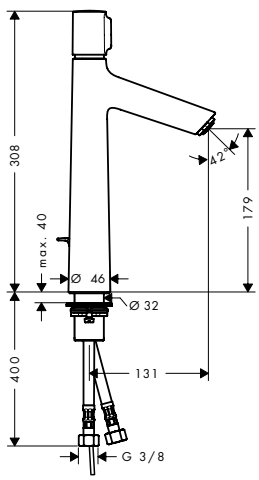

Talis Select S ééngreeps wastafelmengkraan 190 met trekwaste

- ComfortZone 190
- vaste uitloop
- voorsprong uitloop 131 mm
- straalsoort: normale straal
- max. waterdoorstroom bij 3 bar: 5 l/min
- Select kardoes met temperatuur regeling
- incl. G 1 ¼ afvoergarnituur met trekstang
- Materiaal afvoergarnituur: metaal

	Oppervlak	Art. Nr.	excl. BTW	incl. BTW
	chroom	72044000	362,90	439,11

Alternatieve producten

· **Talis Select S** ééngreeps wastafelmengkraan 190 met trekwaste	chroom	72045000	356,30	431,12

Maten bij maattekeningen worden aangeduid in mm. Prijs- en modelwijzigingen voorbehouden.

*Check van tevoren of dit product in de Special Finish van uw keuze beschikbaar is.

	Oppervlak	Art. Nr.	excl. BTW	incl. BTW



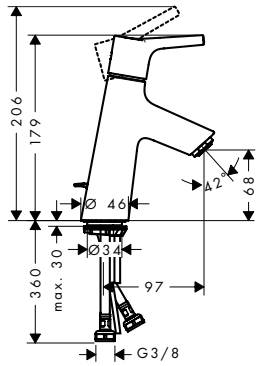

Talis S ééngreeps wastafelmengkraan 80 met trekwaste

chroom | 72010000 | 177,75 | 215,08

AirPower · EcoSmart · Comfort Zone · Quick Clean

- ComfortZone 80
- vaste uitloop
- voorsprong uitloop 97 mm
- straalsoort: normale straal
- max. waterdoorstroom bij 3 bar: 5 l/min
- duurzaam keramisch kardoes
- incl. G 1 ¼ afvoergarnituur met trekstang
- Materiaal afvoergarnituur: metaal

Alternatieve producten

· **Talis S** ééngreeps wastafelmengkraan 80 Push-Open afvoer	chroom	72011000	177,75	215,08
· **Talis S** ééngreeps wastafelmengkraan 80 LowFlow met trekwaste	chroom	72015000	177,75	215,08
· **Talis S** ééngreeps wastafelmengkraan 80 zonder afvoer	chroom	72012000	170,15	205,88
· **Talis S** ééngreeps wastafelmengkraan 80 Lowflow zonder afvoer	chroom	72018000	170,15	205,88



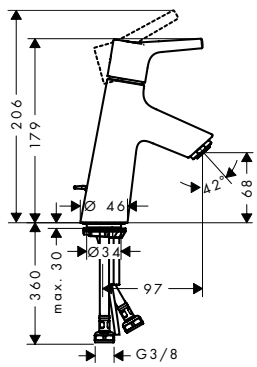

Talis S ééngreeps wastafelmengkraan 80 CoolStart met trekwaste

chroom | 72013000 | 177,75 | 215,08

AirPower · EcoSmart · Comfort Zone · Quick Clean · CoolStart

- ComfortZone 80
- vaste uitloop
- voorsprong uitloop 97 mm
- straalsoort: normale straal
- max. waterdoorstroom bij 3 bar: 5 l/min
- duurzaam keramisch kardoes
- incl. G 1 ¼ afvoergarnituur met trekstang
- Materiaal afvoergarnituur: metaal
- koud water in middenpositie, bespaart energie en kosten

Alternatieve producten

· **Talis S** ééngreeps wastafelmengkraan 80 CoolStart zonder afvoer	chroom	72014000	170,15	205,88



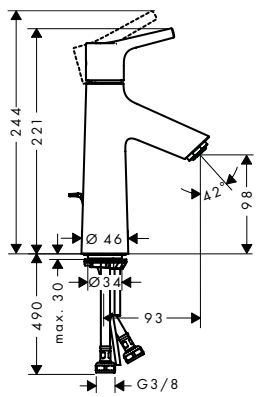

Talis S ééngreeps wastafelmengkraan 100 met trekwaste

chroom | 72020000 | 197,15 | 238,55

AirPower · EcoSmart · Comfort Zone · Quick Clean

- ComfortZone 100
- vaste uitloop
- voorsprong uitloop 93 mm
- straalsoort: normale straal
- max. waterdoorstroom bij 3 bar: 5 l/min
- duurzaam keramisch kardoes
- incl. G 1 ¼ afvoergarnituur met trekstang
- Materiaal afvoergarnituur: metaal

Alternatieve producten

· **Talis S** ééngreeps wastafelmengkraan 100 LowFlow met trekwaste	chroom	72024000	197,15	238,55
· **Talis S** ééngreeps wastafelmengkraan 100 zonder afvoer	chroom	72021000	189,65	229,48
· **Talis S** ééngreeps wastafelmengkraan 100 Lowflow zonder afvoer	chroom	72025000	189,65	229,48

Maten bij maattekeningen worden aangeduid in mm. Prijs- en modelwijzigingen voorbehouden.

*Check van tevoren of dit product in de Special Finish van uw keuze beschikbaar is.

	Oppervlak	Art. Nr.	excl. BTW	incl. BTW



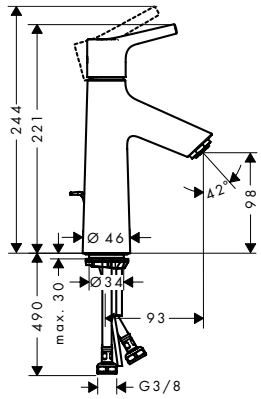

Talis S ééngreeps wastafelmengkraan 100 CoolStart met trekwaste

· ComfortZone 100
· vaste uitloop
· voorsprong uitloop 93 mm
· straalsoort: normale straal
· max. waterdoorstroom bij 3 bar: 5 l/min
· duurzaam keramisch kardoes
· incl. G 1 ¼ afvoergarnituur met trekstang
· Materiaal afvoergarnituur: metaal
· koud water in middenpositie, bespaart energie en kosten

	chroom	72022000	197,15	238,55

Alternatieve producten

· **Talis S** ééngreeps wastafelmengkraan 100 CoolStart zonder afvoer	chroom	72023000	189,65	229,48



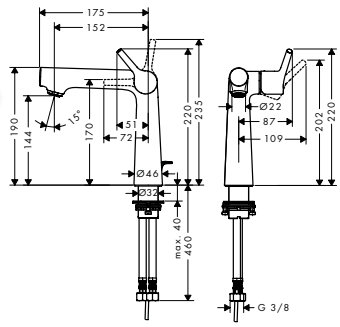

Talis S ééngreeps wastafelmengkraan 140 met trekwaste

· ComfortZone 140
· vaste uitloop
· voorsprong uitloop 152 mm
· straalsoort: normale straal
· max. waterdoorstroom bij 3 bar: 5 l/min
· duurzaam keramisch kardoes
· incl. G 1 ¼ afvoergarnituur met trekstang
· Materiaal afvoergarnituur: metaal

	chroom	72113000	521,00	630,41



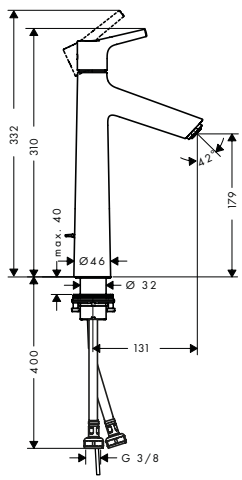

Talis S ééngreeps wastafelmengkraan 190 met trekwaste

· ComfortZone 190
· vaste uitloop
· voorsprong uitloop 131 mm
· straalsoort: normale straal
· max. waterdoorstroom bij 3 bar: 5 l/min
· duurzaam keramisch kardoes
· incl. G 1 ¼ afvoergarnituur met trekstang
· Materiaal afvoergarnituur: metaal

	chroom	72031000	308,70	373,53

Alternatieve producten

· **Talis S** ééngreeps wastafelmengkraan 190 zonder afvoer	chroom	72032000	301,10	364,33

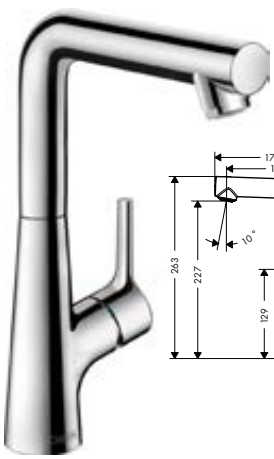

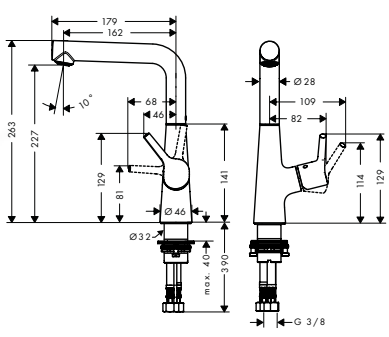

Talis S ééngreeps wastafelmengkraan 210 draaibare uitloop met trekwaste

· ComfortZone grote bewegingsvrijheid bij het handenwassen dankzij ComfortZone 210
· met draaibare uitloop
· voorsprong uitloop 162 mm
· met draaibare uitloop van 120° voor meer bewegingsvrijheid
· straalsoort: normale straal
· max. waterdoorstroom bij 3 bar: 5 l/min
· duurzaam keramisch kardoes
· incl. G 1 ¼ afvoergarnituur met trekstang
· Materiaal afvoergarnituur: metaal

	chroom	72105000	324,00	392,04

Maten bij maattekeningen worden aangeduid in mm. Prijs- en modelwijzigingen voorbehouden.

*Check van tevoren of dit product in de Special Finish van uw keuze beschikbaar is.

	Oppervlak	Art. Nr.	excl. BTW	incl. BTW



Talis S ééngreeps wastafelmengkraan 250 met trekwaste

- ComfortZone 250
- vaste uitloop
- voorsprong uitloop 201 mm
- straalsoort: normale straal
- max. waterdoorstroom bij 3 bar: 5 l/min
- duurzaam keramisch kardoes
- incl. G 1 ¼ afvoergarnituur met trekstang
- Materiaal afvoergarnituur: metaal

	Oppervlak	Art. Nr.	excl. BTW	incl. BTW
	chroom	72115000	630,20	762,54

Alternatieve producten

	Oppervlak	Art. Nr.	excl. BTW	incl. BTW
· **Talis S** ééngreeps wastafelmengkraan 250 zonder afvoer	chroom	72116000	623,80	754,80

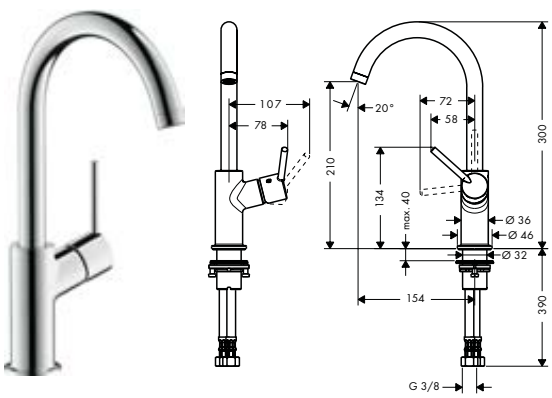

Talis ééngreeps wastafelmengkraan 210 vaste uitloop met Push-Open afvoer

- ComfortZone grote bewegingsvrijheid bij het handenwassen dankzij ComfortZone 210
- vaste uitloop
- voorsprong uitloop 154 mm
- straalsoort: normale straal
- max. waterdoorstroom bij 3 bar: 5 l/min
- duurzaam keramisch kardoes
- incl. PushOpen G 1 ¼ wastegarnituur
- Materiaal afvoergarnituur: metaal
- de greep bevindt zich onderaan aan de zijkant van de kraan (niet geschikt voor waskommen)

	Oppervlak	Art. Nr.	excl. BTW	incl. BTW
	chroom	32080000	293,15	354,71



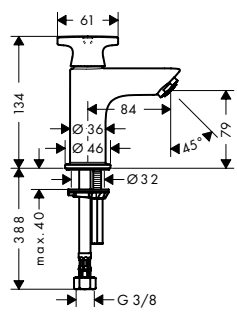

Logis Classic toiletkraan 70 voor koud water

- ComfortZone 70
- vaste uitloop
- straalsoort: normale straal
- max. waterdoorstroom bij 3 bar: 5 l/min
- met keramische stopkraan 90°
- voor koud water aansluiting

	Oppervlak	Art. Nr.	excl. BTW	incl. BTW
	chroom	71135000	88,40	106,96



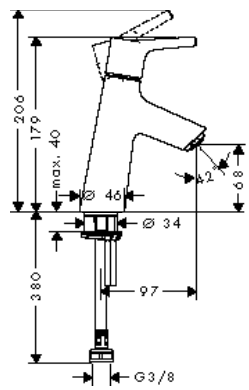

Talis S toiletkraan 80 voor koud water zonder afvoer

- ComfortZone 80
- vaste uitloop
- voorsprong uitloop 97 mm
- straalsoort: normale straal
- max. waterdoorstroom bij 3 bar: 5 l/min
- duurzaam keramisch kardoes
- voor koud water aansluiting

	Oppervlak	Art. Nr.	excl. BTW	incl. BTW
	chroom	72017000	170,15	205,88

Maten bij maattekeningen worden aangeduid in mm. Prijs- en modelwijzigingen voorbehouden.

*Check van tevoren of dit product in de Special Finish van uw keuze beschikbaar is.

	Oppervlak	Art. Nr.	excl. BTW	incl. BTW
 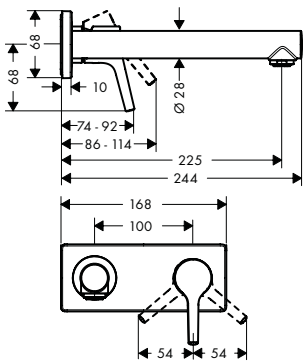				
Talis S ééngreeps wastafelmengkraan afbouwdeel voor wandmontage, plaat, voorsprong 225 mm en afvoerplug · vaste uitloop · voorsprong uitloop 225 mm · straalsoort: normale straal · max. waterdoorstroom bij 3 bar: 5 l/min · duurzaam keramisch kardoes · zonder wastegarnituur, met afvoerplug (art.nr. 50001) · Materiaal afvoergarnituur: metaal · greep kan links of rechts geplaatst worden	chroom	72111000	291,25	352,41
Alternatieve maten · **Talis S** ééngreeps wastafelmengkraan afbouwdeel voor wandmontage, plaat, voorsprong 165 mm en afvoerplug	chroom	72110000	258,85	313,21
Benodigde onderdelen · inbouwdeel voor ééngreeps wastafelmengkraan wandmontage		13622180	214,50	259,55

Bidet

 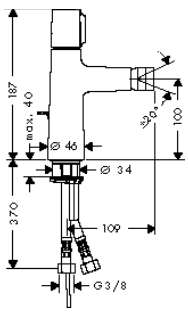				
Talis Select S bidetmengkraan met wastegarnituur · bidetmengkraan, afvoergarnituur · perlator met kogelgewricht · straalsoort: normale straal · max. waterdoorstroom bij 3 bar: 5 l/min · Select kardoes met temperatuur regeling · SafetyFunctie maximale warm water temperatuur vooraf instelbaar	chroom	72202000		
 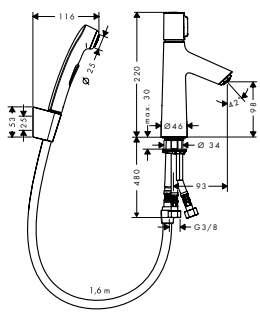				
Talis Select S ééngreeps wastafelmengkraan 100 met bidet handdouche en doucheslang 160 cm · max. waterdoorstroom bij 3 bar: 5 l/min · duurzaam keramisch kardoes · incl. PushOpen G 1 ¼ wastegarnituur · Materiaal afvoergarnituur: synthetisch	chroom	72291000	260,05	314,66
 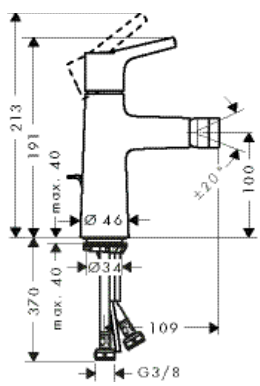				
Talis S ééngreeps bidetmengkraan met wastegarnituur · ééngreeps bidetmengkraan, afvoergarnituur · voorsprong uitloop 109 mm · perlator met kogelgewricht · straalsoort: normale straal · max. waterdoorstroom bij 3 bar: 5 l/min · duurzaam keramisch kardoes · SafetyFunctie maximale warm water temperatuur vooraf instelbaar	chroom	72200000	202,70	245,27

Maten bij maattekeningen worden aangeduid in mm. Prijs- en modelwijzigingen voorbehouden.

*Check van tevoren of dit product in de Special Finish van uw keuze beschikbaar is.

	Oppervlak	Art. Nr.	excl. BTW	incl. BTW



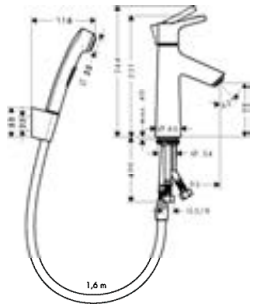

Talis S ééngreeps wastafelmengkraan met handdouche en doucheslang 160 cm

- max. waterdoorstroom bij 3 bar: 5,7 l/min
- duurzaam keramisch kardoes
- incl. PushOpen G 1 ¼ wastegarnituur
- Materiaal afvoergarnituur: synthetisch

chroom | 72290000 | 260,05 | 314,66

AirPower EcoSmart Quick Clean

Bad



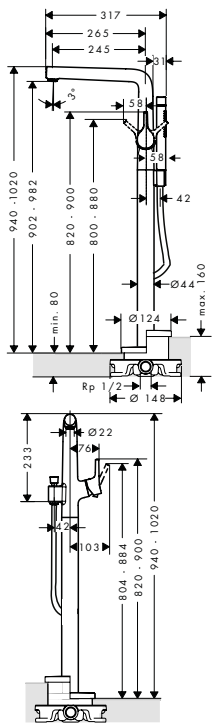

Talis S ééngreeps badmengkraan vloergemonteerd

chroom | 72412000 | 1.822,40 | 2.205,10

AirPower Quick Clean

- Bestaat verder uit: ééngreeps badmengkraan vrijstaand, staafhanddouche, doucheslang, douchehouder
- voorsprong uitloop 245 mm
- inbouwmontage
- Straalsoort kraan: normale straal
- Straalsoort handdouche: Rain krachtige regenstraal, MonoRain
- max. waterdoorstroom bij 3 bar: 20 l/min
- keramisch kardoes
- omstelling met automatische reset

Bestaat verder uit:

- **AXOR ShowerSolutions** staafhanddouche (# 28532000)
- **AXOR Starck** doucheslang metallic effect 1.25 m (# 28282000)

Benodigde onderdelen

· inbouwdeel voor vloergemonteerde kranen	10452180	506,40	612,74
· Dichtmanchet voor vloergemonteerde badmengkraan	96441000	122,10	147,74



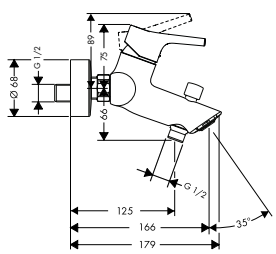

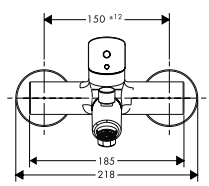

Talis S ééngreeps badmengkraan opbouw

chroom | 72400000 | 253,15 | 306,31

AirPower Quick Clean

- voorsprong uitloop 166 mm
- incl. s-koppelingen en rozetten
- hartafstand 150 mm ± 12 mm
- Straalsoort kraan: normale straal
- keramisch kardoes
- SafetyFunctie instelbare heetwaterbegrenzing
- omstelling met automatische reset
- met geïntegreerde zekerheidscombinatie EN1717

Maten bij maattekeningen worden aangeduid in mm. Prijs- en modelwijzigingen voorbehouden.

*Check van tevoren of dit product in de Special Finish van uw keuze beschikbaar is.

	Oppervlak	Art. Nr.	excl. BTW	incl. BTW
 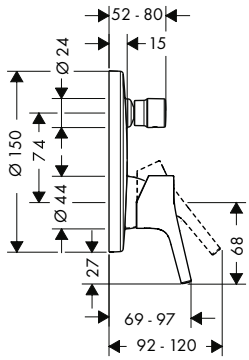				
Talis S ééngreeps badmengkraan afbouwdeel · inbouwmontage · waterdoorstroom bovenuitgang: 21 l/ min · waterdoorstroom onderuitgang: 29 l/ min · keramisch kardoes · SafetyFunctie instelbare heetwaterbegrenzing · omstelling met automatische reset	chroom	72405000	209,75	253,80
Alternatieve producten · **Talis S** ééngreeps badmengkraan afbouwdeel met zekerheidscombinatie	chroom	72406000	347,30	420,23
Benodigde onderdelen · inbouwdeel iBox Universal		01800180	132,05	159,78
Bijpassende onderdelen · Opvulrozet voor iBox universal	chroom	13597000	44,85	54,27
 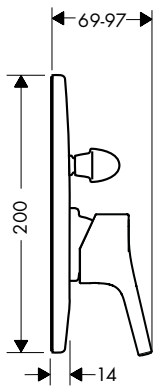				
Talis S ééngreeps badmengkraan afbouwdeel voor inbouwdeel 31741180 · inbouwmontage · keramisch kardoes · SafetyFunctie instelbare heetwaterbegrenzing · omstelling met automatische reset	chroom	72407000	94,50	114,35
Benodigde onderdelen · inbouwdeel voor ééngreeps badmengkraan		31741180	122,55	148,29
 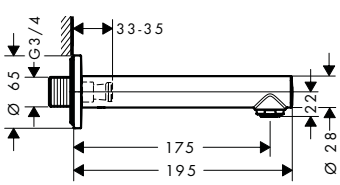				
Talis S baduitloop · met afdekrozet · voorsprong uitloop 175 mm · wandmontage · max. waterdoorstroom bij 3 bar: 21,5 l/ min · normale straal	chroom	72410000	137,45	166,31

	Oppervlak	Art. Nr.	excl. BTW	incl. BTW



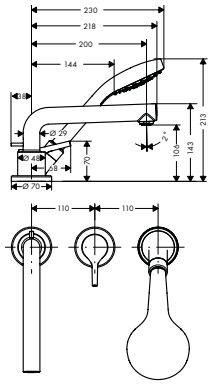

Talis S driegats badrandmengkraan afbouwdeel voor inbouwdeel 13437180

chroom — 72416000 — 665,50 — 805,26

AirPower — Quick Clean

- Bestaat verder uit: 3-gats ééngreeps badrandmengkraan, handdouche, douchehouder
- voorsprong uitloop 200 mm
- Straalsoort kraan: normale straal
- Straalsoort handdouche: Rain krachtige regenstraal
- doucheslang max. 1,10 m uittrekbaar
- max. waterdoorstroom bij 3 bar: 22 l/ min
- keramisch kardoes
- SafetyFunctie instelbare heetwaterbegrenzing

Bestaat verder uit:
- **Croma S** handdouche 110 1jet (# 26804400)

Benodigde onderdelen
- inbouwdeel voor driegats ééngreeps badrandmengkraan — 13437180 — 774,40 — 937,02



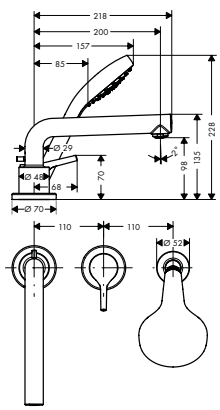

Talis S driegats badrandmengkraan afbouwdeel voor inbouwdeel 13439180

chroom — 72417000 — 484,75 — 586,55

AirPower — Quick Clean

- Bestaat verder uit: 3-gats ééngreeps badrandmengkraan, handdouche, douchehouder
- voorsprong uitloop 200 mm
- Straalsoort kraan: normale straal
- Straalsoort handdouche: Rain krachtige regenstraal
- doucheslang max. 1,60 m uittrekbaar
- keramisch kardoes
- SafetyFunctie instelbare heetwaterbegrenzing

Bestaat verder uit:
- **Croma S** handdouche 110 1jet (# 26804400)

Benodigde onderdelen
- inbouwdeel voor driegats ééngreeps badrandmengkraan — 13439180 — 391,90 — 474,20



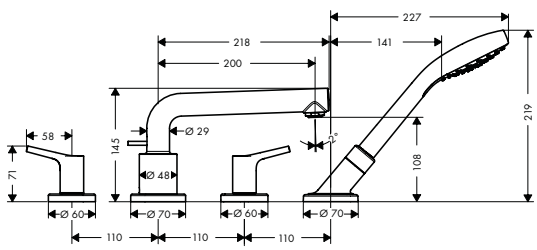

Talis S viergats badrandmengkraan afbouwdeel voor inbouwdeel voor inbouwdeel 13444180

chroom — 72418000 — 665,50 — 805,26

AirPower — Quick Clean

- Bestaat verder uit: 4-gats badrandmengkraan, handdouche, douchehouder
- voorsprong uitloop 200 mm
- inbouwmontage
- Straalsoort kraan: normale straal
- Straalsoort handdouche: Rain krachtige regenstraal
- doucheslang max. 1,10 m uittrekbaar
- keramische bovendelen warm/koud 90°

Bestaat verder uit:
- **Croma S** handdouche 110 1jet (# 26804400)

Benodigde onderdelen
- inbouwdeel voor viergats badrandmengkraan — 13444180 — 923,50 — 1.117,44

Maten bij maattekeningen worden aangeduid in mm. Prijs- en modelwijzigingen voorbehouden.

*Check van tevoren of dit product in de Special Finish van uw keuze beschikbaar is.

	Oppervlak	Art. Nr.	excl. BTW	incl. BTW
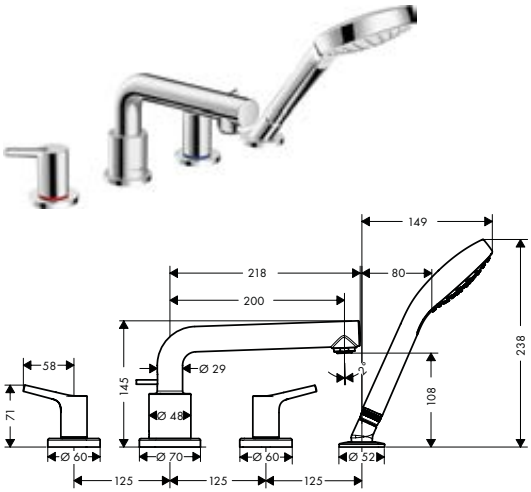				
Talis S viergats badrandmengkraan afbouwdeel voor inbouwdeel voor inbouwdeel 13244180 · Bestaat verder uit: 4-gats badrandmengkraan, handdouche, douchehouder · voorsprong uitloop 200 mm · doucheslang max. 1,60 m uittrekbaar · max. waterdoorstroom bij 3 bar: 23,8 l/min · met geïntegreerde zekerheidscombinatie EN1717 **Bestaat verder uit:** · **Croma S** handdouche 110 1jet (# 26804400) **Benodigde onderdelen** · inbouwdeel voor badrandmengkraan	chroom	72419000 13244180	484,75 303,95	586,55 367,78

Douche

 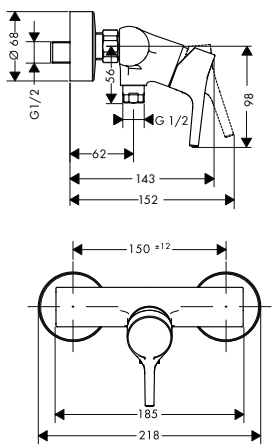				
Talis S ééngreeps douchemengkraan opbouw · geschikt voor 1 functie · installatie met hartafstand 150 mm ± 12 mm · max. waterdoorstroom bij 3 bar: 31 l/min · duurzame keramisch kardoes · minimale bedrijfsdruk: 1 bar · maximale bedrijfsdruk: 10 bar · SafetyFunctie maximale warm water temperatuur vooraf instelbaar · terugslagklep · G ½ slangaansluiting (universeel)	chroom	72600000	202,70	245,27
 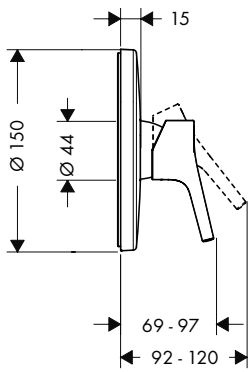				
Talis S ééngreeps douchemengkraan afbouwdeel · geschikt voor 1 functie · max. waterdoorstroom bij 3 bar: 29,3 l/min · duurzame keramisch kardoes · SafetyFunctie maximale warm water temperatuur vooraf instelbaar **Benodigde onderdelen** · inbouwdeel iBox Universal **Bijpassende onderdelen** · Opvulrozet voor iBox universal	chroom chroom	72605000 01800180 13597000	188,15 132,05 44,85	227,66 159,78 54,27
 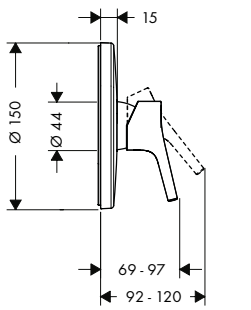				
Talis S ééngreeps douchemengkraan afbouwdeel · geschikt voor 1 functie · max. waterdoorstroom bij 3 bar: 28 l/min **Benodigde onderdelen** · inbouwdeel voor ééngreeps douchemengkraan	chroom 13620180	72606000 112,80	72,25 136,49	87,42 136,49

Maten bij maattekeningen worden aangeduid in mm. Prijs- en modelwijzigingen voorbehouden.

*Check van tevoren of dit product in de Special Finish van uw keuze beschikbaar is.

Focus®



Wastafel	Pagina 358		Focus Care	Pagina 358	
Bidet	Pagina 361		Bad	Pagina 362	
Douche	Pagina 363				

Wastafel

		Oppervlak	Art. Nr.	excl. BTW	incl. BTW
	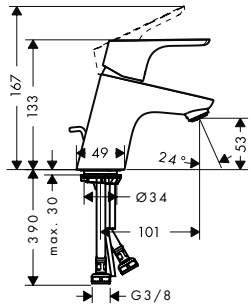				
	Focus ééngreeps wastafelmengkraan 70 met trekwaste · ComfortZone 70 · vaste uitloop · voorsprong uitloop 101 mm · straalsoort: normale straal · max. waterdoorstroom bij 3 bar: 5 l/min · keramisch kardoes · incl. G 1 ¼ afvoergarnituur met trekstang · Materiaal afvoergarnituur: metaal	chroom	31730000	108,65	131,47
	Alternatieve producten				
	· **Focus** ééngreeps wastafelmengkraan 70 met Push-Open afvoer	chroom	31604000	107,75	130,38
	· **Focus** ééngreeps wastafelmengkraan 70 met ketting	chroom	31732000	100,15	121,18
	· **Focus** ééngreeps wastafelmengkraan 70 zonder afvoer	chroom	31733000	100,15	121,18
	· **Focus** ééngreeps wastafelmengkraan 70 LowFlow zonder afvoer	chroom	31952000	103,00	124,63
	· **Focus** ééngreeps wastafelmengkraan 70 CoolStart met trekwaste	chroom	31539000	108,65	131,47
	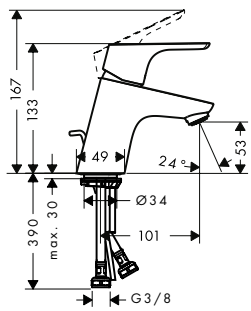				
	Focus ééngreeps wastafelmengkraan 70 CoolStart met trekwaste · ComfortZone 70 · vaste uitloop · voorsprong uitloop 101 mm · straalsoort: normale straal · max. waterdoorstroom bij 3 bar: 5 l/min · keramisch kardoes · incl. G 1 ¼ afvoergarnituur met trekstang · Materiaal afvoergarnituur: metaal · koud water in middenpositie, bespaart energie en kosten	chroom	31539000	108,65	131,47
	Alternatieve producten				
	· **Focus** ééngreeps wastafelmengkraan 70 met trekwaste	chroom	31730000	108,65	131,47
	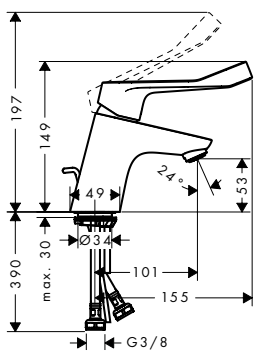				
	Focus ééngreeps wastafelmengkraan 70 Care met verlengde greep met trekwaste · ComfortZone 70 · vaste uitloop · voorsprong uitloop 101 mm · straalsoort: laminaire straal · max. waterdoorstroom bij 3 bar: 5 l/min · keramisch kardoes · incl. G 1 ¼ afvoergarnituur met trekstang · Materiaal afvoergarnituur: metaal	chroom	31910000	134,05	162,20
	Alternatieve producten				
	· **Focus** ééngreeps wastafelmengkraan 70 met verlengde greep zonder afvoer	chroom	31914000	121,85	147,44

Maten bij maattekeningen worden aangeduid in mm. Prijs- en modelwijzigingen voorbehouden.

*Check van tevoren of dit product in de Special Finish van uw keuze beschikbaar is.

	Oppervlak	Art. Nr.	excl. BTW	Focus incl. BTW
 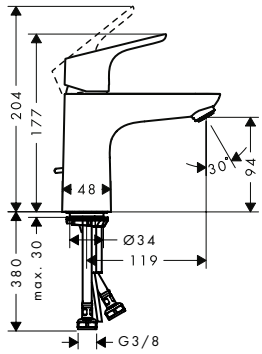				
Focus ééngreeps wastafelmengkraan 100 met trekwaste · ComfortZone 100 · vaste uitloop · voorsprong uitloop 119 mm · straalsoort: normale straal · max. waterdoorstroom bij 3 bar: 5 l/min · keramisch kardoes · incl. G 1 ¼ afvoergarnituur met trekstang · Materiaal afvoergarnituur: metaal	chroom	31607000	138,05	167,04
Alternatieve producten				
· **Focus** ééngreeps wastafelmengkraan 100 zonder afvoer	chroom	31517000	136,65	165,35
· **Focus** ééngreeps wastafelmengkraan 100 LowFlow met trekwaste	chroom	31603000	142,15	172,00
· **Focus** ééngreeps wastafelmengkraan 100 Lowflow zonder afvoer	chroom	31513000	142,25	172,12
 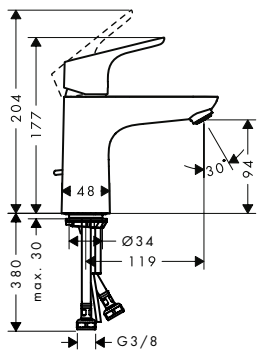				
Focus ééngreeps wastafelmengkraan 100 CoolStart met trekwaste · ComfortZone 100 · vaste uitloop · voorsprong uitloop 119 mm · straalsoort: normale straal · max. waterdoorstroom bij 3 bar: 5 l/min · keramisch kardoes · incl. G 1 ¼ afvoergarnituur met trekstang · Materiaal afvoergarnituur: metaal · koud water in middenpositie, bespaart energie en kosten	chroom	31621000	138,05	167,04
Alternatieve producten				
· **Focus** ééngreeps wastafelmengkraan 100 CoolStart zonder afvoer	chroom	31509000	136,65	165,35
 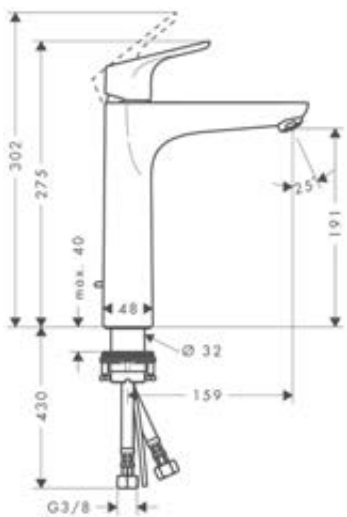				
Focus ééngreeps wastafelmengkraan 190 met trekwaste · ComfortZone 190 · vaste uitloop · voorsprong uitloop 159 mm · straalsoort: normale straal · max. waterdoorstroom bij 3 bar: 5 l/min · keramisch kardoes · incl. G 1 ¼ afvoergarnituur met trekstang · Materiaal afvoergarnituur: metaal	chroom	31608000	182,40	220,70
Alternatieve producten				
· **Focus** ééngreeps wastafelmengkraan 190 zonder afvoer	chroom	31518000	175,00	211,75

Maten bij maattekeningen worden aangeduid in mm. Prijs- en modelwijzigingen voorbehouden.

*Check van tevoren of dit product in de Special Finish van uw keuze beschikbaar is.

	Oppervlak	Art. Nr.	excl. BTW	incl. BTW



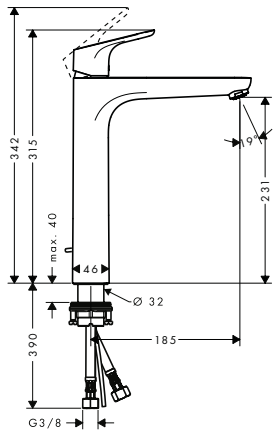

Focus ééngreeps wastafelmengkraan 230 met trekwaste

- ComfortZone 230
- vaste uitloop
- voorsprong uitloop 185 mm
- straalsoort: normale straal
- max. waterdoorstroom bij 3 bar: 5 l/min
- keramisch kardoes
- incl. G 1 ¼ afvoergarnituur met trekstang
- Materiaal afvoergarnituur: metaal

	Oppervlak	Art. Nr.	excl. BTW	incl. BTW
	chroom	31531000	218,70	264,63

Alternatieve producten

· **Focus** ééngreeps wastafelmengkraan 230 zonder afvoer	chroom	31532000	212,40	257,00



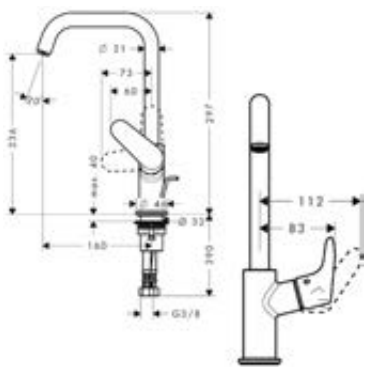

Focus ééngreeps wastafelmengkraan 240 draaibare uitloop met trekwaste

- ComfortZone 240
- met draaibare uitloop
- voorsprong uitloop 160 mm
- met draaibare uitloop van 120° voor meer bewegingsvrijheid
- straalsoort: normale straal
- max. waterdoorstroom bij 3 bar: 5 l/min
- duurzaam keramisch kardoes
- incl. G 1 ¼ afvoergarnituur met trekstang
- Materiaal afvoergarnituur: metaal
- de greep bevindt zich onderaan aan de zijkant van de kraan (niet geschikt voor waskommen)

	Oppervlak	Art. Nr.	excl. BTW	incl. BTW
	chroom	31609000	217,75	263,48

Alternatieve producten

· **Focus** ééngreeps wastafelmengkraan 240 draaibare uitloop zonder afvoer	chroom	31519000	210,30	254,46



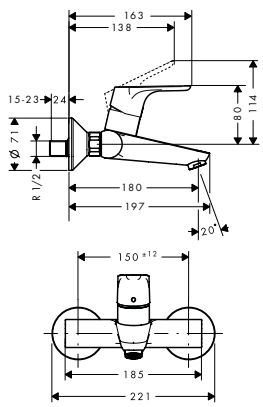

Focus ééngreeps wastafelmengkraan opbouw wandmontage zonder afvoer

- vaste uitloop
- voorsprong uitloop 180 mm
- hartafstand 150 mm ± 12 mm
- straalsoort: normale straal
- max. waterdoorstroom bij 3 bar: 5 l/min
- keramisch kardoes

	Oppervlak	Art. Nr.	excl. BTW	incl. BTW
	chroom	31923000	159,50	193,00



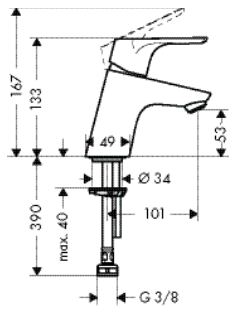

Focus toiletkraan 70 voor koud water zonder afvoer

- ComfortZone 70
- vaste uitloop
- voorsprong uitloop 101 mm
- straalsoort: normale straal
- max. waterdoorstroom bij 3 bar: 5 l/min
- keramisch kardoes
- voor koud water aansluiting

	Oppervlak	Art. Nr.	excl. BTW	incl. BTW
	chroom	31130000	100,90	122,09

Maten bij maattekeningen worden aangeduid in mm. Prijs- en modelwijzigingen voorbehouden.

*Check van tevoren of dit product in de Special Finish van uw keuze beschikbaar is.

	Oppervlak	Art. Nr.	excl. BTW	incl. BTW



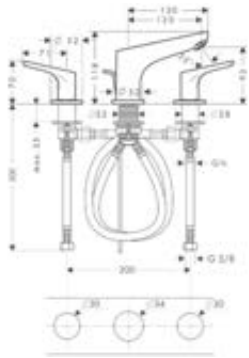

Focus Focus 3-gats wastafelmengkraan

- ComfortZone 100
- vaste uitloop
- max. waterdoorstroom bij 3 bar: 5 l/min
- keramische bovendelen warm/koud 90°
- incl. G 1 ¼ afvoergarnituur met trekstang
- Materiaal afvoergarnituur: metaal

Oppervlak	Art. Nr.	excl. BTW	incl. BTW
chroom	31937000	288,55	349,15



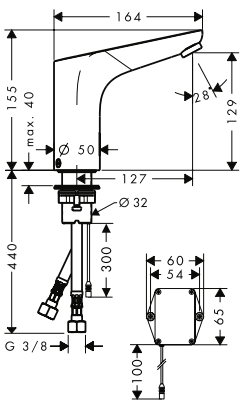

Focus elektronische wastafelmengkraan met temperatuurgreep en batterij

- voorsprong uitloop 127 mm
- straalsoort: normale straal
- max. waterdoorstroom bij 3 bar: 5 l/min
- SafetyFunctie instelbare heetwaterbegrenzing
- temperatuurgreep
- infraroodsensor
- Stroomindocatie batterij
- batterij 6V (levensduur ca. 2 jr.)
- Spoeltijd: 10 s
- hygiënespoeling activeerbaar (automatische watertoevoer)
- Frequentie spoelcyclus: 24 h
- Spoeltijd hygiënespoeling: 10 s
- waterstop voor wastafelreiniging
- vuilfilter in aansluitslangen

Oppervlak	Art. Nr.	excl. BTW	incl. BTW
chroom	31171000	517,65	626,36

Alternatieve producten

	Oppervlak	Art. Nr.	excl. BTW	incl. BTW
· **Focus** elektronische wastafelmengkraan zonder temperatuurgreep met batterij	chroom	31172000	470,80	569,67
· **Focus** elektronische wastafelmengkraan met temperatuurgreep voor 230V netstroom	chroom	31173000	542,70	656,67
· **Focus** elektronische wastafelmengkraan zonder temperatuurgreep voor 230V netstroom	chroom	31174000	519,25	628,29

Bidet



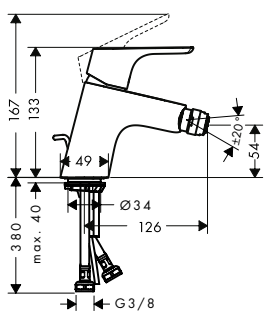

Focus ééngreeps bidetmengkraan met wastegarnituur

- ééngreeps bidetmengkraan, afvoergarnituur
- voorsprong uitloop 126 mm
- perlator met kogelgewricht
- straalsoort: normale straal
- max. waterdoorstroom bij 3 bar: 7,2 l/min
- keramisch kardoes
- SafetyFunctie maximale warm water temperatuur vooraf instelbaar

Oppervlak	Art. Nr.	excl. BTW	incl. BTW
chroom	31920000	113,00	136,73



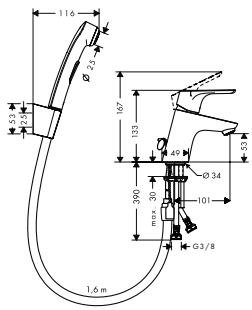

Focus bidet set 70 met handdouche en doucheslang 160 cm

- max. waterdoorstroom bij 3 bar: 5 l/min
- keramisch kardoes

Oppervlak	Art. Nr.	excl. BTW	incl. BTW
chroom	31926000	134,60	162,87

Maten bij maattekeningen worden aangeduid in mm. Prijs- en modelwijzigingen voorbehouden.

*Check van tevoren of dit product in de Special Finish van uw keuze beschikbaar is.

		Oppervlak	Art. Nr.	excl. BTW	incl. BTW
	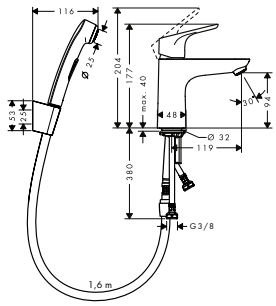				
	Focus bidet set 100 met handdouche en doucheslang 160 cm · voorsprong uitloop 119 mm · straalsoort: normale straal · bidet handdouche met douchestraal · max. waterdoorstroom bij 3 bar: 5 l/min · keramisch kardoes · incl. PushOpen G 1 ¼ wastegarnituur	chroom	31927000	161,80	195,78

Bad

	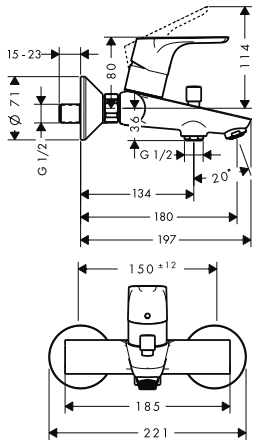				
	Focus ééngreeps badmengkraan opbouw · voorsprong uitloop 180 mm · incl. s-koppelingen en rozetten · hartafstand 150 mm ± 12 mm · Straalsoort kraan: normale straal · max. waterdoorstroom bij 3 bar: 19,8 l/min · keramisch kardoes · SafetyFunctie instelbare heetwaterbegrenzing · omstelling met automatische reset · met geïntegreerde zekerheidscombinatie EN1717	chroom	31940000	137,35	166,19
	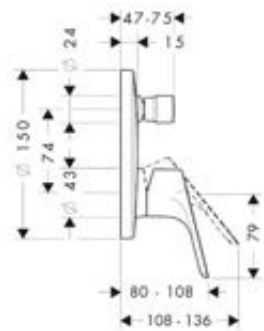				
	Focus ééngreeps badmengkraan afbouwdeel · inbouwmontage · waterdoorstroom bovenuitgang: 21 l/min · waterdoorstroom onderuitgang: 29 l/min · keramisch kardoes · SafetyFunctie instelbare heetwaterbegrenzing · omstelling met automatische reset	chroom	31945000	144,50	174,85
	Alternatieve producten · **Focus** ééngreeps badmengkraan afbouwdeel met zekerheidscombinatie	chroom	31946000	207,90	251,56
	Benodigde onderdelen · inbouwdeel iBox Universal		01800180	132,05	159,78
	Bijpassende onderdelen · Opvulrozet voor iBox universal	chroom	13597000	44,85	54,27
	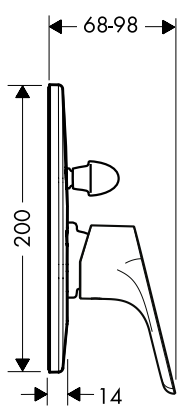				
	Focus ééngreeps badmengkraan afbouwdeel · inbouwmontage · keramisch kardoes · SafetyFunctie instelbare heetwaterbegrenzing · omstelling met automatische reset	chroom	31947000	51,50	62,32
	Benodigde onderdelen · inbouwdeel voor ééngreeps badmengkraan		31741180	122,55	148,29

Maten bij maattekeningen worden aangeduid in mm. Prijs- en modelwijzigingen voorbehouden.

*Check van tevoren of dit product in de Special Finish van uw keuze beschikbaar is.

		Oppervlak	Art. Nr.	excl. BTW	incl. BTW
	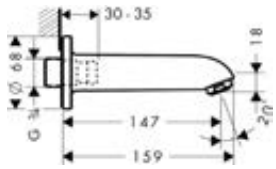				
Baduitloop · met afdekrozet · voorsprong uitloop 147 mm · wandmontage · max. waterdoorstroom bij 3 bar: 27,5 l/min		chroom	13414000	107,65	130,26
	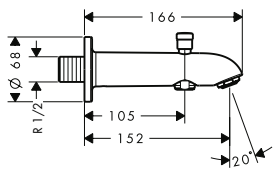				
Baduitloop 15.2 cm met omstelling · automatische omstelling · met afdekrozet · voorsprong uitloop 152 mm · wandmontage · max. waterdoorstroom bij 3 bar: 25 l/min · met geïntegreerde zekerheidscombinatie EN1717		chroom	13423000	126,00	152,46
Alternatieve maten · Baduitloop 22.8 cm met omstelling		chroom	13424000	136,65	165,35
	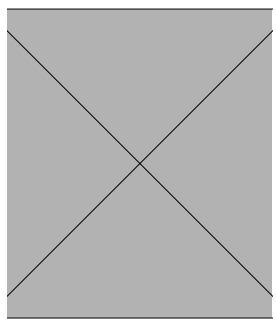				
Focus ééngreeps badmengkraan Monotrou met omstelling · voorsprong uitloop 130 mm · eenvoudige montage dankzij de G ⅜ flexibele aansluitslangen · Straalsoort kraan: normale straal · max. waterdoorstroom bij 3 bar: 20 l/min · keramisch kardoes · SafetyFunctie instelbare heetwaterbegrenzing		chroom	31931000	149,70	181,14
Douche					
	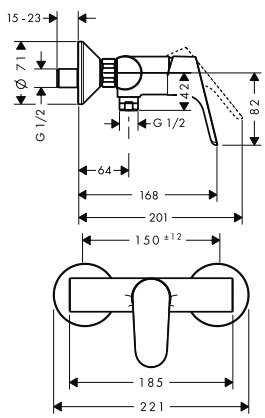				
Focus ééngreeps douchemengkraan opbouw · geschikt voor 1 functie · installatie met hartafstand 150 mm ± 12 mm · max. waterdoorstroom bij 3 bar: 15 l/min · duurzame keramisch kardoes · minimale bedrijfsdruk: 1 bar · maximale bedrijfsdruk: 10 bar · SafetyFunctie maximale warm water temperatuur vooraf instelbaar · terugslagklep · G ½ slangaansluiting (universeel)		chroom	31960000	114,65	138,73
Alternatieve producten · **Focus** ééngreeps douchemengkraan opbouw		chroom	31968000	115,30	139,51

Maten bij maattekeningen worden aangeduid in mm. Prijs- en modelwijzigingen voorbehouden.

*Check van tevoren of dit product in de Special Finish van uw keuze beschikbaar is.

		Oppervlak	Art. Nr.	excl. BTW	incl. BTW
 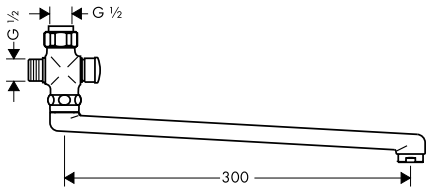	**Draaibare baduitloop** · automatische omstelling · lengte 300 mm · voor montage aan ééngreeps douchemengkraan	chroom	14495000	107,30	129,83
 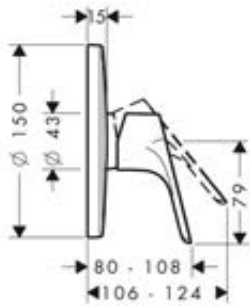	**Focus** ééngreeps douchemengkraan afbouwdeel · geschikt voor 1 functie · max. waterdoorstroom bij 3 bar: 29,3 l/ min · duurzame keramisch kardoes · minimale bedrijfsdruk: 1 bar · maximale bedrijfsdruk: 10 bar · SafetyFunctie maximale warm water temperatuur vooraf instelbaar	chroom	31965000	144,60	174,97
	Benodigde onderdelen · inbouwdeel iBox Universal		01800180	132,05	159,78
	Bijpassende onderdelen · Opvulrozet voor iBox universal	chroom	13597000	44,85	54,27
 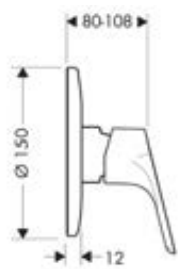	**Focus** ééngreeps douchemengkraan afbouwdeel · geschikt voor 1 functie · max. waterdoorstroom bij 3 bar: 29 l/ min · minimale bedrijfsdruk: 1 bar · maximale bedrijfsdruk: 10 bar	chroom	31967000	42,95	51,97
	Benodigde onderdelen · inbouwdeel voor ééngreeps douchemengkraan		13620180	112,80	136,49

Maten bij maattekeningen worden aangeduid in mm. Prijs- en modelwijzigingen voorbehouden.

*Check van tevoren of dit product in de Special Finish van uw keuze beschikbaar is.

Logis®



Wastafel	Pagina 366		Bidet	Pagina 370	
Bad	Pagina 371		Douche	Pagina 373	
Stopkraan	Pagina 374				

Wastafel

	Oppervlak	Art. Nr.	excl. BTW	incl. BTW
 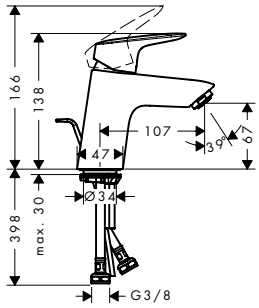				
Logis ééngreeps wastafelmengkraan 70 met trekwaste · ComfortZone 70 · vaste uitloop · voorsprong uitloop 107 mm · straalsoort: normale straal · max. waterdoorstroom bij 3 bar: 5 l/min · keramisch kardoes · incl. G 1 ¼ afvoergarnituur met trekstang · Materiaal afvoergarnituur: synthetisch	chroom	71070000	85,35	103,27
Alternatieve producten				
· **Logis** ééngreeps wastafelmengkraan 70 met metalmet trekwaste	chroom	71170000	96,20	116,40
· **Logis** ééngreeps wastafelmengkraan 70 met Push-Open afvoer	chroom	71077000	85,35	103,27
· **Logis** ééngreeps wastafelmengkraan 70 zonder afvoer	chroom	71071000	79,25	95,89
· **Logis** ééngreeps wastafelmengkraan 70 LowFlow met trekwaste	chroom	71078000	85,35	103,27
 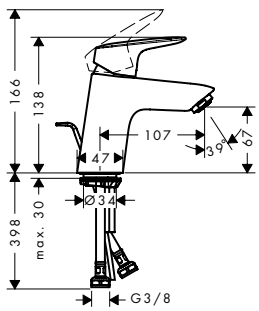				
Logis ééngreeps wastafelmengkraan 70 CoolStart met trekwaste · ComfortZone 70 · vaste uitloop · voorsprong uitloop 107 mm · straalsoort: normale straal · max. waterdoorstroom bij 3 bar: 5 l/min · keramisch kardoes · incl. G 1 ¼ afvoergarnituur met trekstang · Materiaal afvoergarnituur: synthetisch · koud water in middenpositie, bespaart energie en kosten	chroom	71072000	85,35	103,27
Alternatieve producten				
· **Logis** ééngreeps wastafelmengkraan 70 CoolStart zonder afvoer	chroom	71073000	79,25	95,89
 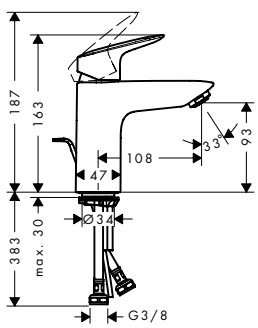				
Logis ééngreeps wastafelmengkraan 100 met trekwaste · ComfortZone 100 · vaste uitloop · voorsprong uitloop 108 mm · straalsoort: normale straal · max. waterdoorstroom bij 3 bar: 5 l/min · keramisch kardoes · incl. G 1 ¼ afvoergarnituur met trekstang · Materiaal afvoergarnituur: synthetisch	chroom	71100000	109,75	132,80
Alternatieve producten				
· **Logis** ééngreeps wastafelmengkraan 100 met metalen Push-Open afvoer	chroom	71171000	120,45	145,74
· **Logis** ééngreeps wastafelmengkraan 100 met Push-Open afvoer	chroom	71107000	109,75	132,80
· **Logis** ééngreeps wastafelmengkraan 100 LowFlow met trekwaste	chroom	71104000	109,75	132,80
· **Logis** ééngreeps wastafelmengkraan 100 zonder afvoer	chroom	71101000	103,65	125,42

Maten bij maattekeningen worden aangeduid in mm. Prijs- en modelwijzigingen voorbehouden.

*Check van tevoren of dit product in de Special Finish van uw keuze beschikbaar is.

	Oppervlak	Art. Nr.	excl. BTW	incl. BTW



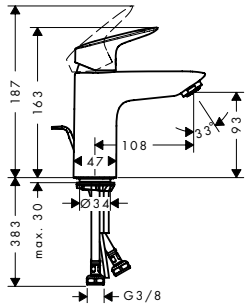

Logis ééngreeps wastafelmengkraan 100 CoolStart met trekwaste

- ComfortZone 100
- vaste uitloop
- voorsprong uitloop 108 mm
- straalsoort: normale straal
- max. waterdoorstroom bij 3 bar: 5 l/min
- keramisch kardoes
- incl. G 1 ¼ afvoergarnituur met trekstang
- Materiaal afvoergarnituur: synthetisch
- koud water in middenpositie, bespaart energie en kosten

	Oppervlak	Art. Nr.	excl. BTW	incl. BTW
	chroom	71102000	109,75	132,80

Alternatieve producten

	Oppervlak	Art. Nr.	excl. BTW	incl. BTW
· **Logis** ééngreeps wastafelmengkraan 100 CoolStart zonder afvoer	chroom	71103000	103,65	125,42

NEW



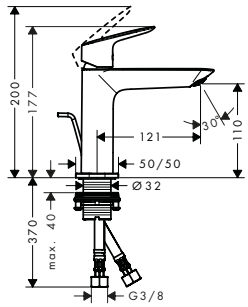

Logis Fine ééngreeps wastafelmengkraan 100 met pop-up trekwaste

- ComfortZone 110
- vaste uitloop
- voorsprong uitloop 121 mm
- straalsoort: normale straal
- max. waterdoorstroom bij 3 bar: 5 l/min
- duurzaam keramisch kardoes
- incl. G 1 ¼ afvoergarnituur met trekstang
- Materiaal afvoergarnituur: synthetisch

	Oppervlak	Art. Nr.	excl. BTW	incl. BTW
	chroom	71251000	116,65	141,15

Alternatieve producten

	Oppervlak	Art. Nr.	excl. BTW	incl. BTW
NEW · **Logis** Fine ééngreeps wastafelmengkraan 100 met Push-Open	chroom	71252000	116,65	141,15
NEW · **Logis** Fine ééngreeps wastafelmengkraan 100 zonder afvoer	chroom	71253000	110,20	133,34

NEW



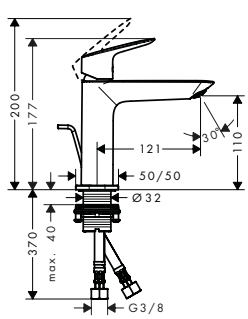

Logis Fine ééngreeps wastafelmengkraan 100 CoolStart met pop-up trekwaste

- ComfortZone 110
- vaste uitloop
- voorsprong uitloop 121 mm
- straalsoort: normale straal
- max. waterdoorstroom bij 3 bar: 5 l/min
- duurzaam keramisch kardoes
- incl. G 1 ¼ afvoergarnituur met trekstang
- Materiaal afvoergarnituur: synthetisch
- koud water in middenpositie, bespaart energie en kosten

	Oppervlak	Art. Nr.	excl. BTW	incl. BTW
	chroom	71254000	116,65	141,15

Alternatieve producten

	Oppervlak	Art. Nr.	excl. BTW	incl. BTW
NEW · **Logis** Fine ééngreeps wastafelmengkraan 100 CoolStart zonder afvoer	chroom	71255000	110,20	133,34

Maten bij maattekeningen worden aangeduid in mm. Prijs- en modelwijzigingen voorbehouden.

*Check van tevoren of dit product in de Special Finish van uw keuze beschikbaar is.

	Oppervlak	Art. Nr.	excl. BTW	incl. BTW



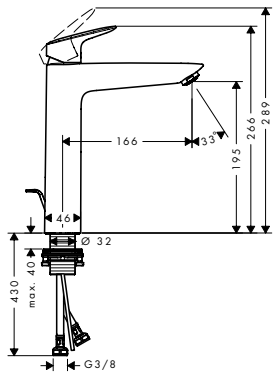

Logis ééngreeps wastafelmengkraan 190 met trekwaste

- ComfortZone 190
- vaste uitloop
- voorsprong uitloop 166 mm
- straalsoort: normale straal
- max. waterdoorstroom bij 3 bar: 5 l/min
- keramisch kardoes
- incl. G 1 ¼ afvoergarnituur met trekstang
- Materiaal afvoergarnituur: synthetisch

	Oppervlak	Art. Nr.	excl. BTW	incl. BTW
	chroom	71090000	147,95	179,02

Alternatieve producten

· **Logis** ééngreeps wastafelmengkraan 190 zonder afvoer	chroom	71091000	141,50	171,22



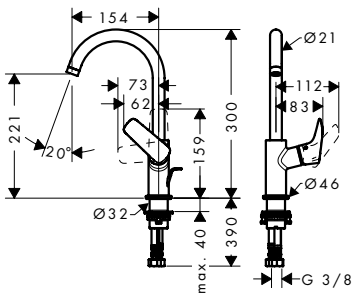

Logis ééngreeps wastafelmengkraan 210 draaibare uitloop met trekwaste

- ComfortZone grote bewegingsvrijheid bij het handenwassen dankzij ComfortZone 210
- met draaibare uitloop
- voorsprong uitloop 154 mm
- met draaibare uitloop van 120° voor meer bewegingsvrijheid
- straalsoort: normale straal
- max. waterdoorstroom bij 3 bar: 5 l/min
- duurzaam keramisch kardoes
- incl. G 1 ¼ afvoergarnituur met trekstang
- Materiaal afvoergarnituur: synthetisch
- de greep bevindt zich onderaan aan de zijkant van de kraan (niet geschikt voor waskommen)

	Oppervlak	Art. Nr.	excl. BTW	incl. BTW
	chroom	71130000	186,55	225,73

Alternatieve producten

· **Logis** ééngreeps wastafelmengkraan 210 draaibare uitloop zonder afvoer	chroom	71131000	180,20	218,04

NEW



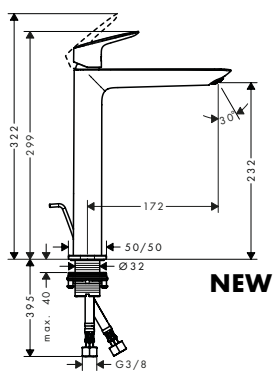

NEW

Logis Fine wastafelmengkraan 240 pop-up trekwaste

- ComfortZone 240
- vaste uitloop
- voorsprong uitloop 172 mm
- straalsoort: normale straal
- max. waterdoorstroom bij 3 bar: 5 l/min
- duurzaam keramisch kardoes
- incl. G 1 ¼ afvoergarnituur met trekstang
- Materiaal afvoergarnituur: synthetisch

	Oppervlak	Art. Nr.	excl. BTW	incl. BTW
	chroom	71257000	180,85	218,83

Alternatieve producten

· **Logis** Fine wastafelmengkraan 240 zonder afvoer	chroom	71258000	175,50	212,36



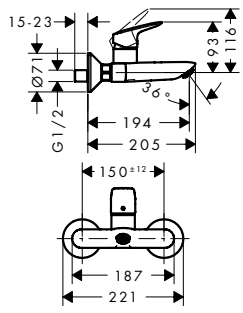

Logis ééngreeps wastafelmengkraan opbouw wandmontage

- vaste uitloop
- voorsprong uitloop 194 mm
- hartafstand 150 mm ± 12 mm
- straalsoort: normale straal
- max. waterdoorstroom bij 3 bar: 5 l/min
- keramisch kardoes

	Oppervlak	Art. Nr.	excl. BTW	incl. BTW
	chroom	71225000	126,00	152,46

Maten bij maattekeningen worden aangeduid in mm. Prijs- en modelwijzigingen voorbehouden.

*Check van tevoren of dit product in de Special Finish van uw keuze beschikbaar is.

	Oppervlak	Art. Nr.	excl. BTW	incl. BTW



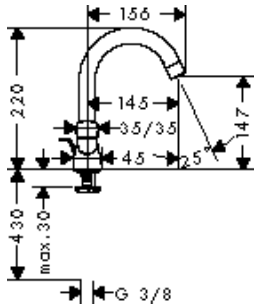

Logis tweegreeps wastafelmengkraan 150 met draaibare uitloop 120° met trekwaste

chroom | 71222000 | 107,55 | 130,14

- ComfortZone 150
- voorsprong uitloop 145 mm
- met draaibare uitloop van 120° voor meer bewegingsvrijheid
- straalsoort: normale straal
- max. waterdoorstroom bij 3 bar: 5 l/min
- keramische bovendelen warm/koud 90°
- incl. G 1 ¼ afvoergarnituur met trekstang
- Materiaal afvoergarnituur: synthetisch

Alternatieve producten

- **Logis** tweegreeps wastafelmengkraan 150 met draaibare uitloop 120° zonder afvoer — chroom | 71221000 | 101,65 | 123,00



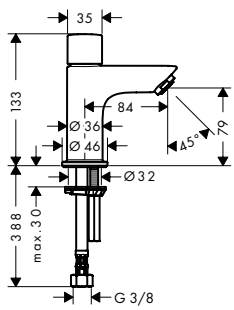

Logis toiletkraan 70 voor koud water zonder afvoer

chroom | 71120000 | 72,95 | 88,27

- ComfortZone 70
- vaste uitloop
- voorsprong uitloop 84 mm
- straalsoort: normale straal
- max. waterdoorstroom bij 3 bar: 5 l/min
- met keramische stopkraan 90°
- voor koud water aansluiting



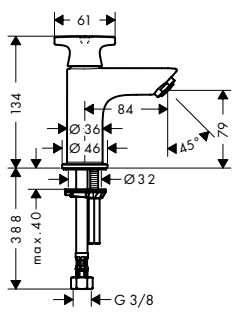

Logis Classic toiletkraan 70 voor koud water

chroom | 71135000 | 88,40 | 106,96

- ComfortZone 70
- vaste uitloop
- straalsoort: normale straal
- max. waterdoorstroom bij 3 bar: 5 l/min
- met keramische stopkraan 90°
- voor koud water aansluiting



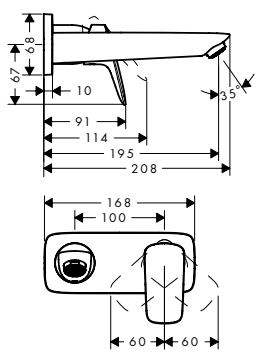

Logis ééngreeps wastafelmengkraan afbouwdeel voor wandmontage, plaat, voorsprong 195 mm en afvoerplug

chroom | 71220000 | 173,65 | 210,12

- vaste uitloop
- voorsprong uitloop 195 mm
- straalsoort: normale straal
- max. waterdoorstroom bij 3 bar: 5 l/min
- keramisch kardoes
- zonder wastegarnituur, met afvoerplug (art.nr. 50001)
- Materiaal afvoergarnituur: metaal
- greep kan links of rechts geplaatst worden

Benodigde onderdelen

- inbouwdeel voor ééngreeps wastafelmengkraan wandmontage — 13622180 | 214,50 | 259,55

Maten bij maattekeningen worden aangeduid in mm. Prijs- en modelwijzigingen voorbehouden.

*Check van tevoren of dit product in de Special Finish van uw keuze beschikbaar is.

		Oppervlak	Art. Nr.	excl. BTW	incl. BTW
NEW 	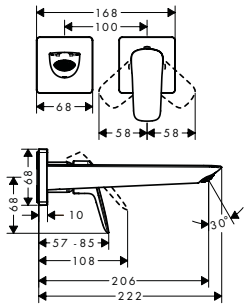				
Logis Fine ééngreeps wastafelmengkraan inbouw voor wandmontage voorsprong 20,5 cm · vaste uitloop · voorsprong uitloop 206 mm · straalsoort: normale straal · max. waterdoorstroom bij 3 bar: 5 l/min · duurzaam keramisch kardoes · zonder wastegarnituur, met afvoerplug (art.nr. 50001) · Materiaal afvoergarnituur: metaal · greep kan links of rechts geplaatst worden		chroom	71256000	175,50	212,36
Benodigde onderdelen · inbouwdeel voor ééngreeps wastafelmengkraan wandmontage			13622180	214,50	259,55
	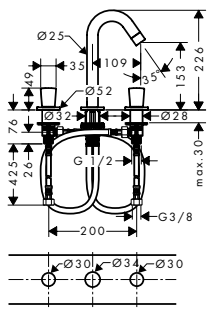				
Logis 3-gats wastafelmengkraan 150 met trekwaste · ComfortZone 150 · vaste uitloop · voorsprong uitloop 109 mm · max. waterdoorstroom bij 3 bar: 5 l/min · keramische bovendelen warm/koud 90° · incl. G 1 ¼ afvoergarnituur met trekstang · Materiaal afvoergarnituur: synthetisch		chroom	71133000	231,45	280,05
Bidet					
	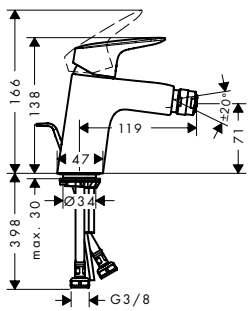				
Logis ééngreeps bidetmengkraan 70 met wastegarnituur · ééngreeps bidetmengkraan, afvoergarnituur · voorsprong uitloop 119 mm · perlator met kogelgewricht · straalsoort: normale straal · max. waterdoorstroom bij 3 bar: 7,2 l/min · keramisch kardoes · SafetyFunctie maximale warm water temperatuur vooraf instelbaar		chroom	71204000	96,55	116,83
	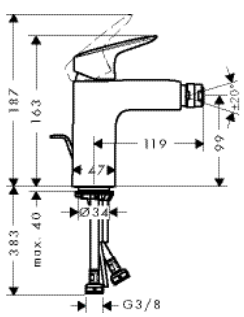				
Logis ééngreeps bidetmengkraan 100 met wastegarnituur · ééngreeps bidetmengkraan, afvoergarnituur · voorsprong uitloop 119 mm · perlator met kogelgewricht · straalsoort: normale straal · max. waterdoorstroom bij 3 bar: 7,2 l/min · keramisch kardoes · SafetyFunctie maximale warm water temperatuur vooraf instelbaar		chroom	71200000	116,65	141,15

Maten bij maattekeningen worden aangeduid in mm. Prijs- en modelwijzigingen voorbehouden.

*Check van tevoren of dit product in de Special Finish van uw keuze beschikbaar is.

	Oppervlak	Art. Nr.	excl. BTW	Logis incl. BTW
NEW  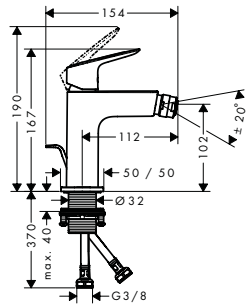	chroom	71201000	116,65	141,15

Logis Fine ééngreeps bidetmengkraan 110 met pop-up trekwaste

- ééngreeps bidetmengkraan, afvoergarnituur
- voorsprong uitloop 112 mm
- perlator met kogelgewricht
- straalsoort: normale straal
- max. waterdoorstroom bij 3 bar: 5 l/min
- keramisch kardoes
- SafetyFunctie maximale warm water temperatuur vooraf instelbaar

	Oppervlak	Art. Nr.	excl. BTW	incl. BTW
 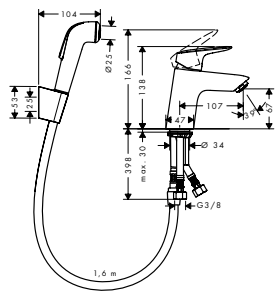	chroom	71290000	140,50	170,01

Logis ééngreeps wastafelmengkraan met handdouche en doucheslang 160 cm

- ComfortZone 70
- max. waterdoorstroom bij 3 bar: 5 l/min
- keramisch kardoes

Bad

	Oppervlak	Art. Nr.	excl. BTW	Logis incl. BTW
 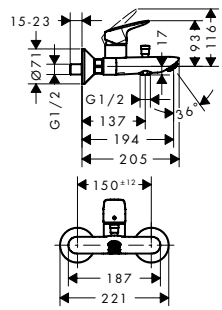	chroom	71400000	128,50	155,49

Logis ééngreeps badmengkraan opbouw

- voorsprong uitloop 194 mm
- incl. s-koppelingen en rozetten
- hartafstand 150 mm ± 12 mm
- Straalsoort kraan: normale straal
- keramisch kardoes
- SafetyFunctie instelbare heetwaterbegrenzing
- omstelling met automatische reset

	Oppervlak	Art. Nr.	excl. BTW	Logis incl. BTW
 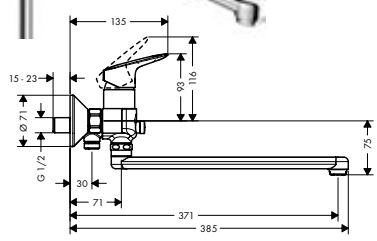	chroom	71402000	164,95	199,59

Logis ééngreeps badmengkraan met extra lange uitloop

- voorsprong uitloop 300 mm
- incl. s-koppelingen en rozetten
- hartafstand 150 mm ± 12 mm
- Straalsoort kraan: normale straal
- keramisch kardoes
- SafetyFunctie instelbare heetwaterbegrenzing
- omstelling met automatische reset

	Oppervlak	Art. Nr.	excl. BTW	Logis incl. BTW
 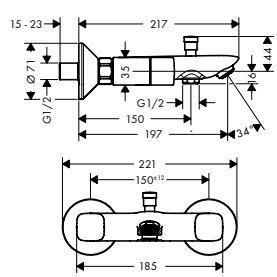	chroom	71243000	137,35	166,19

Logis tweegreeps douchemengkraan opbouw

- incl. s-koppelingen en rozetten
- hartafstand 150 mm ± 12 mm
- keramische bovendelen warm/koud 90°
- omstelling met automatische reset

Maten bij maattekeningen worden aangeduid in mm. Prijs- en modelwijzigingen voorbehouden.

*Check van tevoren of dit product in de Special Finish van uw keuze beschikbaar is.

	Oppervlak	Art. Nr.	excl. BTW	incl. BTW
 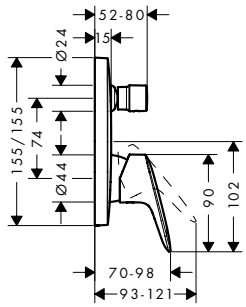				
Logis ééngreeps badmengkraan afbouwdeel · inbouwmontage · waterdoorstroom bovenuitgang: 21 l/min · waterdoorstroom onderuitgang: 29 l/min · keramisch kardoes · SafetyFunctie instelbare heetwaterbegrenzing · omstelling met automatische reset	chroom	71405000	135,15	163,53
Alternatieve producten · **Logis** ééngreeps badmengkraan afbouwdeel met zekerheidscombinatie	chroom	71407000	208,00	251,68
Benodigde onderdelen · inbouwdeel iBox Universal		01800180	132,05	159,78
 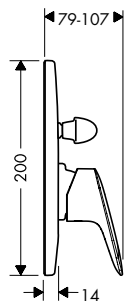				
Logis ééngreeps badmengkraan afbouwdeel · inbouwmontage · keramisch kardoes · SafetyFunctie instelbare heetwaterbegrenzing · omstelling met automatische reset	chroom	71406000	47,80	57,84
Benodigde onderdelen · inbouwdeel voor ééngreeps badmengkraan		31741180	122,55	148,29
 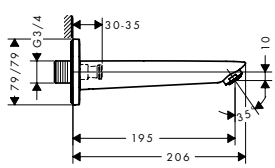				
baduitloop · met afdekrozet · voorsprong uitloop 195 mm · wandmontage · max. waterdoorstroom bij 3 bar: 21 l/min · normale straal	chroom	71410000	99,00	119,79
 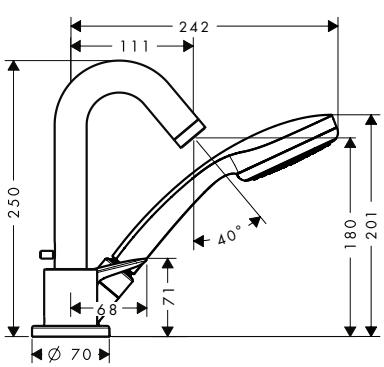				
Logis driegats badrandmengkraan afbouwdeel · Bestaat verder uit: 3-gats ééngreeps badrandmengkraan, handdouche, douchehouder · voorsprong uitloop 111 mm · inbouwmontage · Straalsoort kraan: normale straal · Straalsoort handdouche: Rain krachtige regenstraal · doucheslang max. 1,10 m uittrekbaar · keramisch kardoes · SafetyFunctie instelbare heetwaterbegrenzing	chroom	71310000	513,95	621,88
Bestaat verder uit: · **Croma 100** handdouche 1jet (# 28580000)				
Benodigde onderdelen · inbouwdeel voor driegats ééngreeps badrandmengkraan		13437180	774,40	937,02

Maten bij maattekeningen worden aangeduid in mm. Prijs- en modelwijzigingen voorbehouden.

*Check van tevoren of dit product in de Special Finish van uw keuze beschikbaar is.

	Oppervlak	Art. Nr.	excl. BTW	incl. BTW
 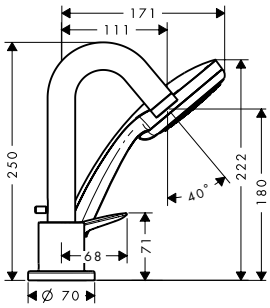				
Logis driegats badrandmengkraan afbouwdeel voor inbouwdeel 13439180 · Bestaat verder uit: 3-gats ééngreeps badrandmengkraan, handdouche · voorsprong uitloop 111 mm · inbouwmontage · Straalsoort kraan: normale straal · Straalsoort handdouche: Rain krachtige regenstraal · doucheslang max. 1,60 m uittrekbaar · keramisch kardoes · SafetyFunctie instelbare heetwaterbegrenzing **Bestaat verder uit:** · **Croma 100** handdouche 1jet (# 28580000) **Benodigde onderdelen** · inbouwdeel voor driegats ééngreeps badrandmengkraan	chroom	71313000 13439180	358,25 391,90	433,48 AirPower 474,20
 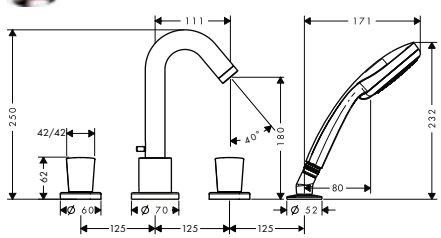				
Logis viergats badrandmengkraan afbouwdeel · Bestaat verder uit: 4-gats badrandmengkraan, handdouche, douchehouder · voorsprong uitloop 111 mm · inbouwmontage · doucheslang max. 1,60 m uittrekbaar · met geïntegreerde zekerheidscombinatie EN1717 **Bestaat verder uit:** · **Croma 100** handdouche 1jet (# 28580000) **Benodigde onderdelen** · inbouwdeel voor badrandmengkraan	chroom	71314000 13244180	358,25 303,95	433,48 AirPower 367,78
Douche				
 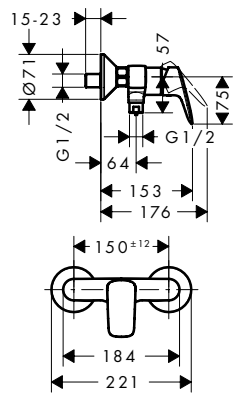				
Logis ééngreeps douchemengkraan opbouw · geschikt voor 1 functie · installatie met hartafstand 150 mm ± 12 mm · max. waterdoorstroom bij 3 bar: 17 l/min · duurzame keramisch kardoes · SafetyFunctie maximale warm water temperatuur vooraf instelbaar · terugslagklep · G ½ slangaansluiting (universeel)	chroom	71600000	102,90	124,51
 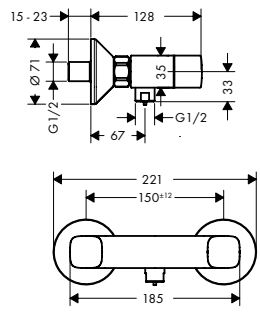				
Logis tweegreeps douchemengkraan opbouw · geschikt voor 1 functie · installatie met hartafstand 150 mm ± 12 mm · duurzame keramische bovendelen warm/koud 90° · terugslagklep · G ½ slangaansluiting (universeel)	chroom	71263000	113,40	137,21

Maten bij maattekeningen worden aangeduid in mm. Prijs- en modelwijzigingen voorbehouden.

*Check van tevoren of dit product in de Special Finish van uw keuze beschikbaar is.

Logis

		Oppervlak	Art. Nr.	excl. BTW	incl. BTW
	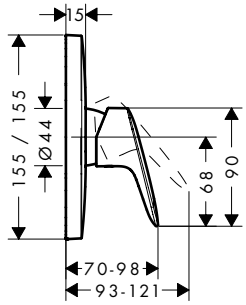				
Logis ééngreeps douchemengkraan afbouwdeel · geschikt voor 1 functie · max. waterdoorstroom bij 3 bar: 29,3 l/min · duurzame keramisch kardoes · SafetyFunctie maximale warm water temperatuur vooraf instelbaar		chroom	71605000	115,85	140,18
Benodigde onderdelen · inbouwdeel iBox Universal			01800180	132,05	159,78
Bijpassende onderdelen · **PuraVida** opvulrozet voor iBox universal		chroom	15597000	44,85	54,27
	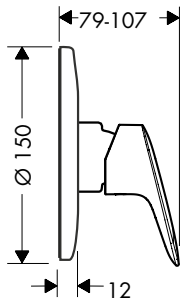				
Logis ééngreeps douchemengkraan afbouwdeel · geschikt voor 1 functie · max. waterdoorstroom bij 3 bar: 28,7 l/min · minimale bedrijfsdruk: 1 bar · maximale bedrijfsdruk: 10 bar		chroom	71606000	38,75	46,89
Benodigde onderdelen · inbouwdeel voor ééngreeps douchemengkraan			13620180	112,80	136,49
	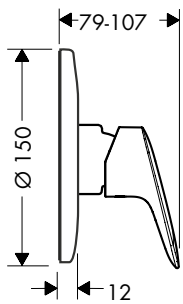				
Logis douchemengkraan complete set afbouwdeel · Bestaat verder uit: ééngeeps douchemengkraan, inbouwdeel · geschikt voor 1 functie · max. waterdoorstroom bij 3 bar: 27 l/min · duurzame keramisch kardoes		chroom	71666000	141,25	170,91
Bestaat verder uit: · inbouwdeel voor ééngreeps douchemengkraan (# 13620180) · **Logis** ééngreeps douchemengkraan afbouwdeel (# 71606000)					

Stopkraan

	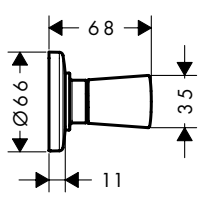				
Logis stopkraan afbouwdeel		chroom	71970000	32,30	39,08
Benodigde onderdelen · inbouwdeel 52 l/min voor stopkraan G1/2 spindel			15973180	86,50	104,67
· inbouwdeel 40 l/min voor stopkraan G1/2 keramisch			15974180	89,10	107,81
· Inbouwdeel stopkraan G 3/4 spindel			15970180	92,95	112,47
Bijpassende onderdelen · Verlengset 25 mm			96370000	58,20	70,42

Maten bij maattekeningen worden aangeduid in mm. Prijs- en modelwijzigingen voorbehouden.

*Check van tevoren of dit product in de Special Finish van uw keuze beschikbaar is.

Vernis®



Vernis Blend Pagina 376



Vernis Shape Pagina 386



Kijk voor de volgende bijpassende Vernis producten op:

Handdouches	Vernis Blend handdouches	Pagina 81
Douchsets / glijstangen / houders	Vernis Blend douchsets	Pagina 115
	Vernis Blend badsets	Pagina 135
Hoofddouches	Vernis Blend hoofddouches Vernis Shape hoofddouches	Pagina 178 Pagina 178
Showerpipes	Vernis Blend Showerpipes Vernis Shape Showerpipes	Pagina 220 Pagina 222
Keukenkranen	Vernis Blend keukenkranen Vernis Shape keukenkranen	Pagina 486 Pagina 486

Wastafel

		Oppervlak	Art. Nr.	excl. BTW	incl. BTW
NEW	 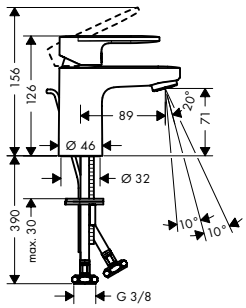	**Vernis Blend** ééngreeps wastafelmengkraan 70 met pop up afvoer met trekstang · ComfortZone 70 · vaste uitloop · voorsprong uitloop 89 mm · straalsoort: normale straal · verstelbare perlator · max. waterdoorstroom bij 3 bar: 5 l/min · duurzaam keramisch kardoes · incl. G 1 ¼ afvoergarnituur met trekstang · Materiaal afvoergarnituur: synthetisch	chroom mat zwart	71550000 71550670	71,80 100,55	86,88 121,67
		Alternatieve producten				
NEW		· **Vernis Blend** ééngreeps wastafelmengkraan 70 'brass' met pop-up trekwaste	chroom	71557000	82,50	99,83
NEW		· **Vernis Blend** ééngreeps wastafelmengkraan 70 'brass' zonder afvoer	chroom mat zwart	71558000 71558670	64,30 90,05	77,80 108,96
NEW		· **Vernis Blend** ééngreeps wastafelmengkraan 70 CoolStart met pop up afvoer met trekstang	chroom mat zwart	71584000 71584670	71,80 100,55	86,88 121,67
NEW	 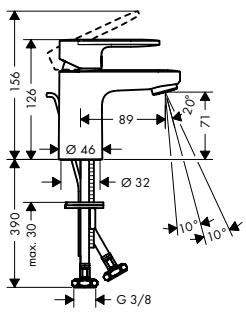	**Vernis Blend** ééngreeps wastafelmengkraan 70 met pop up afvoer met trekstang (6 stuks) · ComfortZone 70 · vaste uitloop · voorsprong uitloop 89 mm · straalsoort: normale straal · verstelbare perlator · max. waterdoorstroom bij 3 bar: 5 l/min · duurzaam keramisch kardoes · incl. G 1 ¼ afvoergarnituur met trekstang · Materiaal afvoergarnituur: synthetisch · verpakkingseenheid: 6 stuks	chroom	71587000	422,65	511,41
NEW	 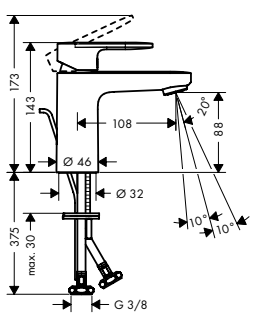	**Vernis Blend** ééngreeps wastafelmengkraan 100 met pop-up trekwaste · ComfortZone 100 · vaste uitloop · voorsprong uitloop 108 mm · straalsoort: normale straal · verstelbare perlator · max. waterdoorstroom bij 3 bar: 5 l/min · duurzaam keramisch kardoes · incl. G 1 ¼ afvoergarnituur met trekstang · Materiaal afvoergarnituur: synthetisch	chroom mat zwart	71551000 71551670	93,85 130,45	113,56 157,84
		Alternatieve producten				
NEW		· **Vernis Blend** ééngreeps wastafelmengkraan 100met pop-up trekwaste	chroom	71559000	104,55	126,51
NEW		· **Vernis Blend** ééngreeps wastafelmengkraan 100 zonder afvoer	chroom mat zwart	71580000 71580670	86,35 130,45	104,48 157,84
NEW		· **Vernis Blend** ééngreeps wastafelmengkraan 100 CoolStart met pop-up trekwaste	chroom mat zwart	71585000 71585670	93,85 120,90	113,56 146,29

Maten bij maattekeningen worden aangeduid in mm. Prijs- en modelwijzigingen voorbehouden.

*Check van tevoren of dit product in de Special Finish van uw keuze beschikbaar is.

	Oppervlak	Art. Nr.	Vernis Blend excl. BTW	Vernis Blend incl. BTW

NEW

6x



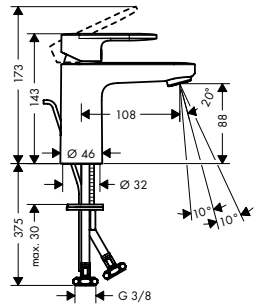

Vernis Blend ééngreeps wastafelmengkraan 100 met pop-up trekwaste (6 stuks)

- ComfortZone 100
- vaste uitloop
- voorsprong uitloop 108 mm
- straalsoort: normale straal
- verstelbare perlator
- max. waterdoorstroom bij 3 bar: 5 l/min
- duurzaam keramisch kardoes
- incl. G 1 ¼ afvoergarnituur met trekstang
- Materiaal afvoergarnituur: synthetisch
- verpakkingseenheid: 6 stuks

chroom	71588000	547,85	662,90

NEW

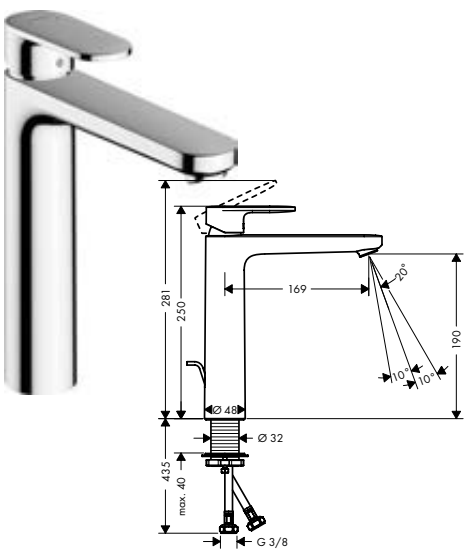

Vernis Blend ééngreeps wastafelmengkraan 230 met pop-up trekwaste

- ComfortZone 190
- vaste uitloop
- voorsprong uitloop 169 mm
- straalsoort: normale straal
- verstelbare perlator
- max. waterdoorstroom bij 3 bar: 5 l/min
- duurzaam keramisch kardoes
- incl. G 1 ¼ afvoergarnituur met trekstang
- Materiaal afvoergarnituur: synthetisch

chroom	71552000	123,05	148,89
mat zwart	71552670	172,25	208,42

Alternatieve producten

NEW · **Vernis Blend** ééngreeps wastafelmengkraan 230 met pop-up trekwaste

chroom	71581000	133,75	161,84

NEW · **Vernis Blend** ééngreeps wastafelmengkraan 190 zonder afvoer

chroom	71582000	115,55	139,82
mat zwart	71582670	161,80	195,78

NEW

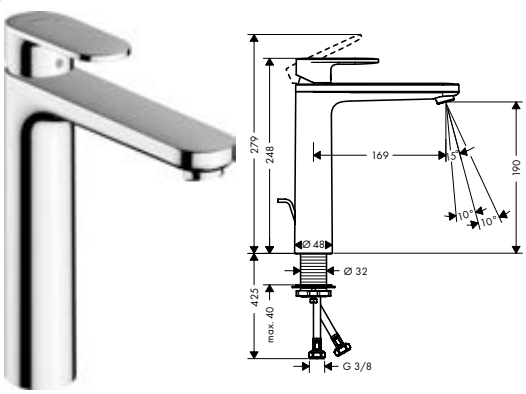

Vernis Blend ééngreeps wastafelmengkraan 230 met pop up afvoer met trekstang

- ComfortZone 190
- vaste uitloop
- voorsprong uitloop 169 mm
- straalsoort: normale straal
- verstelbare perlator
- max. waterdoorstroom bij 3 bar: 5 l/min
- duurzaam keramisch kardoes
- geïsoleerde waterdoorvoer: kraan wordt niet heet aan de buitenkant
- incl. G 1 ¼ afvoergarnituur met trekstang
- Materiaal afvoergarnituur: synthetisch

chroom	71572000	123,05	148,89

NEW



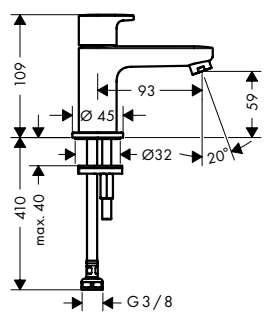

Vernis Blend toiletkraan 70 voor koud water - zonder afvoer

- ComfortZone 70
- vaste uitloop
- voorsprong uitloop 93 mm
- straalsoort: normale straal
- max. waterdoorstroom bij 3 bar: 5 l/min
- met keramische stopkraan 90°
- voor koud water aansluiting

chroom	71583000	59,60	72,12
mat zwart	71583670	83,45	100,97

Maten bij maattekeningen worden aangeduid in mm. Prijs- en modelwijzigingen voorbehouden.

*Check van tevoren of dit product in de Special Finish van uw keuze beschikbaar is.

	Oppervlak	Art. Nr.	excl. BTW	incl. BTW


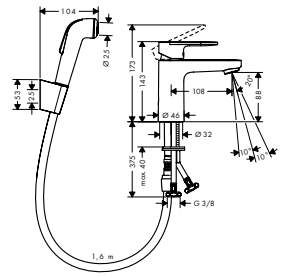

Vernis Blend ééngreeps wastafelmengkraan 100 met handdouche en doucheslang 160 cm

- ComfortZone 100
- voorsprong uitloop 108 mm
- straalsoort: normale straal, douchestraal
- max. waterdoorstroom bij 3 bar: 5 l/min
- keramisch kardoes

chroom	71215000	107,95	130,62	

AirPower · EcoSmart · Comfort Zone · Quick Clean


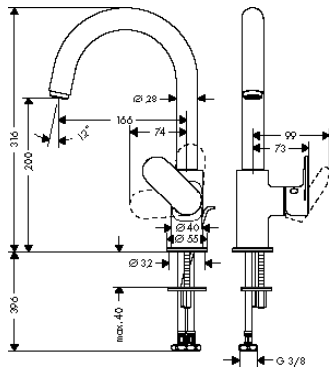

Vernis Blend ééngreeps wastafelmengkraan 210 met draaibare uitloop, met pop up trekwaste

- ComfortZone 200
- met draaibare uitloop
- voorsprong uitloop 166 mm
- 120° of 360°, instelbaar in 2 standen
- straalsoort: laminaire straal
- max. waterdoorstroom bij 3 bar: 5 l/min
- duurzaam keramisch kardoes
- incl. G 1 ¼ afvoergarnituur met trekstang
- Materiaal afvoergarnituur: synthetisch

chroom	71554000	149,80	181,26	

EcoSmart · Comfort Zone


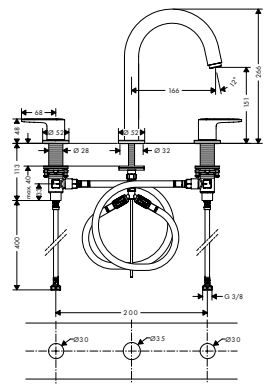

Vernis Blend 3-gats wastafelmengkraan pop-up trekwaste

- ComfortZone 150
- vaste uitloop
- voorsprong uitloop 166 mm
- straalsoort: laminaire straal
- max. waterdoorstroom bij 3 bar: 5 l/min
- keramische bovendelen warm/koud 90°
- incl. G 1 ¼ afvoergarnituur met trekstang
- Materiaal afvoergarnituur: synthetisch

chroom	71553000	181,90	220,10	
mat zwart	71553670	254,65	308,13	

AirPower · EcoSmart · Comfort Zone


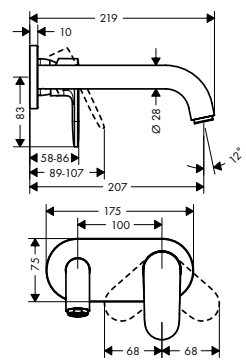

Vernis Blend ééngreeps wastafelmengkraan inbouw voor wandmontage voorsprong 20,7 cm

- vaste uitloop
- voorsprong uitloop 207 mm
- straalsoort: normale straal
- max. waterdoorstroom bij 3 bar: 5 l/min
- duurzaam keramisch kardoes
- greep kan links of rechts geplaatst worden

chroom	71576000	128,40	155,36	
mat zwart	71576670	179,75	217,50	

AirPower · EcoSmart

Benodigde onderdelen

- inbouwdeel voor ééngreeps wastafelmengkraan wandmontage — 13622180 — 214,50 — 259,55

Maten bij maattekeningen worden aangeduid in mm. Prijs- en modelwijzigingen voorbehouden.

*Check van tevoren of dit product in de Special Finish van uw keuze beschikbaar is.

		Oppervlak	Art. Nr.	Vernis Blend excl. BTW	Vernis Blend incl. BTW
	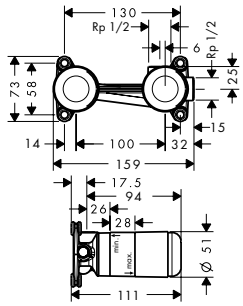	inbouwdeel voor ééngreeps wastafelmengkraan wandmontage · installatiediepte: 44 - 72 mm · variabele plaatsing van de greep, naar keuze links of rechts van de uitloop mogelijk · geluidsontkoppelde montage	13622180	214,50	259,55
		Bijpassende onderdelen · Verlengset ééngreeps wastafelmengkraan	31971000	106,35	128,68
NEW 	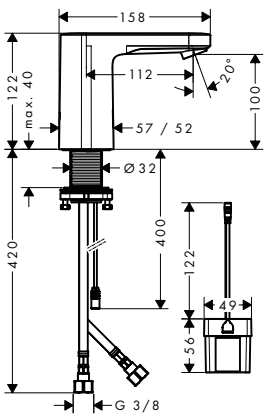	**Vernis Blend** elektronische wastafelkraan gemengd water en batterij · voorsprong uitloop 112 mm · straalsoort: normale straal · verstelbare perlator · max. waterdoorstroom bij 3 bar: 5 l/ min · temperatuur vooraf instelbaar · lood- en nikkelvrije doorvoer, geschikt bij allergie · infraroodsensor · Stroomindocatie batterij · Batterijvermogen 6V (Lithium CR-P2 batterij, levensduur ca. 2 jaar, batterij in de levering inbegrepen) · Spoeltijd instelbaar · Spoeltijd: 10 s, 20 s, 30 s · hygiënespoeling activeerbaar (automatische watertoevoer) · Frequentie spoelcyclus: 24 h, 48 h, 72 h · Spoeltijd hygiënespoeling: 10 s, 20 s, 30 s · waterstop voor wastafelreiniging · vuilfilter in aansluitslangen · Frequentie van de hygiënespoeling en de duur ervan zijn van elkaar afhankelijk (24 u - 10 s, 48 u - 20 s, 72 u - 30 s)	chroom	71502000	232,40	281,20
		Alternatieve producten			
NEW		· **Vernis Blend** elektronische wastafelkraan gemengd water en netstroom	chroom	71501000	255,60	309,28

Maten bij maattekeningen worden aangeduid in mm. Prijs- en modelwijzigingen voorbehouden.

*Check van tevoren of dit product in de Special Finish van uw keuze beschikbaar is.

		Oppervlak	Art. Nr.	excl. BTW	incl. BTW
NEW	**Vernis Blend** elektronische wastafelkraan koud water en batterij · voorsprong uitloop 112 mm · straalsoort: normale straal · verstelbare perlator · max. waterdoorstroom bij 3 bar: 5 l/min · voor koud water of voorgeregeld/ geconditioneerd water · lood- en nikkelvrije doorvoer, geschikt bij allergie · infraroodsensor · Stroomindocatie batterij · Batterijvermogen 6V (Lithium CR-P2 batterij, levensduur ca. 2 jaar, batterij in de levering inbegrepen) · Spoeltijd instelbaar · Spoeltijd: 10 s, 20 s, 30 s · hygiënespoeling activeerbaar (automatische watertoevoer) · Frequentie spoelcyclus: 24 h, 48 h, 72 h · Spoeltijd hygiënespoeling: 10 s, 20 s, 30 s · waterstop voor wastafelreiniging · Frequentie van de hygiënespoeling en de duur ervan zijn van elkaar afhankelijk (24 u - 10 s, 48 u - 20 s, 72 u - 30 s)	chroom	71503000	193,65	234,32
				AirPower	Comfort Zone
	Alternatieve producten				
NEW	· **Vernis Blend** elektronische wastafelkraan koud water en netstroom	chroom	71504000	213,05	257,79

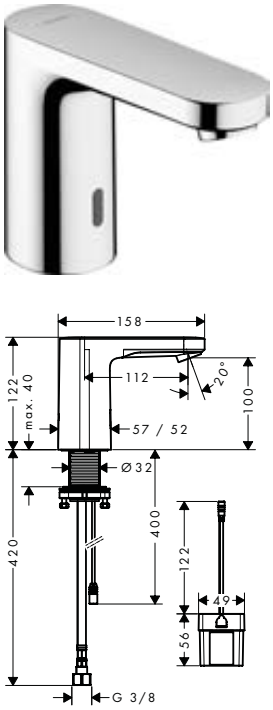

Bidet

		Oppervlak	Art. Nr.	excl. BTW	incl. BTW
NEW	**Vernis Blend** ééngreeps bidetkraan met pop up waste · ééngreeps bidetmengkraan, afvoergarnituur · voorsprong uitloop 127 mm · perlator met kogelgewricht · straalsoort: normale straal · max. waterdoorstroom bij 3 bar: 5 l/min · duurzaam keramisch kardoes · incl. G 1 ¼ afvoergarnituur met trekstang	chroom mat zwart	71210000 71210670	79,30 110,95	95,95 134,25
				AirPower	EcoSmart



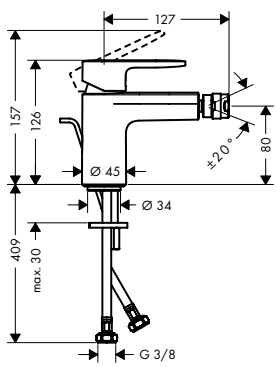

Bad

		Oppervlak	Art. Nr.	excl. BTW	incl. BTW
NEW	**Vernis Blend** ééngreeps badmengkraan opbouw · voorsprong uitloop 171 mm · incl. s-koppelingen en rozetten · hartafstand 150 mm ± 12 mm · Straalsoort kraan: normale straal · max. waterdoorstroom bij 3 bar: 22,5 l/min · keramisch kardoes · SafetyFunctie instelbare heetwaterbegrenzing · omstelling met automatische reset	chroom mat zwart	71440000 71440670	104,85 146,80	126,87 177,63
					AirPower
	Alternatieve producten				
NEW	· **Vernis Blend** ééngreeps badmengkraan opbouw badmengkraan met 2 flow rates	chroom	71454000	104,85	126,87



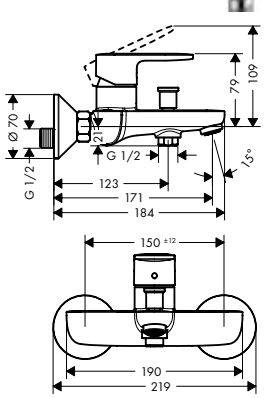

Maten bij maattekeningen worden aangeduid in mm. Prijs- en modelwijzigingen voorbehouden.

*Check van tevoren of dit product in de Special Finish van uw keuze beschikbaar is.

	Oppervlak	Art. Nr.	excl. BTW	incl. BTW

NEW

6x



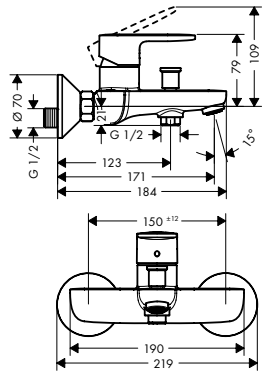

Vernis Blend ééngreeps badmengkraan opbouw projecten (6 stuks)

- voorsprong uitloop 171 mm
- incl. s-koppelingen en rozetten
- hartafstand 150 mm ± 12 mm
- Straalsoort kraan: normale straal
- max. waterdoorstroom bij 3 bar: 22,5 l/min
- keramisch kardoes
- SafetyFunctie instelbare heetwaterbegrenzing
- omstelling met automatische reset
- verpakkingseenheid: 6 stuks

chroom	71447000	616,30	745,72

AirPower

NEW



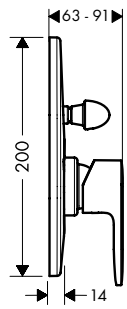

Vernis Blend ééngreeps badmengkraan inbouw

- inbouwmontage
- max. waterdoorstroom bij 3 bar: 30 l/min
- keramisch kardoes
- SafetyFunctie instelbare heetwaterbegrenzing
- omstelling met automatische reset

chroom	71449000	37,45	45,31
mat zwart	71449670	52,45	63,46

Benodigde onderdelen

- inbouwdeel voor ééngreeps badmengkraan — 31741180 — 122,55 — 148,29



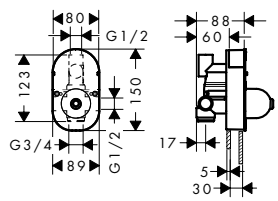

inbouwdeel voor ééngreeps badmengkraan

- keramisch kardoes
- SafetyFunctie instelbare heetwaterbegrenzing
- installatiediepte 55 - 83 mm

	31741180	122,55	148,29

Bijpassende onderdelen

- HG Verlängerung Talis Wanne Unterputz — 32498000 — 122,10 — 147,74

NEW



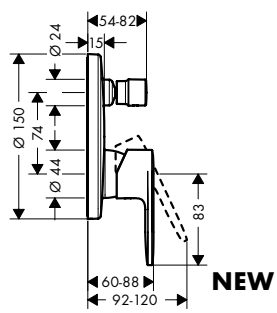

NEW

Vernis Blend ééngreeps badmengkraan inbouw

- inbouwmontage
- waterdoorstroom bovenuitgang: 21 l/min
- waterdoorstroom onderuitgang: 29 l/min
- keramisch kardoes
- SafetyFunctie instelbare heetwaterbegrenzing
- omstelling met automatische reset

chroom	71466000	104,85	126,87
mat zwart	71466670	146,80	177,63

Alternatieve producten

- **Vernis Blend** ééngreeps badmengkraan inbouw met geïntegreerde zekerheidscombinatie EN1717

chroom	71467000	139,10	168,31
mat zwart	71467670	194,75	235,65

Benodigde onderdelen

- inbouwdeel iBox Universal — 01800180 — 132,05 — 159,78

Maten bij maattekeningen worden aangeduid in mm. Prijs- en modelwijzigingen voorbehouden.

*Check van tevoren of dit product in de Special Finish van uw keuze beschikbaar is.

	Oppervlak	Art. Nr.	excl. BTW	incl. BTW
inbouwdeel iBox Universal		01800180	132,05	159,78
· geschikt voor alle afbouwdelen inbouw douches, bad- en douchekranen en thermostaten · rotatiesymmetrische montage				
Alternatieve producten				
· inbouwdeel iBox Universal met voorafsluiters		01850180	187,95	227,42
Bijpassende onderdelen				
· Verlengset 25 mm		13595000	48,65	58,87
· Montagerail voor iBox universal		96615000	33,90	41,02
· Montagehulpstuk iBox universal		93500000	16,60	20,09
Vernis Blend baduitloop	chroom	71420000	80,25	97,10
· met afdekrozet · voorsprong uitloop 204 mm · wandmontage · max. waterdoorstroom bij 3 bar: 21,7 l/min · normale straal	mat zwart	71420670	112,35	135,94
Vernis Blend 4-gats badrandmengkraan	chroom	71456000	267,50	323,68
· Bestaat verder uit: 4-gats badrandmengkraan, handdouche · voorsprong uitloop 211 mm · montage met G ½ koppelingen (bijgeleverd) · Straalsoort kraan: normale straal · Straalsoort handdouche: Rain krachtige regenstraal, IntenseRain · doucheslang max. 1,60 m uittrekbaar · max. waterdoorstroom bij 3 bar: 25 l/min · keramische bovendelen warm/koud 90° · service-opening noodzakelijk	mat zwart	71456670	374,50	453,15
Bestaat verder uit: · **Vernis Blend** handdouche 100 Vario (# 26270XXX)				
Benodigde onderdelen · inbouwdeel voor badrandmengkraan		13244180	303,95	367,78
inbouwdeel voor badrandmengkraan · Bestaat verder uit: inbouwdeel, douchehouder, doucheslang · maximale uittreklengte handdouche: 1,60 m · service-opening noodzakelijk · geschikt voor 4-gats badrandmengkraan · keramische bovendelen warm/koud 90°		13244180	303,95	367,78

Maten bij maattekeningen worden aangeduid in mm. Prijs- en modelwijzigingen voorbehouden.

*Check van tevoren of dit product in de Special Finish van uw keuze beschikbaar is.

	Oppervlak	Art. Nr.	excl. BTW	incl. BTW

NEW



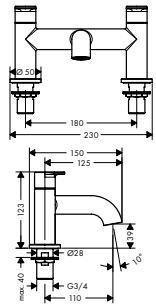

Vernis Blend 2-gats badrandmengkraan

- voorsprong uitloop 110 mm
- G ¾
- hartafstand 180 mm
- keramische bovendelen warm/koud 90°
- functioneert vanaf 0,2 bar

chroom	71442000	179,75	217,50
mat zwart	71442670	251,65	304,50

NEW



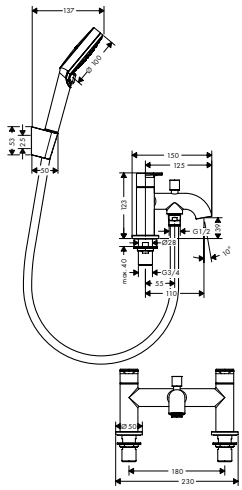

Vernis Blend 2-gats badrandmengkraan met stopkraan en Vernis Blend handdouche Vario

- Bestaat verder uit: 2-gats badrandmengkraan, handdouche, douchehouder, doucheslang
- voorsprong uitloop 110 mm
- G ¾
- hartafstand 180 mm
- max. waterdoorstroom bij 3 bar: 49,3 l/min
- keramische bovendelen warm/koud 90°
- functioneert vanaf 0,2 bar
- omstelling met automatische reset
- omstelkraan met stopmogelijkheid

chroom	71461000	215,70	261,00
mat zwart	71461670	302,00	365,42

Bestaat verder uit:
- **Vernis Blend** handdouche 100 Vario (# 26270XXX)
- Porter S wandhouder (# 28331XXX)
- **Metaflex** doucheslang 160 cm (# 28266000)

NEW



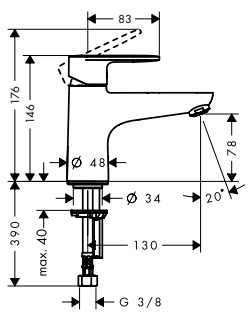

Vernis Blend ééngreeps badmengkraan monotrou

- voorsprong uitloop 130 mm
- eenvoudige montage dankzij de G ⅜ flexibele aansluitslangen
- Straalsoort kraan: normale straal
- max. waterdoorstroom bij 3 bar: 20 l/min
- keramisch kardoes
- SafetyFunctie instelbare heetwaterbegrenzing

chroom	71443000	136,65	165,35

NEW



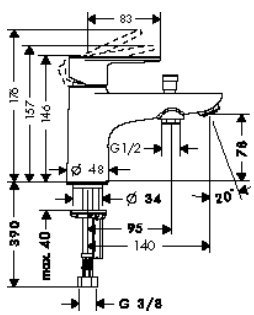

Vernis Blend ééngreeps bad- en douchemengkraan monotrou

- voorsprong uitloop 140 mm
- eenvoudige montage dankzij de G ⅜ flexibele aansluitslangen
- Straalsoort kraan: normale straal
- max. waterdoorstroom bij 3 bar: 20 l/min
- keramisch kardoes
- SafetyFunctie instelbare heetwaterbegrenzing
- omstelling met automatische reset
- met geïntegreerde zekerheidscombinatie EN1717

chroom	71444000	146,15	176,84

Alternatieve producten

chroom	71446000	146,15	176,84

- **Vernis Blend** ééngreeps bad- en douchemengkraan met 2 flow rates

Maten bij maattekeningen worden aangeduid in mm. Prijs- en modelwijzigingen voorbehouden.

*Check van tevoren of dit product in de Special Finish van uw keuze beschikbaar is.

Douche

		Oppervlak	Art. Nr.	excl. BTW	incl. BTW
NEW  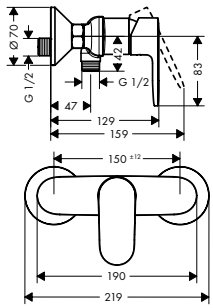 NEW	**Vernis Blend** ééngreeps douchekraan opbouw · geschikt voor 1 functie · duurzame keramisch kardoes · minimale bedrijfsdruk: 1 bar · maximale bedrijfsdruk: 10 bar · SafetyFunctie maximale warm water temperatuur vooraf instelbaar · terugslagklep · G ½ slangaansluiting (universeel)	chroom mat zwart	71640000 71640670	82,80 115,95	100,19 140,30
	Alternatieve producten · **Vernis Blend** ééngreeps douchekraan opbouw met 2 flow rates	chroom	71646000	82,80	100,19
NEW 6x  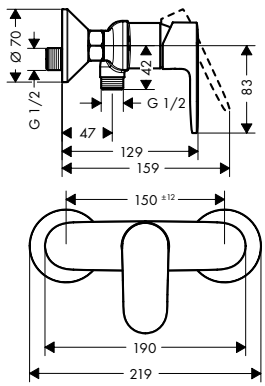	**Vernis Blend** ééngreeps douchekraan opbouw projecten (6 stuks) · geschikt voor 1 functie · duurzame keramisch kardoes · minimale bedrijfsdruk: 1 bar · maximale bedrijfsdruk: 10 bar · SafetyFunctie maximale warm water temperatuur vooraf instelbaar · terugslagklep · G ½ slangaansluiting (universeel) · verpakkingseenheid: 6 stuks	chroom	71647000	486,85	589,09
NEW  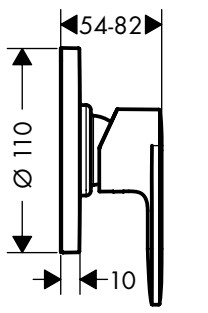	**Vernis Blend** ééngreeps douchekraan inbouw · geschikt voor 1 functie · max. waterdoorstroom bij 3 bar: 28,7 l/ min · duurzame keramisch kardoes · minimale bedrijfsdruk: 1 bar · maximale bedrijfsdruk: 10 bar · SafetyFunctie maximale warm water temperatuur vooraf instelbaar	chroom mat zwart	71649000 71649670	29,95 41,95	36,24 50,76
	Benodigde onderdelen · inbouwdeel voor ééngreeps douchemengkraan		13620180	112,80	136,49
 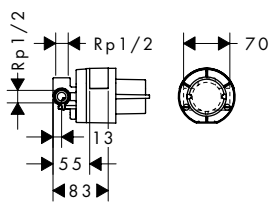	inbouwdeel voor ééngreeps douchemengkraan · keramisch kardoes · SafetyFunctie instelbare heetwaterbegrenzing · installatiediepte 55 - 83 mm		13620180	112,80	136,49
	Bijpassende onderdelen · Verlenging 25 mm		32698000	96,80	117,13

Maten bij maattekeningen worden aangeduid in mm. Prijs- en modelwijzigingen voorbehouden.

*Check van tevoren of dit product in de Special Finish van uw keuze beschikbaar is.

	Oppervlak	Art. Nr.	excl. BTW	incl. BTW
Vernis Blend ééngreeps douchekraan inbouw douchemengkraan	chroom	71667000	93,85	113,56
	mat zwart	71667670	120,70	146,05

NEW



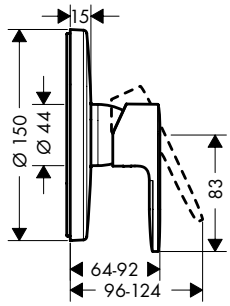

- geschikt voor 1 functie
- max. waterdoorstroom bij 3 bar: 29,3 l/min
- duurzame keramisch kardoes
- minimale bedrijfsdruk: 1 bar
- maximale bedrijfsdruk: 10 bar
- SafetyFunctie maximale warm water temperatuur vooraf instelbaar

Benodigde onderdelen

· inbouwdeel iBox Universal	01800180	132,05	159,78

inbouwdeel iBox Universal	01800180	132,05	159,78



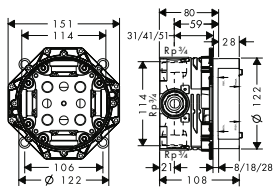

- geschikt voor alle afbouwdelen inbouw douches, bad- en douchekranen en thermostaten
- rotatiesymmetrische montage

Alternatieve producten

· inbouwdeel iBox Universal met voorafsluiters	01850180	187,95	227,42

Bijpassende onderdelen

· Verlengset 25 mm	13595000	48,65	58,87
· Montagerail voor iBox universal	96615000	33,90	41,02
· Montagehulpstuk iBox universal	93500000	16,60	20,09

Maten bij maattekeningen worden aangeduid in mm. Prijs- en modelwijzigingen voorbehouden.

*Check van tevoren of dit product in de Special Finish van uw keuze beschikbaar is.

Wastafel

		Oppervlak	Art. Nr.	excl. BTW	incl. BTW
NEW	**Vernis Shape** ééngreeps wastafelmengkraan 70 'zinc' met pop up afvoer met trekstang · ComfortZone 70 · vaste uitloop · voorsprong uitloop 89 mm · straalsoort: normale straal · verstelbare perlator · max. waterdoorstroom bij 3 bar: 5 l/min · duurzaam keramisch kardoes · geïsoleerde waterdoorvoer: kraan wordt niet heet aan de buitenkant · incl. G 1 ¼ afvoergarnituur met trekstang · Materiaal afvoergarnituur: synthetisch	chroom mat zwart	71560000 71560670	85,60 119,85	103,58 145,02
	Alternatieve producten				
NEW	· **Vernis Shape** ééngreeps wastafelmengkraan 70 'zinc' met pop-up trekwaste	chroom	71566000	96,30	116,52
NEW	· **Vernis Shape** ééngreeps wastafelmengkraan 70 'zinc' zonder afvoer	chroom mat zwart	71567000 71567670	78,10 109,35	94,50 132,31
NEW	· **Vernis Shape** ééngreeps wastafelmengkraan 70 CoolStart 'zinc' met pop-up	chroom mat zwart	71593000 71593670	85,60 119,85	103,58 145,02
NEW	**Vernis Shape** ééngreeps wastafelmengkraan 70 'zinc' met pop up afvoer met trekstang (6 stuks) · ComfortZone 70 · vaste uitloop · voorsprong uitloop 89 mm · straalsoort: normale straal · verstelbare perlator · max. waterdoorstroom bij 3 bar: 5 l/min · duurzaam keramisch kardoes · geïsoleerde waterdoorvoer: kraan wordt niet heet aan de buitenkant · incl. G 1 ¼ afvoergarnituur met trekstang · Materiaal afvoergarnituur: synthetisch · verpakkingseenheid: 6 stuks	chroom	71596000	502,90	608,51
NEW	**Vernis Shape** ééngreeps wastafelmengkraan 100 met pop-up trekwaste · ComfortZone 100 · vaste uitloop · voorsprong uitloop 110 mm · straalsoort: normale straal · verstelbare perlator · max. waterdoorstroom bij 3 bar: 5 l/min · duurzaam keramisch kardoes · geïsoleerde waterdoorvoer: kraan wordt niet heet aan de buitenkant · incl. G 1 ¼ afvoergarnituur met trekstang · Materiaal afvoergarnituur: synthetisch	chroom mat zwart	71561000 71561670	112,35 157,30	135,94 190,33
	Alternatieve producten				
NEW	· **Vernis Shape** ééngreeps wastafelmengkraan 100 met pop-up trekwaste	chroom	71568000	123,05	148,89
NEW	· **Vernis Shape** ééngreeps wastafelmengkraan 100 zonder afvoer	chroom mat zwart	71569000 71569670	104,85 146,80	126,87 177,63
NEW	· **Vernis Shape** ééngreeps wastafelmengkraan 100 met pop-up trekwaste	chroom mat zwart	71594000 71594670	112,35 157,30	135,94 190,33

Maten bij maattekeningen worden aangeduid in mm. Prijs- en modelwijzigingen voorbehouden.

*Check van tevoren of dit product in de Special Finish van uw keuze beschikbaar is.

	Oppervlak	Art. Nr.	Vernis Shape excl. BTW	Vernis Shape incl. BTW

NEW

6x



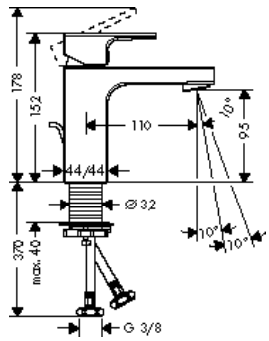

Vernis Shape ééngreeps wastafelmengkraan 100 'zinc' met pop-up trekwaste (6 stuks)

- ComfortZone 100
- vaste uitloop
- voorsprong uitloop 110 mm
- straalsoort: normale straal
- verstelbare perlator
- max. waterdoorstroom bij 3 bar: 5 l/min
- duurzaam keramisch kardoes
- geïsoleerde waterdoorvoer: kraan wordt niet heet aan de buitenkant
- incl. G 1 ¼ afvoergarnituur met trekstang
- Materiaal afvoergarnituur: synthetisch
- verpakkingseenheid: 6 stuks

chroom	71597000	660,20	798,84

AirPower · EcoSmart · Comfort Zone

NEW

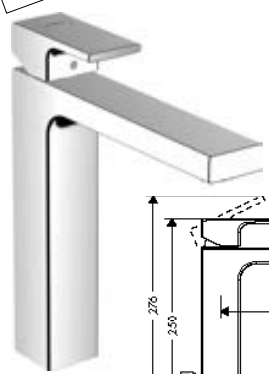

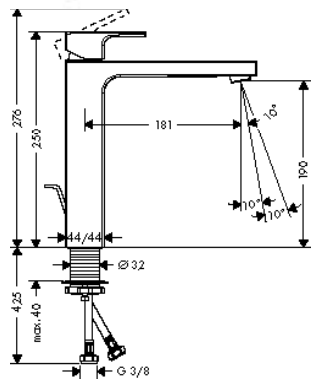

Vernis Shape ééngreeps wastafelmengkraan 230 'zinc' met pop up afvoer

- ComfortZone 190
- vaste uitloop
- voorsprong uitloop 181 mm
- straalsoort: normale straal
- verstelbare perlator
- max. waterdoorstroom bij 3 bar: 5 l/min
- duurzaam keramisch kardoes
- geïsoleerde waterdoorvoer: kraan wordt niet heet aan de buitenkant
- incl. G 1 ¼ afvoergarnituur met trekstang
- Materiaal afvoergarnituur: synthetisch

chroom	71562000	146,60	177,39
mat zwart	71562670	205,25	248,35

AirPower · EcoSmart · Comfort Zone

Alternatieve producten

NEW · **Vernis Shape** ééngreeps wastafelmengkraan 230 met pop-up trekwaste

chroom	71590000	157,30	190,33

NEW · **Vernis Shape** ééngreeps wastafelmengkraan 230 'zinc' zonder afvoer

chroom	71591000	139,10	168,31
mat zwart	71591670	194,75	235,65

NEW



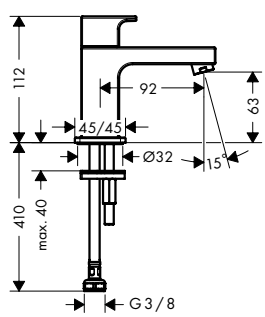

Vernis Shape toiletkraan voor koud water 'zinc' - zonder afvoer

- ComfortZone 70
- vaste uitloop
- voorsprong uitloop 92 mm
- straalsoort: normale straal
- max. waterdoorstroom bij 3 bar: 5 l/min
- duurzaam keramisch kardoes
- voor koud water aansluiting

chroom	71592000	71,05	85,97
mat zwart	71592670	99,45	120,33

AirPower · EcoSmart · Comfort Zone

NEW



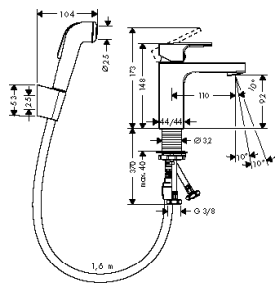

Vernis Shape ééngreeps wastafelmengkraan 100 'zinc' met handdouche en doucheslang 160 cm

- ComfortZone 100
- voorsprong uitloop 110 mm
- straalsoort: normale straal, douchestraal
- max. waterdoorstroom bij 3 bar: 5 l/min
- keramisch kardoes
- geïsoleerde waterdoorvoer: kraan wordt niet heet aan de buitenkant

chroom	71216000	129,25	156,39

AirPower · EcoSmart · Comfort Zone · Quick Clean

Maten bij maattekeningen worden aangeduid in mm. Prijs- en modelwijzigingen voorbehouden.

*Check van tevoren of dit product in de Special Finish van uw keuze beschikbaar is.

	Oppervlak	Art. Nr.	excl. BTW	incl. BTW

NEW



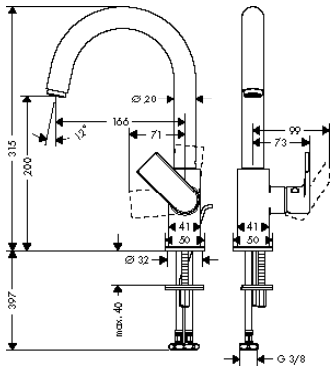

Vernis Shape ééngreeps wastafelmengkraan 210 met draaibare uitloop, met pop up trekwaste

- ComfortZone 200
- met draaibare uitloop
- voorsprong uitloop 166 mm
- met draaibare uitloop van 120° voor meer bewegingsvrijheid
- straalsoort: laminaire straal
- max. waterdoorstroom bij 3 bar: 5 l/min
- duurzaam keramisch kardoes
- incl. G 1 ¼ afvoergarnituur met trekstang
- Materiaal afvoergarnituur: synthetisch

chroom	71564000	178,70	216,23

EcoSmart Comfort Zone

NEW



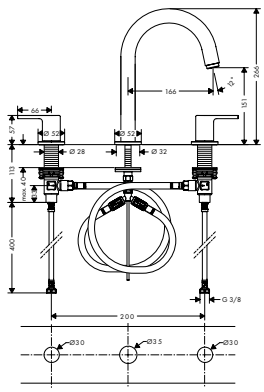

Vernis Shape 3-gats wastafelmengkraan pop-up trekwaste

- ComfortZone 150
- vaste uitloop
- voorsprong uitloop 166 mm
- straalsoort: laminaire straal
- max. waterdoorstroom bij 3 bar: 5 l/min
- keramische bovendelen warm/koud 90°
- incl. G 1 ¼ afvoergarnituur met trekstang
- Materiaal afvoergarnituur: synthetisch

chroom	71563000	181,90	220,10
mat zwart	71563670	254,65	308,13

AirPower EcoSmart Comfort Zone

NEW



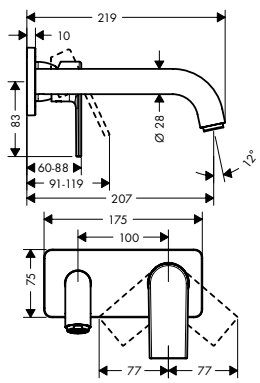

Vernis Shape ééngreeps wastafelmengkraan inbouw voor wandmontage voorsprong 20,7 cm

- vaste uitloop
- voorsprong uitloop 207 mm
- straalsoort: normale straal
- max. waterdoorstroom bij 3 bar: 5 l/min
- duurzaam keramisch kardoes
- greep kan links of rechts geplaatst worden

chroom	71578000	139,10	168,31
mat zwart	71578670	194,75	235,65

AirPower EcoSmart

Benodigde onderdelen

· inbouwdeel voor ééngreeps wastafelmengkraan wandmontage	13622180	214,50	259,55



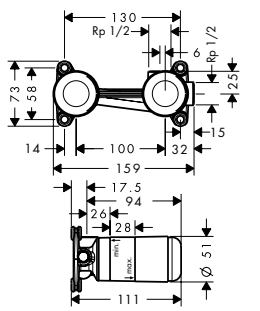

inbouwdeel voor ééngreeps wastafelmengkraan wandmontage

- installatiediepte: 44 - 72 mm
- variabele plaatsing van de greep, naar keuze links of rechts van de uitloop mogelijk
- geluidsontkoppelde montage

	13622180	214,50	259,55

Bijpassende onderdelen

· Verlengset ééngreeps wastafelmengkraan	31971000	106,35	128,68

Maten bij maattekeningen worden aangeduid in mm. Prijs- en modelwijzigingen voorbehouden.

*Check van tevoren of dit product in de Special Finish van uw keuze beschikbaar is.

	Oppervlak	Art. Nr.	excl. BTW	incl. BTW

Bidet



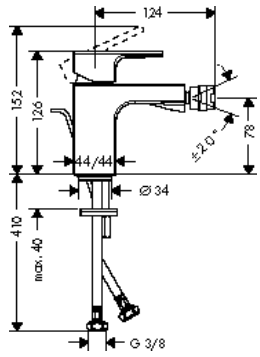

Vernis Shape ééngreeps bidetkraan 'zinc'

- ééngreeps bidetmengkraan, afvoergarnituur
- voorsprong uitloop 124 mm
- perlator met kogelgewricht
- straalsoort: normale straal
- max. waterdoorstroom bij 3 bar: 4,8 l/min
- duurzaam keramisch kardoes
- incl. G 1 ¼ afvoergarnituur met trekstang

chroom	71211000	93,10	112,65
mat zwart	71211670	130,35	157,72

AirPower EcoSmart

Bad



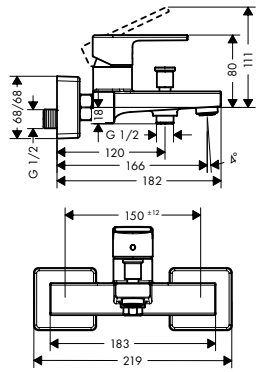

NEW

Vernis Shape ééngreeps badmengkraan opbouw

- voorsprong uitloop 166 mm
- incl. s-koppelingen en rozetten
- hartafstand 150 mm ± 12 mm
- Straalsoort kraan: normale straal
- max. waterdoorstroom bij 3 bar: 22,5 l/min
- keramisch kardoes
- SafetyFunctie instelbare heetwaterbegrenzing
- omstelling met automatische reset

chroom	71450000	125,20	151,49
mat zwart	71450670	175,25	212,05

AirPower

Alternatieve producten

· **Vernis Shape** ééngreeps badmengkraan opbouw badmengkraan met 2 flow rates	chroom	71453000	125,20	151,49



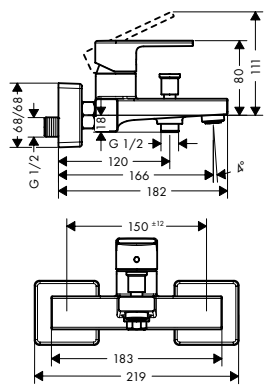

Vernis Shape ééngreeps badmengkraan opbouw projecten (6 stuks)

- voorsprong uitloop 166 mm
- incl. s-koppelingen en rozetten
- Straalsoort kraan: normale straal
- max. waterdoorstroom bij 3 bar: 22,5 l/min
- keramisch kardoes
- SafetyFunctie instelbare heetwaterbegrenzing
- omstelling met automatische reset
- verpakkingseenheid: 6 stuks

chroom	71457000	736,15	890,74

AirPower



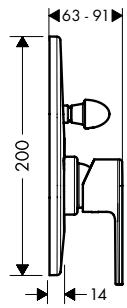

Vernis Shape ééngreeps badmengkraan inbouw

- inbouwmontage
- max. waterdoorstroom bij 3 bar: 30 l/min
- keramisch kardoes
- SafetyFunctie instelbare heetwaterbegrenzing
- omstelling met automatische reset

chroom	71458000	40,65	49,19
mat zwart	71458670	56,90	68,85

Benodigde onderdelen

· inbouwdeel voor ééngreeps badmengkraan	31741180	122,55	148,29

Maten bij maattekeningen worden aangeduid in mm. Prijs- en modelwijzigingen voorbehouden.

*Check van tevoren of dit product in de Special Finish van uw keuze beschikbaar is.

	Oppervlak	Art. Nr.	excl. BTW	incl. BTW
 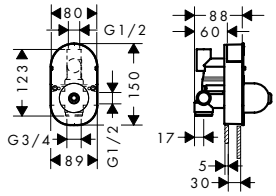				
inbouwdeel voor ééngreeps badmengkraan · keramisch kardoes · SafetyFunctie instelbare heetwaterbegrenzing · installatiediepte 55 - 83 mm		31741180	122,55	148,29
Bijpassende onderdelen · HG Verlängerung Talis Wanne Unterputz		32498000	122,10	147,74
NEW  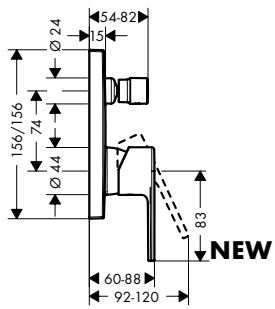				
Vernis Shape ééngreeps badmengkraan inbouw · inbouwmontage · waterdoorstroom bovenuitgang: 21 l/min · waterdoorstroom onderuitgang: 29 l/min · keramisch kardoes · SafetyFunctie instelbare heetwaterbegrenzing · omstelling met automatische reset	chroom mat zwart	71468000 71468670	120,60 168,85	145,93 204,31
Alternatieve producten · **Vernis Shape** ééngreeps badmengkraan inbouw met geïntegreerde zekerheidscombinatie EN1717	chroom mat zwart	71469000 71469670	159,85 223,85	193,42 270,86
Benodigde onderdelen · inbouwdeel iBox Universal		01800180	132,05	159,78
 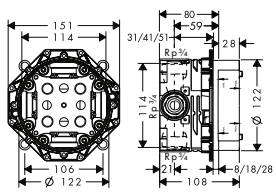				
inbouwdeel iBox Universal · geschikt voor alle afbouwdelen inbouw douches, bad- en douchekranen en thermostaten · rotatiesymmetrische montage		01800180	132,05	159,78
Alternatieve producten · inbouwdeel iBox Universal met voorafsluiters		01850180	187,95	227,42
Bijpassende onderdelen · Verlengset 25 mm		13595000	48,65	58,87
· Montagerail voor iBox universal		96615000	33,90	41,02
· Montagehulpstuk iBox universal		93500000	16,60	20,09
NEW  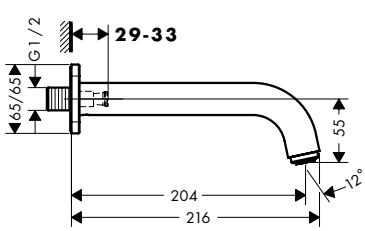				
Vernis Shape baduitloop · met afdekrozet · voorsprong uitloop 204 mm · wandmontage · max. waterdoorstroom bij 3 bar: 21,7 l/min · normale straal	chroom mat zwart	71460000 71460670	80,25 112,35	97,10 135,94

Maten bij maattekeningen worden aangeduid in mm. Prijs- en modelwijzigingen voorbehouden.

*Check van tevoren of dit product in de Special Finish van uw keuze beschikbaar is.

	Oppervlak	Art. Nr.	Vernis Shape excl. BTW	Vernis Shape incl. BTW
Vernis Shape 4-gats badrandmengkraan	chroom	71459000	267,50	323,68
	mat zwart	71459670	374,50	453,15
· Bestaat verder uit: 4-gats badrandmengkraan, handdouche · voorsprong uitloop 211 mm · montage met G ½ koppelingen (bijgeleverd) · Straalsoort kraan: normale straal · Straalsoort handdouche: Rain krachtige regenstraal, IntenseRain · doucheslang max. 1,60 m uittrekbaar · max. waterdoorstroom bij 3 bar: 25 l/min · keramische bovendelen warm/koud 90° · service-opening noodzakelijk				
Bestaat verder uit: · **Vernis Blend** handdouche 100 Vario (# 26270XXX)				
Benodigde onderdelen · inbouwdeel voor badrandmengkraan		13244180	303,95	367,78
inbouwdeel voor badrandmengkraan		13244180	303,95	367,78
· Bestaat verder uit: inbouwdeel, douchehouder, doucheslang · maximale uittreklengte handdouche: 1,60 m · service-opening noodzakelijk · geschikt voor 4-gats badrandmengkraan · keramische bovendelen warm/koud 90°				
Vernis Shape 2-gats badrandmengkraan	chroom	71452000	215,70	261,00
	mat zwart	71452670	302,00	365,42
· voorsprong uitloop 110 mm · G ¾ · hartafstand 180 mm · keramische bovendelen warm/koud 90° · functioneert vanaf 0,2 bar				
Vernis Shape 2-gats badrandmengkraan met stopkraan en Vernis Blend handdouche Vario	chroom	71462000	258,85	313,21
	mat zwart	71462670	362,40	438,50
· Bestaat verder uit: 2-gats badrandmengkraan, handdouche, douchehouder, doucheslang · voorsprong uitloop 110 mm · G ¾ · hartafstand 180 mm · max. waterdoorstroom bij 3 bar: 49,3 l/min · keramische bovendelen warm/koud 90° · functioneert vanaf 0,2 bar · omstelling met automatische reset · omstelkraan met stopmogelijkheid				
Bestaat verder uit: · **Vernis Blend** handdouche 100 Vario (# 26270XXX) · Porter S wandhouder (# 28331XXX) · **Metaflex** doucheslang 160 cm (# 28266000)				

Maten bij maattekeningen worden aangeduid in mm. Prijs- en modelwijzigingen voorbehouden.

*Check van tevoren of dit product in de Special Finish van uw keuze beschikbaar is.

	Oppervlak	Art. Nr.	excl. BTW	incl. BTW
Vernis Shape ééngreeps bad- en douchemengkraan Monotrou 'zinc' · voorsprong uitloop 95 mm · eenvoudige montage dankzij de G ⅜ flexibele aansluitslangen · Straalsoort kraan: normale straal · max. waterdoorstroom bij 3 bar: 24 l/min · keramisch kardoes · SafetyFunctie instelbare heetwaterbegrenzing · omstelling met automatische reset · met geïntegreerde zekerheidscombinatie EN1717	chroom	71463000	163,90	198,32
Alternatieve producten				
NEW · **Vernis Shape** ééngreeps bad- en douchemengkraan met 2 flow rates	chroom	71464000	163,90	198,32

Douche

	Oppervlak	Art. Nr.	excl. BTW	incl. BTW
Vernis Shape ééngreeps douchekraan opbouw · geschikt voor 1 functie · duurzame keramisch kardoes · minimale bedrijfsdruk: 1 bar · maximale bedrijfsdruk: 10 bar · SafetyFunctie maximale warm water temperatuur vooraf instelbaar · terugslagklep · G ½ slangaansluiting (universeel)	chroom mat zwart	71650000 71650670	98,45 137,80	119,12 166,74
Alternatieve producten				
NEW · **Vernis Shape** ééngreeps douchekraan met 2 flow rates	chroom	71656000	98,45	119,12
Vernis Shape ééngreeps douchekraan opbouw projecten (6 stuks) · geschikt voor 1 functie · max. waterdoorstroom bij 3 bar: 15,7 l/min · duurzame keramisch kardoes · minimale bedrijfsdruk: 1 bar · maximale bedrijfsdruk: 10 bar · SafetyFunctie maximale warm water temperatuur vooraf instelbaar · terugslagklep · G ½ slangaansluiting (universeel) · verpakkingseenheid: 6 stuks	chroom	71657000	578,85	700,41

Maten bij maattekeningen worden aangeduid in mm. Prijs- en modelwijzigingen voorbehouden.

*Check van tevoren of dit product in de Special Finish van uw keuze beschikbaar is.

		Oppervlak	Art. Nr.	Vernis Shape excl. BTW	Vernis Shape incl. BTW
NEW  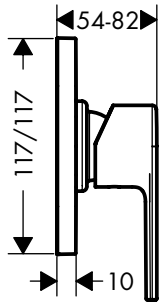	**Vernis Shape** ééngreeps douchekraan inbouw · geschikt voor 1 functie · max. waterdoorstroom bij 3 bar: 28,7 l/min · duurzame keramisch kardoes · minimale bedrijfsdruk: 1 bar · maximale bedrijfsdruk: 10 bar · SafetyFunctie maximale warm water temperatuur vooraf instelbaar	chroom mat zwart	71658000 71658670	35,30 49,45	42,71 59,83
	Benodigde onderdelen · inbouwdeel voor ééngreeps douchemengkraan		13620180	112,80	136,49
 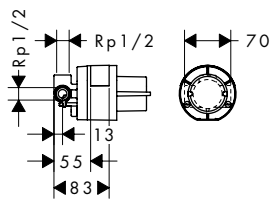	inbouwdeel voor ééngreeps douchemengkraan · keramisch kardoes · SafetyFunctie instelbare heetwaterbegrenzing · installatiediepte 55 - 83 mm		13620180	112,80	136,49
	Bijpassende onderdelen · Verlenging 25 mm		32698000	96,80	117,13
NEW  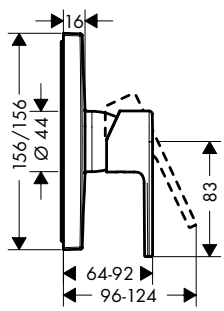	**Vernis Shape** ééngreeps douchekraan inbouw douchemengkraan · geschikt voor 1 functie · max. waterdoorstroom bij 3 bar: 29,3 l/min · duurzame keramisch kardoes · minimale bedrijfsdruk: 1 bar · maximale bedrijfsdruk: 10 bar · SafetyFunctie maximale warm water temperatuur vooraf instelbaar	chroom mat zwart	71668000 71668670	107,85 151,00	130,50 182,71
	Benodigde onderdelen · inbouwdeel iBox Universal		01800180	132,05	159,78
 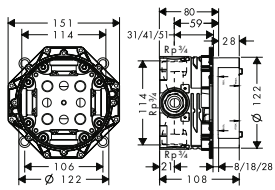	inbouwdeel iBox Universal · geschikt voor alle afbouwdelen inbouw douches, bad- en douchekranen en thermostaten · rotatiesymmetrische montage		01800180	132,05	159,78
	Alternatieve producten · inbouwdeel iBox Universal met voorafsluiters		01850180	187,95	227,42
	Bijpassende onderdelen · Verlengset 25 mm · Montagerail voor iBox universal · Montagehulpstuk iBox universal		13595000 96615000 93500000	48,65 33,90 16,60	58,87 41,02 20,09

Maten bij maattekeningen worden aangeduid in mm. Prijs- en modelwijzigingen voorbehouden.

*Check van tevoren of dit product in de Special Finish van uw keuze beschikbaar is.

Elektronische kranen / Care assortiment



Elektronische kranen	Pagina 396		Focus Care kranen	Pagina 398	
Unica Comfort douchesets en glijstangen	Pagina 399		Unica Comfort Accessoires	Pagina 402	

Wastafel - Metris S



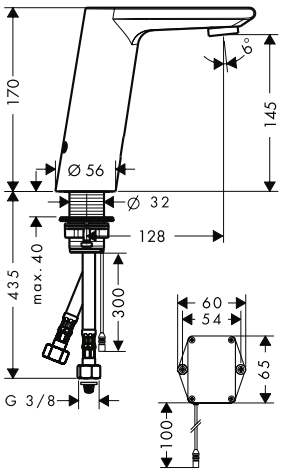

	Oppervlak	Art. Nr.	excl. BTW	incl. BTW
Metris S elektronische wastafelmengkraan met temperatuurgreep en batterij · voorsprong uitloop 128 mm · straalsoort: normale straal · max. waterdoorstroom bij 3 bar: 5 l/min · SafetyFunctie instelbare heetwaterbegrenzing · temperatuurgreep · infraroodsensor · Stroomindocatie batterij · batterij 6V (levensduur ca. 2 jr.) · Spoeltijd: 10 s · hygiënespoeling activeerbaar (automatische watertoevoer) · Frequentie spoelcyclus: 24 h · Spoeltijd hygiënespoeling: 10 s · waterstop voor wastafelreiniging · vuilfilter in aansluitslangen	chroom	31100000	756,15	914,94
Alternatieve producten				
· **Metris S** elektronische wastafelmengkraan zonder temperatuurgreep met batterij	chroom	31101000	697,60	844,10
· **Metris S** elektronische wastafelmengkraan met temperatuurgreep en netaansluiting 230 V	chroom	31102000	802,15	970,60
· **Metris S** elektronische wastafelmengkraan zonder temperatuurgreep voor 230V netstroom	chroom	31103000	741,45	897,15

Wastafel - Focus



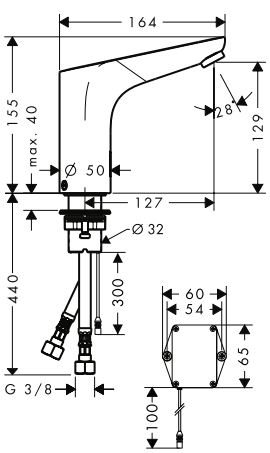

	Oppervlak	Art. Nr.	excl. BTW	incl. BTW
Focus elektronische wastafelmengkraan met temperatuurgreep en batterij · voorsprong uitloop 127 mm · straalsoort: normale straal · max. waterdoorstroom bij 3 bar: 5 l/min · SafetyFunctie instelbare heetwaterbegrenzing · temperatuurgreep · infraroodsensor · Stroomindocatie batterij · batterij 6V (levensduur ca. 2 jr.) · Spoeltijd: 10 s · hygiënespoeling activeerbaar (automatische watertoevoer) · Frequentie spoelcyclus: 24 h · Spoeltijd hygiënespoeling: 10 s · waterstop voor wastafelreiniging · vuilfilter in aansluitslangen	chroom	31171000	517,65	626,36
Alternatieve producten				
· **Focus** elektronische wastafelmengkraan zonder temperatuurgreep met batterij	chroom	31172000	470,80	569,67
· **Focus** elektronische wastafelmengkraan met temperatuurgreep voor 230V netstroom	chroom	31173000	542,70	656,67
· **Focus** elektronische wastafelmengkraan zonder temperatuurgreep voor 230V netstroom	chroom	31174000	519,25	628,29

Maten bij maattekeningen worden aangeduid in mm. Prijs- en modelwijzigingen voorbehouden.

*Check van tevoren of dit product in de Special Finish van uw keuze beschikbaar is.

Wastafel - Vernis Blend

		Oppervlak	Art. Nr.	excl. BTW	incl. BTW
NEW	**Vernis Blend** elektronische wastafelkraan gemengd water en batterij · voorsprong uitloop 112 mm · straalsoort: normale straal · verstelbare perlator · max. waterdoorstroom bij 3 bar: 5 l/min · temperatuur vooraf instelbaar · lood- en nikkelvrije doorvoer, geschikt bij allergie · infraroodsensor · Stroomindocatie batterij · Batterijvermogen 6V (Lithium CR-P2 batterij, levensduur ca. 2 jaar, batterij in de levering inbegrepen) · Spoeltijd instelbaar · Spoeltijd: 10 s, 20 s, 30 s · hygiënespoeling activeerbaar (automatische watertoevoer) · Frequentie spoelcyclus: 24 h, 48 h, 72 h · Spoeltijd hygiënespoeling: 10 s, 20 s, 30 s · waterstop voor wastafelreiniging · vuilfilter in aansluitslangen · Frequentie van de hygiënespoeling en de duur ervan zijn van elkaar afhankelijk (24 u - 10 s, 48 u - 20 s, 72 u - 30 s)	chroom	71502000	232,40	281,20
	Alternatieve producten				
NEW	· **Vernis Blend** elektronische wastafelkraan gemengd water en netstroom	chroom	71501000	255,60	309,28



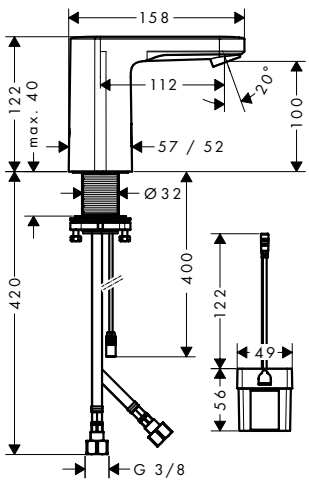

		Oppervlak	Art. Nr.	excl. BTW	incl. BTW
NEW	**Vernis Blend** elektronische wastafelkraan koud water en batterij · voorsprong uitloop 112 mm · straalsoort: normale straal · verstelbare perlator · max. waterdoorstroom bij 3 bar: 5 l/min · voor koud water of voorgeregeld/ geconditioneerd water · lood- en nikkelvrije doorvoer, geschikt bij allergie · infraroodsensor · Stroomindocatie batterij · Batterijvermogen 6V (Lithium CR-P2 batterij, levensduur ca. 2 jaar, batterij in de levering inbegrepen) · Spoeltijd instelbaar · Spoeltijd: 10 s, 20 s, 30 s · hygiënespoeling activeerbaar (automatische watertoevoer) · Frequentie spoelcyclus: 24 h, 48 h, 72 h · Spoeltijd hygiënespoeling: 10 s, 20 s, 30 s · waterstop voor wastafelreiniging · Frequentie van de hygiënespoeling en de duur ervan zijn van elkaar afhankelijk (24 u - 10 s, 48 u - 20 s, 72 u - 30 s)	chroom	71503000	193,65	234,32
	Alternatieve producten				
NEW	· **Vernis Blend** elektronische wastafelkraan koud water en netstroom	chroom	71504000	213,05	257,79



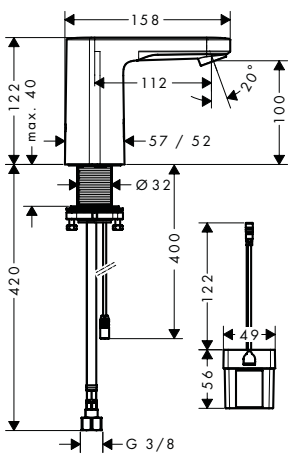

Maten bij maattekeningen worden aangeduid in mm. Prijs- en modelwijzigingen voorbehouden.

*Check van tevoren of dit product in de Special Finish van uw keuze beschikbaar is.

Wastafel - Focus Care

		Oppervlak	Art. Nr.	excl. BTW	incl. BTW
	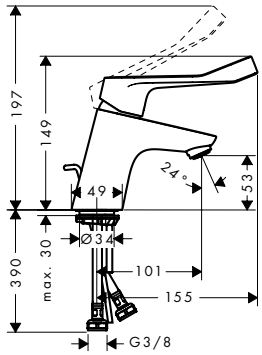	**Focus** ééngreeps wastafelmengkraan 70 Care met verlengde greep met trekwaste · ComfortZone 70 · vaste uitloop · voorsprong uitloop 101 mm · straalsoort: laminaire straal · max. waterdoorstroom bij 3 bar: 5 l/min · keramisch kardoes · incl. G 1 ¼ afvoergarnituur met trekstang · Materiaal afvoergarnituur: metaal	chroom	31910000	134,05	162,20
		Alternatieve producten · **Focus** ééngreeps wastafelmengkraan 70 met verlengde greep zonder afvoer	chroom	31914000	121,85	147,44
	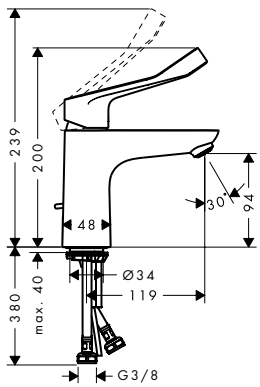	**Focus** ééngreeps wastafelmengkraan 100 met verlengde greep met trekwaste · ComfortZone 100 · vaste uitloop · voorsprong uitloop 119 mm · straalsoort: laminaire straal · max. waterdoorstroom bij 3 bar: 5 l/min · keramisch kardoes · incl. G 1 ¼ afvoergarnituur met trekstang · Materiaal afvoergarnituur: metaal	chroom	31911000	164,85	199,47
		Alternatieve producten · **Focus** ééngreeps wastafelmengkraan 100 met verlengde greep zonder afvoer	chroom	31915000	150,60	182,23
	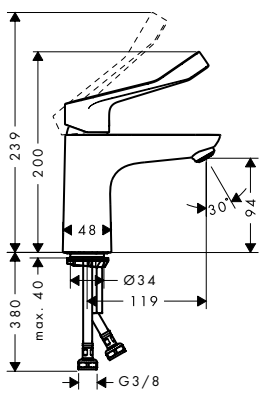	**Focus** ééngreeps wastafelmengkraan 100 Care CoolStart met verlengde greep zonder afvoer · ComfortZone 100 · vaste uitloop · voorsprong uitloop 119 mm · straalsoort: laminaire straal · max. waterdoorstroom bij 3 bar: 5 l/min · keramisch kardoes · koud water in middenpositie, bespaart energie en kosten	chroom	31917000	150,60	182,23
	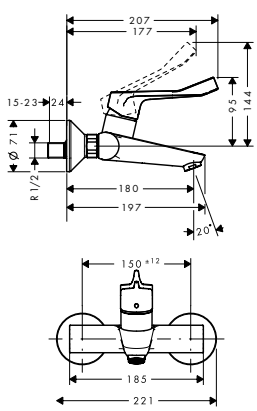	**Focus** ééngreeps wastafelmengkraan 100 Care opbouw met verlengde greep zonder afvoer · vaste uitloop · voorsprong uitloop 180 mm · hartafstand 150 mm ± 12 mm · straalsoort: laminaire straal · max. waterdoorstroom bij 3 bar: 5 l/min · keramisch kardoes	chroom	31913000	171,50	207,52

Maten bij maattekeningen worden aangeduid in mm. Prijs- en modelwijzigingen voorbehouden.

*Check van tevoren of dit product in de Special Finish van uw keuze beschikbaar is.

	Oppervlak	Art. Nr.	excl. BTW	incl. BTW

Douche - Focus Care



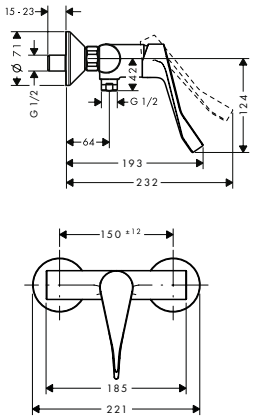

Focus ééngreeps douchemengkraan opbouw met verlengde greep — chroom — 31916000 — 138,50 — 167,59

- Met extra lange en toegankelijke greep
- geschikt voor 1 functie
- installatie met hartafstand 150 mm ± 12 mm
- max. waterdoorstroom bij 3 bar: 34 l/min
- duurzame keramisch kardoes
- SafetyFunctie maximale warm water temperatuur vooraf instelbaar
- terugslagklep
- G ½ slangaansluiting (universeel)

Unica Comfort douchesets



Raindance Select S doucheset 120 3jet met Unica'Comfort glijstang 110 cm links — chroom — 26324000 — 468,20 — 566,52

Select · AirPower · Quick clean · XXL Performance

- Bestaat verder uit: handdouche, glijstang, planchet, doucheslang, schuifstuk
- diameter handdouche 125 mm
- RainAir volle zachte regenstraal, Rain krachtige regenstraal, Whirl intensieve massagestraal
- Select-knop voor wisselen straalsoort
- planchet van kunststof, oppervlak wit
- straalplaat los reinigbaar
- traploos in hoogte verstelbaar
- 90° instelbaar schuifstuk, draait naar links en rechts, omhoog en omlaag
- meedraaiende wartel aan douchezijde tegen verdraaien van de doucheslang
- wandsteunen van metaal
- wandbeugel kan ook worden gebruikt als handgreep - draagvermogen van 200 kg
- stijgbuislengte: 1100 mm
- stangdiameter: 25 mm
- profiel stijgbuis: rond
- Douchehouder kan verwijderd worden
- douchehouder uit metaal

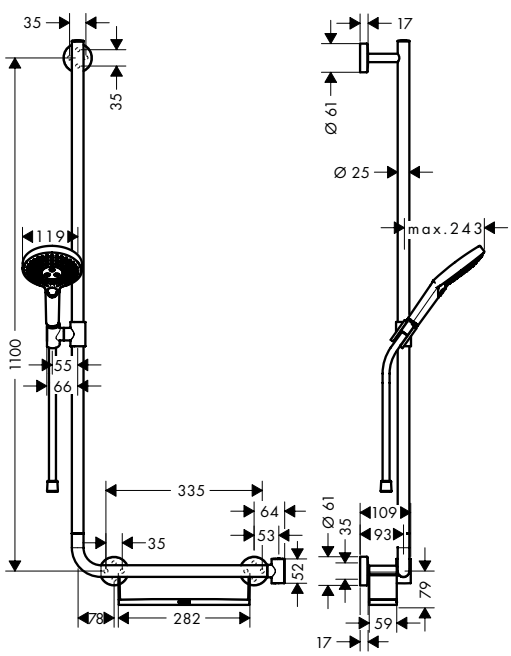

Bestaat verder uit:

- **Raindance Select S** handdouche 120 3jet (# 26530000)
- **Unica** glijstang Comfort 110 cm links (# 26403400)
- **Isiflex** doucheslang 160 cm (# 28276000)

Alternatieve maten

- **Raindance Select S** doucheset 120 3jet met Unica'Comfort glijstang 110 cm rechts — chroom — 26326000 — 468,20 — 566,52

Bijpassende onderdelen

- **Unica** voetsteun Comfort — chroom — 26329000 — 174,00 — 210,54

Maten bij maattekeningen worden aangeduid in mm. Prijs- en modelwijzigingen voorbehouden.

*Check van tevoren of dit product in de Special Finish van uw keuze beschikbaar is.

	Oppervlak	Art. Nr.	excl. BTW	incl. BTW
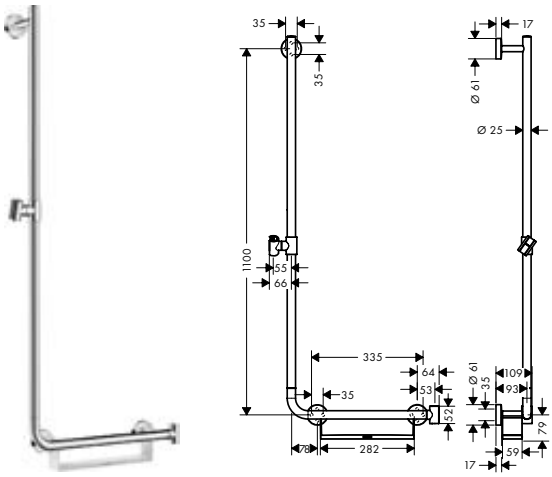 **Unica** glijstang Comfort 110 cm links · Bestaat verder uit: glijstang, planchet, schuifstuk · traploos in hoogte verstelbaar · Douchehouder kan verwijderd worden · 90° instelbaar schuifstuk, draait naar links en rechts, omhoog en omlaag · planchet planchet van kunststof, oppervlak wit, straalplaat los reinigbaar · profiel stijgbuis: rond · stangdiameter: 25 mm · douchehouder uit metaal · wandsteunen van metaal	wit/chroom	26403400	360,95	436,75
Alternatieve producten				
· **Unica** glijstang Comfort 110 cm rechts	wit/chroom	26404400	360,95	436,75
Bijpassende onderdelen				
· **Unica** voetsteun Comfort	chroom	26329000	174,00	210,54
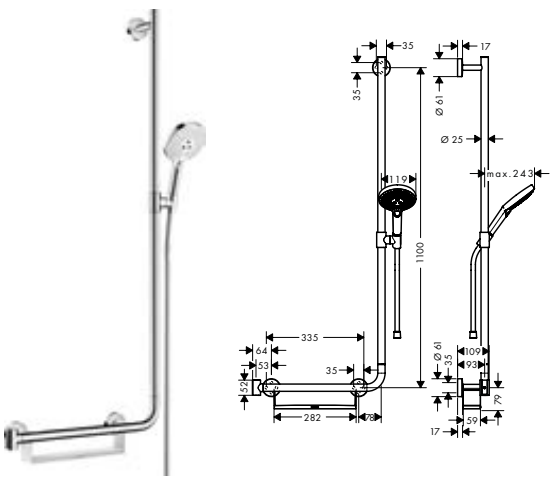 **Raindance Select S** doucheset 120 3jet met Unica'Comfort glijstang 110 cm rechts · Bestaat verder uit: handdouche, glijstang, planchet, doucheslang, schuifstuk · diameter handdouche 125 mm · RainAir volle zachte regenstraal, Rain krachtige regenstraal, Whirl intensieve massagestraal · Select-knop voor wisselen straalsoort · planchet van kunststof, oppervlak wit · straalplaat los reinigbaar · traploos in hoogte verstelbaar · 90° instelbaar schuifstuk, draait naar links en rechts, omhoog en omlaag · meedraaiende wartel aan douchezijde tegen verdraaien van de doucheslang · wandsteunen van metaal · wandbeugel kan ook worden gebruikt als handgreep - draagvermogen van 200 kg · stijgbuislengte: 1100 mm · stangdiameter: 25 mm · profiel stijgbuis: rond · Douchehouder kan verwijderd worden · douchehouder uit metaal	chroom	26326000	468,20	566,52
Bestaat verder uit: · **Unica** glijstang Comfort 110 cm rechts (# 26404400) · **Raindance Select S** handdouche 120 3jet (# 26530000) · **Isiflex** doucheslang 160 cm (# 28276000)				
Alternatieve maten				
· **Raindance Select S** doucheset 120 3jet met Unica'Comfort glijstang 110 cm links	chroom	26324000	468,20	566,52
Bijpassende onderdelen				
· **Unica** voetsteun Comfort	chroom	26329000	174,00	210,54

Maten bij maattekeningen worden aangeduid in mm. Prijs- en modelwijzigingen voorbehouden.

*Check van tevoren of dit product in de Special Finish van uw keuze beschikbaar is.

	Oppervlak	Art. Nr.	excl. BTW	incl. BTW
 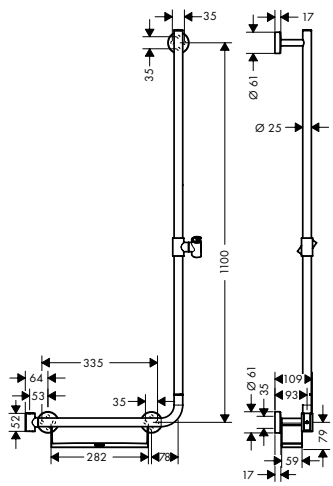				
Unica glijstang Comfort 110 cm rechts	wit/chroom	26404400	360,95	436,75
· Bestaat verder uit: glijstang, planchet, schuifstuk · traploos in hoogte verstelbaar · Douchehouder kan verwijderd worden · 90° instelbaar schuifstuk, draait naar links en rechts, omhoog en omlaag · planchet straalplaat los reinigbaar · profiel stijgbuis: rond · stangdiameter: 25 mm · douchehouder uit metaal · houder vast te zetten · wandsteunen van metaal				
Alternatieve producten				
· **Unica** glijstang Comfort 110 cm links	wit/chroom	26403400	360,95	436,75
Bijpassende onderdelen				
· **Unica** voetsteun Comfort	chroom	26329000	174,00	210,54
 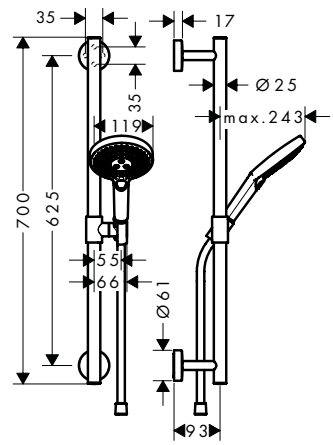				
Raindance Select S doucheset 120 3jet met Unica'Comfort glijstang 65 cm	chroom	26320000	320,95	388,35
· Bestaat verder uit: handdouche, glijstang, doucheslang, schuifstuk · diameter handdouche 125 mm · Rain krachtige regenstraal, RainAir volle zachte regenstraal, Whirl intensieve massagestraal · Select-knop voor wisselen straalsoort · traploos in hoogte verstelbaar · 90° instelbaar schuifstuk, draait naar links en rechts, omhoog en omlaag · meedraaiende wartel aan douchezijde tegen verdraaien van de doucheslang · wandsteunen van metaal · wandbeugel kan ook worden gebruikt als handgreep - draagvermogen van 200 kg · stijgbuislengte: 700 mm · stangdiameter: 25 mm · profiel stijgbuis: rond · douchehouder uit metaal				
Bestaat verder uit: · **Raindance Select S** handdouche 120 3jet (# 26530000) · **Unica** glijstang Comfort 65 cm (# 26401000) · **Isiflex** doucheslang 160 cm (# 28276000)				
Alternatieve maten				
· **Raindance Select S** doucheset 120 3jet met Unica'S Puro glijstang 90 cm	chroom wit/chroom	26322000 26322400	334,20 334,20	404,38 404,38
· **Raindance Select S** doucheset 120 3jet EcoSmart 9 l/ min met Unica'Comfort glijstang 90 cm	chroom	26323000	334,20	404,38
Bijpassende onderdelen				
· **Unica** badgreep met planchet en wandhouder	wit/chroom	26328400	169,45	205,03
· **Unica** voetsteun Comfort	chroom	26329000	174,00	210,54

Maten bij maattekeningen worden aangeduid in mm. Prijs- en modelwijzigingen voorbehouden.

*Check van tevoren of dit product in de Special Finish van uw keuze beschikbaar is.

		Oppervlak	Art. Nr.	excl. BTW	incl. BTW
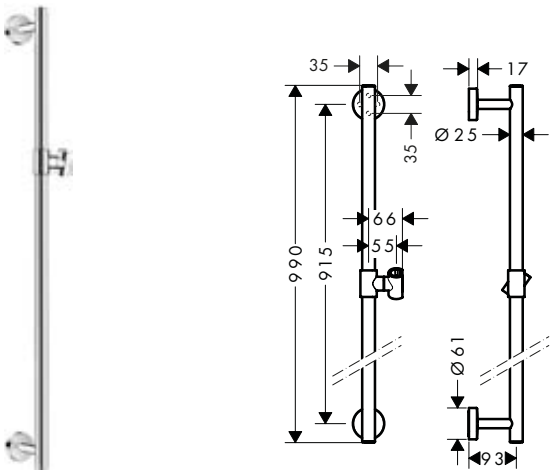	**Unica** glijstang Comfort 90 cm · Bestaat verder uit: glijstang, schuifstuk · traploos in hoogte verstelbaar · 90° instelbaar schuifstuk, draait naar links en rechts, omhoog en omlaag · profiel stijgbuis: rond · stangdiameter: 25 mm · douchehouder uit metaal · wandsteunen van metaal	chroom	26402000	227,30	275,03
	Alternatieve maten · **Unica** glijstang Comfort 65 cm	chroom	26401000	214,00	258,94
	Bijpassende onderdelen · **Unica** badgreep met planchet en wandhouder	wit/chroom	26328400	169,45	205,03
	· **Unica** voetsteun Comfort	chroom	26329000	174,00	210,54

Unica Comfort badgreep

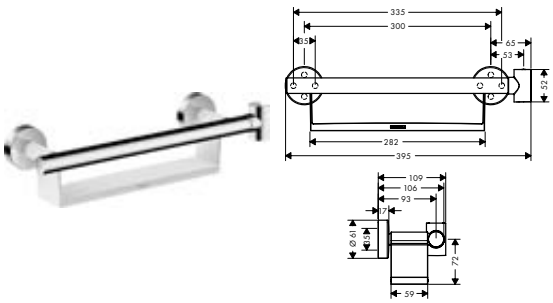	**Unica** badgreep met planchet en wandhouder · Bestaat verder uit: Handgreep, planchet, douchehouder · Douchehouder kan op beide zijden gemonteerd worden · Douchehouder kan verwijderd worden · planchet van kunststof, oppervlak wit · straalplaat los reinigbaar · vaste bevestigingspositie · voor slangen met konische moer · diameter stang 25 mm · messing	wit/chroom	26328400	169,45	205,03
	Bijpassende onderdelen · **Unica** voetsteun Comfort	chroom	26329000	174,00	210,54

Unica Comfort voetensteun

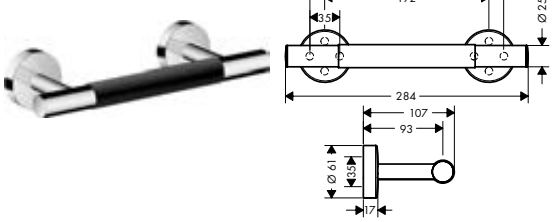	**Unica** voetsteun Comfort · anti-slip voetensteun · metaal	chroom	26329000	174,00	210,54

Inbouw thermostaten

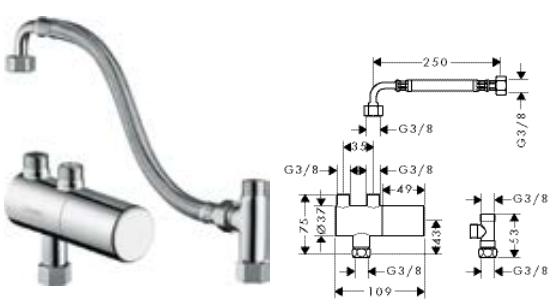	**Ecostat** thermostaat onderbouw voor hoekstopkraan · SafetyFunctie maximale warm water temperatuur vooraf instelbaar · de thermostaat biedt de mogelijkheid tot thermische desinfectie, voor gebruik in publieke gebouwen zoals hotels en ziekenhuizen	chroom	15346000	289,55	350,36

Maten bij maattekeningen worden aangeduid in mm. Prijs- en modelwijzigingen voorbehouden.

*Check van tevoren of dit product in de Special Finish van uw keuze beschikbaar is.

Accessoires



Rainfinity	Pagina 404		Logis	Pagina 404	
AddStoris	Pagina 407		Unica Comfort Accessoires	Pagina 413	
Logis Universal	Pagina 413		WallStoris	Pagina 417	
RainScent	Pagina 425				

Rainfinity



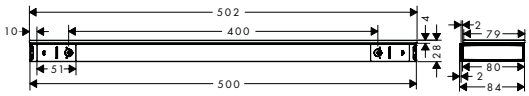

Rainfinity planchet 500

- wandmontage
- materiaal frame: messing
- Materiaal planchet: veiligheidsglas
- lengte: 500 mm
- met bevestigingsmateriaal
- Verdekte bevestiging
- boorafstand: 400 mm
- diameter boorgat: 6 mm
- Oppervlak van het planchet
  bij kleurvariant -000= spiegelglas, bij de kleurvariant -700 = grafietkleurig

Oppervlak	Art. Nr.	excl. BTW	incl. BTW
chroom	26844000	303,55	367,30
mat wit	26844700	394,55	477,41

Logis



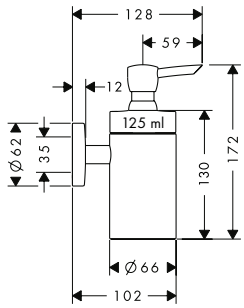

Logis zeeppompje

- wandmontage
- van Glas mat
- materiaal houder: metaal
- inhoud 125 ml
- dosering 1,5 ml
- met bevestigingsmateriaal
- Verdekte bevestiging
- boorafstand: 35 mm
- diameter boorgat: 6 mm

Oppervlak	Art. Nr.	excl. BTW	incl. BTW
chroom	40514000	117,70	142,42
Brushed Nickel	40514820	176,60	213,69



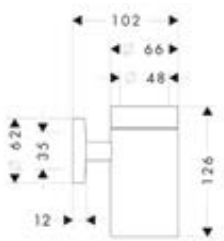

Logis tandenborstelhouder

- wandmontage
- van Glas mat
- materiaal houder: metaal
- met bevestigingsmateriaal
- Verdekte bevestiging
- boorafstand: 35 mm
- diameter boorgat: 6 mm

Oppervlak	Art. Nr.	excl. BTW	incl. BTW
chroom	40518000	73,55	89,00
Brushed Nickel	40518820	110,40	133,58



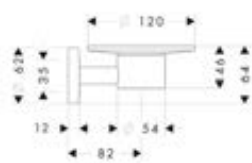

Logis zeepschaal

- wandmontage
- Materiaal inzet: Glas mat
- materiaal houder: metaal
- met bevestigingsmateriaal
- Verdekte bevestiging
- boorafstand: 35 mm
- diameter boorgat: 6 mm

Oppervlak	Art. Nr.	excl. BTW	incl. BTW
chroom	40515000	73,55	89,00
Brushed Nickel	40515820	110,40	133,58



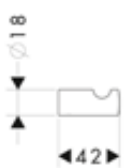

Logis handdoekhaak

- wandmontage
- van messing
- materiaal houder: metaal
- met bevestigingsmateriaal
- Verdekte bevestiging
- diameter boorgat: 6 mm

Oppervlak	Art. Nr.	excl. BTW	incl. BTW
chroom	40511000	17,75	21,48
Brushed Nickel	40511820	26,45	32,00

Maten bij maattekeningen worden aangeduid in mm. Prijs- en modelwijzigingen voorbehouden.

*Check van tevoren of dit product in de Special Finish van uw keuze beschikbaar is.

	Oppervlak	Art. Nr.	excl. BTW	incl. BTW
Logis handdoekhouder tweelids	chroom	40512000	88,20	106,72
	Brushed Nickel	40512820	132,25	160,02

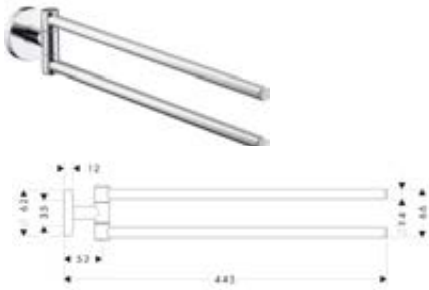

- wandmontage
- van messing
- materiaal houder: metaal
- draaibaar
- lengte: 445 mm
- met bevestigingsmateriaal
- Verdekte bevestiging
- boorafstand: 35 mm
- diameter boorgat: 6 mm

Logis badgreep	chroom	40513000	88,20	106,72
	Brushed Nickel	40513820	132,25	160,02

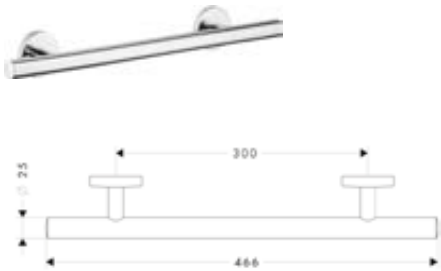

- wandmontage
- van metaal
- materiaal houder: metaal
- lengte: 466 mm
- met bevestigingsmateriaal
- Verdekte bevestiging
- boorafstand: 335 mm
- diameter boorgat: 6 mm

Logis handdoekrek	chroom	40516000	103,00	124,63
	Brushed Nickel	40516820	154,55	187,01

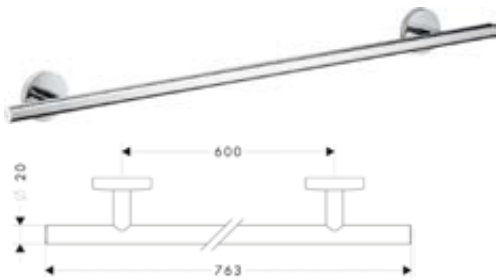

- wandmontage
- van messing
- materiaal houder: metaal
- lengte: 763 mm
- met bevestigingsmateriaal
- Verdekte bevestiging
- boorafstand: 600 mm
- diameter boorgat: 6 mm

Logis closetrolhouder	chroom	40523000	73,55	89,00
	Brushed Nickel	40523820	110,40	133,58

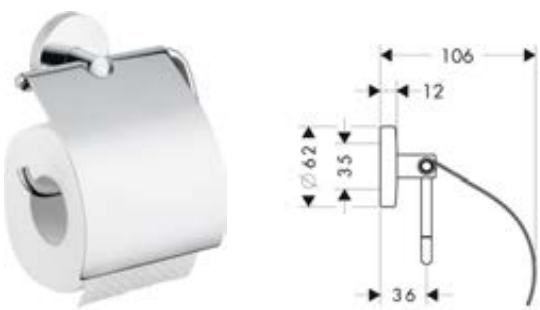

- wandmontage
- van messing
- materiaal houder: metaal
- met bevestigingsmateriaal
- Verdekte bevestiging
- boorafstand: 35 mm
- diameter boorgat: 6 mm

Logis closetrolhouder	chroom	40526000	59,10	71,51
	Brushed Nickel	40526820	88,90	107,57



- wandmontage
- van messing
- materiaal houder: metaal
- met bevestigingsmateriaal
- Verdekte bevestiging
- boorafstand: 35 mm
- diameter boorgat: 6 mm

Maten bij maattekeningen worden aangeduid in mm. Prijs- en modelwijzigingen voorbehouden.

*Check van tevoren of dit product in de Special Finish van uw keuze beschikbaar is.

	Oppervlak	Art. Nr.	excl. BTW	incl. BTW
Logis closetborstel met houder wandmontage	chroom	40522000	132,25	160,02
	Brushed Nickel	40522820	198,65	240,37
· wandmontage · van messing · Materiaal inzet: Glas mat · Met losse inzet · met bevestigingsmateriaal · Verdekte bevestiging · boorafstand 35 mm · diameter boorgat: 6 mm				
Bijpassende onderdelen				
· reserve closetborstel los	zwart	40068000	17,55	21,24
· reserve closetborstel los	wit	40088000	17,55	21,24
Logis reserverolhouder	chroom	40517000	59,10	71,51
	Brushed Nickel	40517820	88,80	107,45
· wandmontage · van messing · met bevestigingsmateriaal · Verdekte bevestiging · boorafstand: 35 mm · diameter boorgat: 6 mm · voor reserverol				
reserve closetborstel	chroom	40089000	55,00	66,55
reserve closetborstel los	wit	40088000	17,55	21,24
· exclusief steel · borstel wit				
reserve closetborstel los	zwart	40068000	17,55	21,24
· exclusief steel · borstel zwart				

Maten bij maattekeningen worden aangeduid in mm. Prijs- en modelwijzigingen voorbehouden.

*Check van tevoren of dit product in de Special Finish van uw keuze beschikbaar is.

AddStoris

AddStoris zeepmandje

NEW



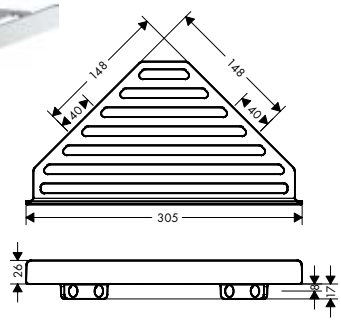

- wandmontage
- materiaal houder: metaal
- met bevestigingsmateriaal
- Verdekte bevestiging
- boorafstand: 40 mm
- diameter boorgat: 6 mm
- kan tegelijkertijd als planchet gebruikt worden

Oppervlak	Art. Nr.	excl. BTW	incl. BTW
chroom	41741000	39,60	47,92
Brushed Bronze	41741140	61,60	74,54
Brushed Black Chrome	41741340	61,60	74,54
mat zwart	41741670	55,45	67,09
mat wit	41741700	55,45	67,09
Polished Gold Optic	41741990	61,60	74,54

AddStoris handdoekhaak

NEW



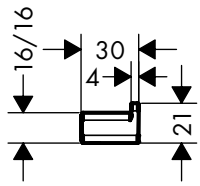

- wandmontage
- van metaal
- materiaal houder: metaal
- met bevestigingsmateriaal
- Verdekte bevestiging
- diameter boorgat: 6 mm

Oppervlak	Art. Nr.	excl. BTW	incl. BTW
chroom	41742000	9,90	11,98
Brushed Bronze	41742140	15,40	18,63
Brushed Black Chrome	41742340	15,40	18,63
mat zwart	41742670	13,85	16,76
mat wit	41742700	13,85	16,76
Polished Gold Optic	41742990	15,40	18,63

AddStoris dubbele handdoekhaak

NEW



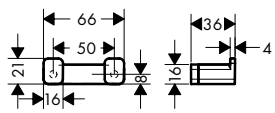

- wandmontage
- van metaal
- materiaal houder: metaal
- met bevestigingsmateriaal
- Verdekte bevestiging
- boorafstand: 50 mm
- diameter boorgat: 6 mm

Oppervlak	Art. Nr.	excl. BTW	incl. BTW
chroom	41755000	20,90	25,29
Brushed Bronze	41755140	32,45	39,26
Brushed Black Chrome	41755340	32,45	39,26
mat zwart	41755670	29,25	35,39
mat wit	41755700	29,25	35,39
Polished Gold Optic	41755990	32,45	39,26

AddStoris handdoekrek

NEW



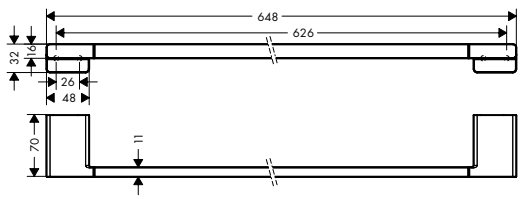

- wandmontage
- van metaal
- materiaal houder: metaal
- lengte: 648 mm
- met bevestigingsmateriaal
- Verdekte bevestiging
- boorafstand: 626 mm
- diameter boorgat: 6 mm

Oppervlak	Art. Nr.	excl. BTW	incl. BTW
chroom	41747000	55,00	66,55
Brushed Bronze	41747140	85,80	103,82
Brushed Black Chrome	41747340	85,80	103,82
mat zwart	41747670	77,00	93,17
mat wit	41747700	77,00	93,17
Polished Gold Optic	41747990	85,80	103,82

Maten bij maattekeningen worden aangeduid in mm. Prijs- en modelwijzigingen voorbehouden.

*Check van tevoren of dit product in de Special Finish van uw keuze beschikbaar is.

	Oppervlak	Art. Nr.	excl. BTW	incl. BTW
AddStoris dubbel handdoekrek	chroom	41743000	73,70	89,18
· wandmontage	Brushed Bronze	41743140	115,50	139,76
· van metaal	Brushed Black Chrome	41743340	115,50	139,76
· materiaal houder: metaal	mat zwart	41743670	103,20	124,87
· lengte: 648 mm	mat wit	41743700	103,20	124,87
· met bevestigingsmateriaal	Polished Gold Optic	41743990	115,50	139,76
· Verdekte bevestiging				
· boorafstand: 626 mm				
· diameter boorgat: 6 mm				
AddStoris handdoekrek met handdoekhouder	chroom	41751000	153,95	186,28
· wandmontage	Brushed Bronze	41751140	240,90	291,49
· van metaal	Brushed Black Chrome	41751340	240,90	291,49
· materiaal houder: kunststof	mat zwart	41751670	215,60	260,88
· lengte: 648 mm	mat wit	41751700	215,60	260,88
· met bevestigingsmateriaal	Polished Gold Optic	41751990	240,90	291,49
· Verdekte bevestiging				
· boorafstand: 626 mm				
· diameter boorgat: 6 mm				
AddStoris handdoekhouder 2-lids	chroom	41770000	55,00	66,55
· wandmontage	Brushed Bronze	41770140	85,80	103,82
· van metaal	Brushed Black Chrome	41770340	85,80	103,82
· materiaal houder: kunststof	mat zwart	41770670	77,00	93,17
· vaststaand	mat wit	41770700	77,00	93,17
· lengte: 445 mm	Polished Gold Optic	41770990	85,80	103,82
· met bevestigingsmateriaal				
· Verdekte bevestiging				
· boorafstand: 26 mm				
· diameter boorgat: 6 mm				
AddStoris handdoekring	chroom	41754000	34,10	41,26
· wandmontage	Brushed Bronze	41754140	53,35	64,55
· van metaal	Brushed Black Chrome	41754340	53,35	64,55
· met bevestigingsmateriaal	mat zwart	41754670	47,70	57,72
· Verdekte bevestiging	mat wit	41754700	47,70	57,72
· boorafstand: 26 mm	Polished Gold Optic	41754990	53,35	64,55
· diameter boorgat: 6 mm				

Maten bij maattekeningen worden aangeduid in mm. Prijs- en modelwijzigingen voorbehouden.

*Check van tevoren of dit product in de Special Finish van uw keuze beschikbaar is.

AddStoris greep douchedeur

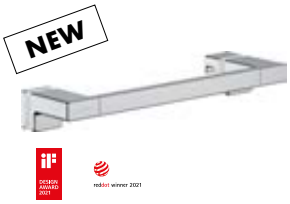

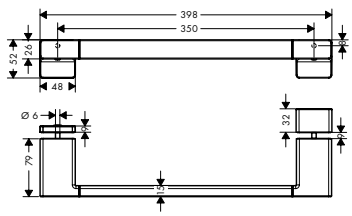

- van metaal
- materiaal houder: metaal
- dikte van het glas: 6 - 12 mm
- met bevestigingsmateriaal
- Verdekte bevestiging
- boorafstand: 350 mm
- diameter boorgat: 6 mm
- kan tegelijkertijd als badlakenrek gebruikt worden

Oppervlak	Art. Nr.	excl. BTW	incl. BTW
chroom	41759000	73,70	89,18
Brushed Bronze	41759140	115,50	139,76
Brushed Black Chrome	41759340	115,50	139,76
mat zwart	41759670	103,20	124,87
mat wit	41759700	103,20	124,87
Polished Gold Optic	41759990	115,50	139,76

AddStoris badgreep



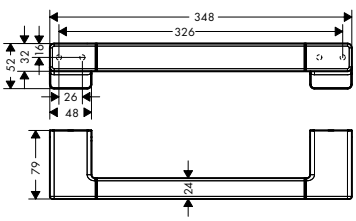

- wandmontage
- van metaal
- lengte: 348 mm
- met bevestigingsmateriaal
- Verdekte bevestiging
- boorafstand: 326 mm
- diameter boorgat: 6 mm

Oppervlak	Art. Nr.	excl. BTW	incl. BTW
chroom	41744000	55,00	66,55
Brushed Bronze	41744140	85,80	103,82
Brushed Black Chrome	41744340	85,80	103,82
mat zwart	41744670	77,00	93,17
mat wit	41744700	77,00	93,17
Polished Gold Optic	41744990	85,80	103,82

AddStoris closetrolhouder zonder klep



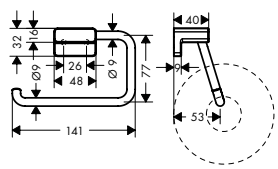

- wandmontage
- van metaal
- met bevestigingsmateriaal
- Verdekte bevestiging
- boorafstand: 26 mm
- diameter boorgat: 6 mm

Oppervlak	Art. Nr.	excl. BTW	incl. BTW
chroom	41771000	38,50	46,59
Brushed Bronze	41771140	59,95	72,54
Brushed Black Chrome	41771340	59,95	72,54
mat zwart	41771670	53,85	65,16
mat wit	41771700	53,85	65,16
Polished Gold Optic	41771990	59,95	72,54

AddStoris closetrolhouder met planchet



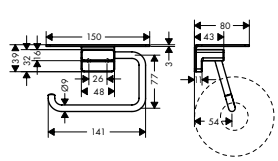

- wandmontage
- van metaal
- met bevestigingsmateriaal
- Verdekte bevestiging
- boorafstand: 26 mm
- diameter boorgat: 6 mm

Oppervlak	Art. Nr.	excl. BTW	incl. BTW
chroom	41772000	46,20	55,90
Brushed Bronze	41772140	72,05	87,18
Brushed Black Chrome	41772340	72,05	87,18
mat zwart	41772670	64,70	78,29
mat wit	41772700	64,70	78,29
Polished Gold Optic	41772990	72,05	87,18

Maten bij maattekeningen worden aangeduid in mm. Prijs- en modelwijzigingen voorbehouden.

*Check van tevoren of dit product in de Special Finish van uw keuze beschikbaar is.

	Oppervlak	Art. Nr.	excl. BTW	incl. BTW
AddStoris closetrolhouder met klep	chroom	41753000	53,85	65,16
· wandmontage	Brushed Bronze	41753140	84,15	101,82
· van metaal	Brushed Black Chrome	41753340	84,15	101,82
· met bevestigingsmateriaal	mat zwart	41753670	75,45	91,29
· Verdekte bevestiging	mat wit	41753700	75,45	91,29
· boorafstand: 26 mm	Polished Gold Optic	41753990	84,15	101,82
· diameter boorgat: 6 mm				



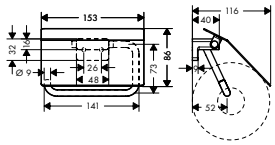

AddStoris dubbele closetrolhouder	chroom	41748000	34,10	41,26
· wandmontage	Brushed Bronze	41748140	53,35	64,55
· van metaal	Brushed Black Chrome	41748340	53,35	64,55
· met bevestigingsmateriaal	mat zwart	41748670	47,70	57,72
· Verdekte bevestiging	mat wit	41748700	47,70	57,72
· boorafstand: 26 mm	Polished Gold Optic	41748990	53,35	64,55
· diameter boorgat: 6 mm				
· voor 2 closetrollen				



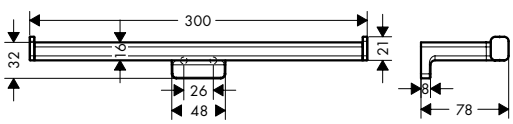

AddStoris reserverolhouder	chroom	41756000	34,10	41,26
· wandmontage	Brushed Bronze	41756140	53,35	64,55
· van metaal	Brushed Black Chrome	41756340	53,35	64,55
· met bevestigingsmateriaal	mat zwart	41756670	47,70	57,72
· Verdekte bevestiging	mat wit	41756700	47,70	57,72
· boorafstand: 26 mm	Polished Gold Optic	41756990	53,35	64,55
· diameter boorgat: 6 mm				



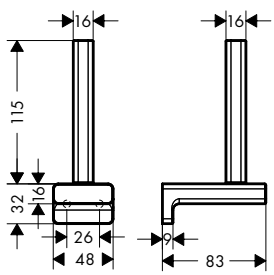

AddStoris closetborstelgarnituur wandmontage	chroom	41752000	48,40	58,56
· wandmontage	Brushed Bronze	41752140	75,90	91,84
· van metaal	Brushed Black Chrome	41752340	75,90	91,84
· Materiaal inzet: Glas mat	mat zwart	41752670	67,75	81,98
· Met losse inzet	mat wit	41752700	67,75	81,98
· met bevestigingsmateriaal	Polished Gold Optic	41752990	75,90	91,84
· Verdekte bevestiging				
· boorafstand 26 mm				
· diameter boorgat: 6 mm				



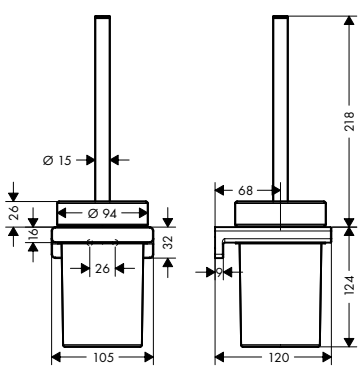

Maten bij maattekeningen worden aangeduid in mm. Prijs- en modelwijzigingen voorbehouden.

*Check van tevoren of dit product in de Special Finish van uw keuze beschikbaar is.

AddStoris zeeppompje



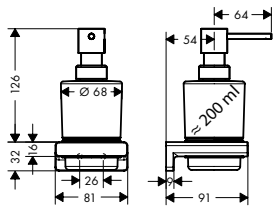

- wandmontage
- van Glas mat
- materiaal houder: metaal
- inhoud 200 ml
- dosering 2 ml
- met bevestigingsmateriaal
- Verdekte bevestiging
- boorafstand: 26 mm
- diameter boorgat: 6 mm

Oppervlak	Art. Nr.	excl. BTW	incl. BTW
chroom	41745000	48,40	58,56
Brushed Bronze	41745140	75,90	91,84
Brushed Black Chrome	41745340	75,90	91,84
mat zwart	41745670	67,75	81,98
mat wit	41745700	67,75	81,98
Polished Gold Optic	41745990	75,90	91,84

AddStoris zeepschaal



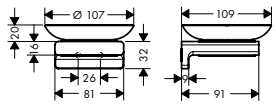

- wandmontage
- Materiaal inzet: keramiek
- materiaal houder: metaal
- met bevestigingsmateriaal
- Verdekte bevestiging
- boorafstand: 26 mm
- diameter boorgat: 6 mm

chroom	41746000	34,10	41,26
Brushed Bronze	41746140	53,35	64,55
Brushed Black Chrome	41746340	53,35	64,55
mat zwart	41746670	47,70	57,72
mat wit	41746700	53,35	64,55
Polished Gold Optic	41746990	51,15	61,89

AddStoris tandenborstelhouder



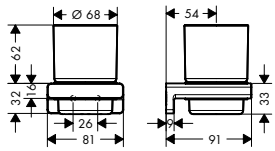

- wandmontage
- van Glas mat
- materiaal houder: metaal
- met bevestigingsmateriaal
- Verdekte bevestiging
- boorafstand: 26 mm
- diameter boorgat: 6 mm

chroom	41749000	34,10	41,26
Brushed Bronze	41749140	53,35	64,55
Brushed Black Chrome	41749340	53,35	64,55
mat zwart	41749670	47,70	57,72
mat wit	41749700	47,70	57,72
Polished Gold Optic	41749990	53,35	64,55

AddStoris houder voor hygiënezakjes



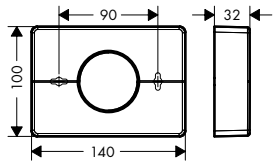

- wandmontage
- Lijmbevestiging, Schroefbevestiging
- materiaal: kunststof
- geschikt voor: algemeen verkrijgbare hygiënezakjes
- eenvoudige verwijdering van het deksel voor gemakkelijk vullen
- met bevestigingsmateriaal
- Verdekte bevestiging
- boorafstand: 90 mm
- diameter boorgat: 6 mm
- horizontale of verticale montage

chroom	41773000	24,20	29,28
Brushed Bronze	41773140	37,95	45,92
Brushed Black Chrome	41773340	37,95	45,92
mat zwart	41773670	33,85	40,96
mat wit	41773700	33,85	40,96
Polished Gold Optic	41773990	37,95	45,92

Maten bij maattekeningen worden aangeduid in mm. Prijs- en modelwijzigingen voorbehouden.

*Check van tevoren of dit product in de Special Finish van uw keuze beschikbaar is.

	Oppervlak	Art. Nr.	excl. BTW	incl. BTW
AddStoris box voor make-up doekjes	chroom	41774000	52,80	63,89
	Brushed Bronze	41774140	83,05	100,49
	Brushed Black Chrome	41774340	83,05	100,49
	mat zwart	41774670	73,95	89,48
	mat wit	41774700	73,95	89,48
	Polished Gold Optic	41774990	83,05	100,49

NEW



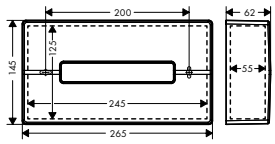

- wandmontage
- Lijmbevestiging, Schroefbevestiging
- van kunststof
- geschikt voor gebruikelijke tissueboxen
- eenvoudige verwijdering van het deksel voor gemakkelijk vullen
- met bevestigingsmateriaal
- Verdekte bevestiging
- boorafstand 200 mm
- diameter boorgat: 6 mm
- horizontale of verticale montage

AddStoris pedaalemmer	chroom	41775000	52,80	63,89
	mat zwart	41775670	73,95	89,48
	mat wit	41775700	73,95	89,48

NEW



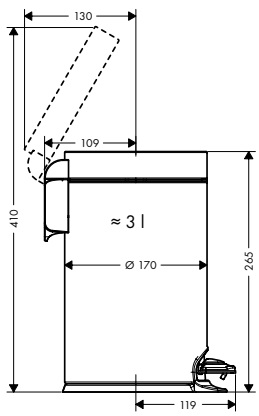

- vrijstaand
- materiaal: metaal
- Materiaal inzet: kunststof
- capaciteit: 3 l
- Met losse inzet
- Softclose-functie garandeert een geruisloze sluiting van het deksel

AddStoris scheerspiegel LED Licht	chroom	41790000	168,30	203,64
	Brushed Bronze	41790140	261,25	316,11
	Brushed Black Chrome	41790340	261,25	316,11
	mat zwart	41790670	235,60	285,08
	mat wit	41790700	235,60	285,08
	Polished Gold Optic	41790990	261,25	316,11

Leverbaar vanaf februari 2022

NEW



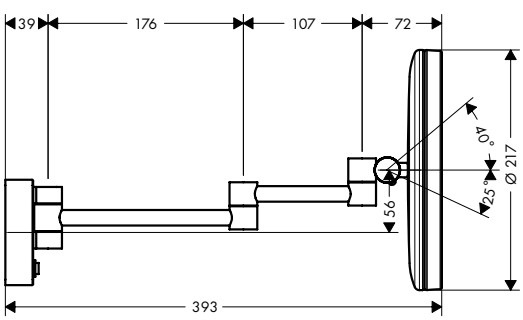

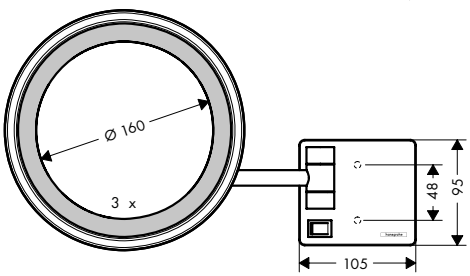

- wandmontage
- revisieruimte aan te raden bij installatie
- van spiegelend glas
- materiaal frame: metaal
- draaibaar
- vergrotingsfactor drievoudige versterking
- met verlichting
- lamp: max. 2 W (21 x 0.08 W / LED)
- input voltageingang: 100 - 240 Volt AC / 50/60 Hz
- uitgang: 21 V - DC
- Soort bescherming: IP20
- met bevestigingsmateriaal
- Verdekte bevestiging
- boorafstand: 48 mm
- diameter boorgat: 6 mm

Maten bij maattekeningen worden aangeduid in mm. Prijs- en modelwijzigingen voorbehouden.

*Check van tevoren of dit product in de Special Finish van uw keuze beschikbaar is.

	Oppervlak	Art. Nr.	excl. BTW	incl. BTW
AddStoris scheerspiegel				
· wandmontage · van spiegelend glas · materiaal frame: metaal · draaibaar · vergrotingsfactor vergrotingsfactor 1, drievoudige versterking · met bevestigingsmateriaal · Verdekte bevestiging · boorafstand: 31 mm · diameter boorgat: 6 mm	chroom Brushed Bronze Brushed Black Chrome mat zwart mat wit Polished Gold Optic	41791000 41791140 41791340 41791670 41791700 41791990	82,50 166,65 166,65 115,50 115,50 166,65	99,83 201,65 201,65 139,76 139,76 201,65
			Leverbaar vanaf februari 2022	

Unica Comfort badgreep

Unica badgreep met planchet en wandhouder	wit/chroom	26328400	169,45	205,03
· Bestaat verder uit: Handgreep, planchet, douchehouder · Douchehouder kan op beide zijden gemonteerd worden · Douchehouder kan verwijderd worden · planchet van kunststof, oppervlak wit · straalplaat los reinigbaar · vaste bevestigingspositie · voor slangen met konische moer · diameter stang 25 mm · messing				
Bijpassende onderdelen				
· **Unica** voetsteun Comfort	chroom	26329000	174,00	210,54

Unica Comfort voetensteun

Unica voetsteun Comfort	chroom	26329000	174,00	210,54
· anti-slip voetensteun · metaal				

Logis Universal Accessoires

Logis Universal tandenborstelhouder	chroom	41718000	29,90	36,18
· wandmontage · van Glas mat · materiaal houder: metaal · met bevestigingsmateriaal · Verdekte bevestiging · boorafstand: 26 mm · diameter boorgat: 6 mm				
Logis Universal zeeppompje	chroom	41714000	42,00	50,82
· wandmontage · van Glas mat · materiaal houder: metaal · inhoud 200 ml · dosering 2 ml · met bevestigingsmateriaal · Verdekte bevestiging · boorafstand: 26 mm · diameter boorgat: 6 mm				

Maten bij maattekeningen worden aangeduid in mm. Prijs- en modelwijzigingen voorbehouden.

*Check van tevoren of dit product in de Special Finish van uw keuze beschikbaar is.

		Oppervlak	Art. Nr.	excl. BTW	incl. BTW
 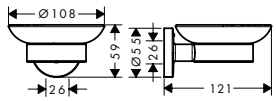	**Logis Universal** zeepschaal · wandmontage · Materiaal inzet: Glas mat · materiaal houder: metaal · met bevestigingsmateriaal · Verdekte bevestiging · boorafstand: 26 mm · diameter boorgat: 6 mm	chroom	41715000	29,90	36,18
 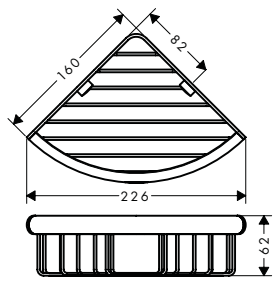	**Logis Universal** zeepmandje · wandmontage · materiaal houder: metaal · met bevestigingsmateriaal · Verdekte bevestiging · diameter boorgat: 6 mm	chroom	41710000	29,90	36,18
 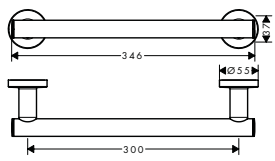	**Logis Universal** badgreep · wandmontage · van messing · materiaal houder: metaal · lengte: 345 mm · met bevestigingsmateriaal · Verdekte bevestiging · boorafstand: 300 mm · diameter boorgat: 6 mm	chroom	41713000	47,80	57,84
 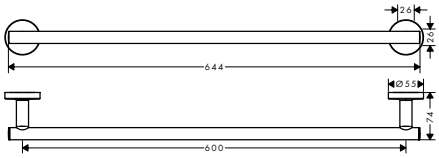	**Logis Universal** handdoekrek · wandmontage · van messing · materiaal houder: metaal · lengte: 644 mm · met bevestigingsmateriaal · Verdekte bevestiging · boorafstand: 600 mm · diameter boorgat: 6 mm	chroom	41716000	47,80	57,84
 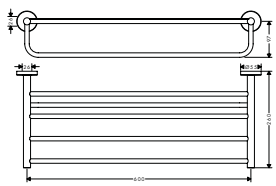	**Logis Universal** handdoekrek met handdoekhouder · wandmontage · van messing · materiaal houder: metaal · lengte: 600 mm · met bevestigingsmateriaal · Verdekte bevestiging · boorafstand: 600 mm · diameter boorgat: 6 mm	chroom	41720000	83,80	101,40
 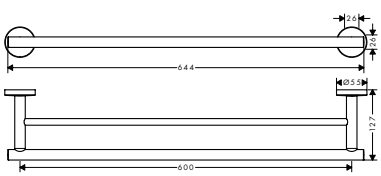	**Logis Universal** dubbel handdoekrek · wandmontage · van messing · materiaal houder: metaal · lengte: 644 mm · met bevestigingsmateriaal · Verdekte bevestiging · boorafstand: 600 mm · diameter boorgat: 6 mm	chroom	41712000	59,95	72,54

Maten bij maattekeningen worden aangeduid in mm. Prijs- en modelwijzigingen voorbehouden.

*Check van tevoren of dit product in de Special Finish van uw keuze beschikbaar is.

	Oppervlak	Art. Nr.	excl. BTW	incl. BTW
 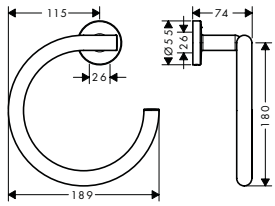				
Logis Universal handdoekring · wandmontage · van messing · materiaal houder: metaal · met bevestigingsmateriaal · Verdekte bevestiging · boorafstand: 26 mm · diameter boorgat: 6 mm	chroom	41724000	29,90	36,18
 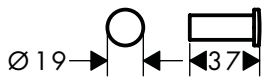				
Logis Universal handdoekhaak · wandmontage · van messing · materiaal houder: metaal · met bevestigingsmateriaal · Verdekte bevestiging · diameter boorgat: 6 mm	chroom	41711000	8,95	10,83
 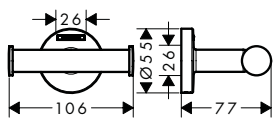				
Logis Universal dubbele handdoekhaak · wandmontage · van messing · materiaal houder: metaal · met bevestigingsmateriaal · Verdekte bevestiging · boorafstand: 26 mm · diameter boorgat: 6 mm	chroom	41725000	17,90	21,66
 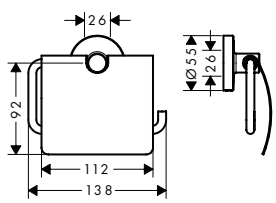				
Logis Universal closetrolhouder · wandmontage · van messing · materiaal houder: metaal · met bevestigingsmateriaal · Verdekte bevestiging · boorafstand: 26 mm · diameter boorgat: 6 mm	chroom	41723000	42,00	50,82
 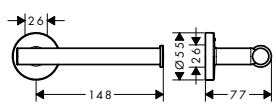				
Logis Universal closetrolhouder · wandmontage · van messing · materiaal houder: metaal · met bevestigingsmateriaal · Verdekte bevestiging · boorafstand: 26 mm · diameter boorgat: 6 mm	chroom	41726000	29,90	36,18
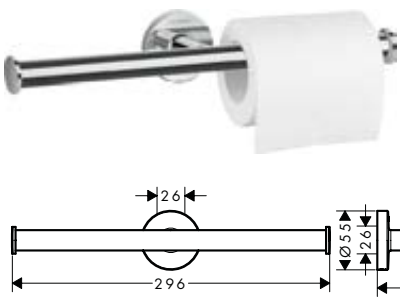				
Logis Universal reserverolhouder · wandmontage · van messing · met bevestigingsmateriaal · Verdekte bevestiging · boorafstand: 26 mm · diameter boorgat: 6 mm · voor 2 closetrollen	chroom	41717000	29,90	36,18

Maten bij maattekeningen worden aangeduid in mm. Prijs- en modelwijzigingen voorbehouden.

*Check van tevoren of dit product in de Special Finish van uw keuze beschikbaar is.

		Oppervlak	Art. Nr.	excl. BTW	incl. BTW
 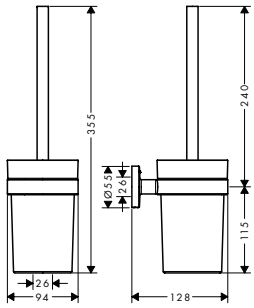	**Logis Universal** closetborstel met houder wandmontage · wandmontage · van messing · Materiaal inzet: Glas mat · Met losse inzet · met bevestigingsmateriaal · Verdekte bevestiging · boorafstand 26 mm · diameter boorgat: 6 mm	chroom	41722000	42,00	50,82
 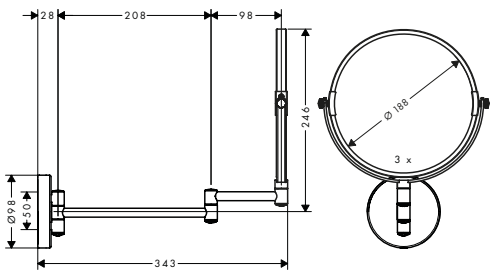	**Logis Universal** scheerspiegel · wandmontage · van spiegelend glas · materiaal frame: metaal · draaibaar · vergrotingsfactor vergrotingsfactor 1, drievoudige versterking · met bevestigingsmateriaal · Verdekte bevestiging · boorafstand: 50 mm · diameter boorgat: 6 mm	chroom	73561000	68,50	82,89
	**Logis Universal** badaccessoireset 5 in 1 · Bestaat verder uit: Handdoekrek met handdoekhouder, closetrolhouder, Closetborstel, dubbele handdoekhaak **Bestaat verder uit:** · **Logis Universal** handdoekrek met handdoekhouder (# 41720000) · **Logis Universal** handdoekrek (# 41716000) · **Logis Universal** dubbele handdoekhaak (# 41725000) · **Logis Universal** closetborstel met houder wandmontage (# 41722000) · **Logis Universal** closetrolhouder (# 41723000)	chroom	41728000	206,60	249,99
	**Logis Universal** badaccessoireset 3 in 1 · Bestaat verder uit: dubbel badlakenrek, closetrolhouder, Closetborstel **Bestaat verder uit:** · **Logis Universal** dubbel handdoekrek (# 41712000) · **Logis Universal** closetrolhouder (# 41723000) · **Logis Universal** closetborstel met houder wandmontage (# 41722000)	chroom	41727000	131,65	159,30

Maten bij maattekeningen worden aangeduid in mm. Prijs- en modelwijzigingen voorbehouden.

*Check van tevoren of dit product in de Special Finish van uw keuze beschikbaar is.

WallStoris

		Oppervlak	Art. Nr.	excl. BTW	incl. BTW
NEW	**WallStoris** wandelement 50 cm · Bestaat verder uit: bevestigingsframe, decoratief frame · wandmontage · geschikt voor horizontale en verticale installatie · ideaal voor tegels, glas, metaal · toepassing: lijmen of boren · inclusief limset · kracht: 6 kg · materiaal draaglijst: metaal · materiaal decoratieve lijst: kunststof · lengte: 500 mm · Verdekte bevestiging · boorafstand: 212 mm	mat zwart mat wit	27902670 27902700	26,65 26,65	32,25 32,25
	Glue or Screw Fix				
	Leverbaar vanaf april 2022				
	Alternatieve maten				
NEW	· **WallStoris** wandelement 70 cm	mat zwart mat wit	27904670 27904700	32,00 32,00	38,72 38,72
	Bijpassende onderdelen				
NEW	· Bevestigingsonderdelen (3 schroeven, 3 pluggen)		94268000	6,35	7,68



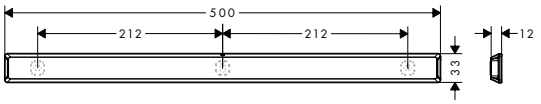

		Oppervlak	Art. Nr.	excl. BTW	incl. BTW
NEW	**WallStoris** wandelement 70 cm · Bestaat verder uit: bevestigingsframe, decoratief frame · wandmontage · geschikt voor horizontale en verticale installatie · ideaal voor tegels, glas, metaal · toepassing: lijmen of boren · inclusief limset · kracht: 6 kg · materiaal draaglijst: metaal · materiaal decoratieve lijst: kunststof · lengte: 700 mm · Verdekte bevestiging · boorafstand: 312 mm	mat zwart mat wit	27904670 27904700	32,00 32,00	38,72 38,72
	Glue or Screw Fix				
	Leverbaar vanaf april 2022				
	Alternatieve maten				
NEW	· **WallStoris** wandelement 50 cm	mat zwart mat wit	27902670 27902700	26,65 26,65	32,25 32,25
	Bijpassende onderdelen				
NEW	· Bevestigingsonderdelen (3 schroeven, 3 pluggen)		94268000	6,35	7,68



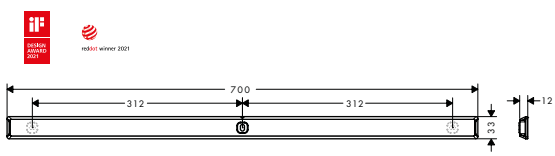

Maten bij maattekeningen worden aangeduid in mm. Prijs- en modelwijzigingen voorbehouden.

*Check van tevoren of dit product in de Special Finish van uw keuze beschikbaar is.

		Oppervlak	Art. Nr.	excl. BTW	incl. BTW
NEW	**WallStoris** opbergbakje diep · van Door en door geverfd kunststof · uitsparing voor lekwater · Afmetingen: 250 x 71 mm · accessoire kan op het frame worden geklikt · opbergmogelijkheid voor wisser · ideaal om shampoo, douchegel en scheermesjes te bewaren · vaatwasserbestendig, gemakkelijk schoon te maken	mat zwart mat wit	27912670 27912700	20,20 20,20	24,44 24,44
					Leverbaar vanaf april 2022
	Benodigde onderdelen (keuze uit onderstaande):				
NEW	· **WallStoris** wandelement 50 cm	mat zwart mat wit	27902670 27902700	26,65 26,65	32,25 32,25
NEW	· **WallStoris** wandelement 70 cm	mat zwart mat wit	27904670 27904700	32,00 32,00	38,72 38,72
	Alternatieve maten				
NEW	· **WallStoris** opbergbakje	mat zwart mat wit	27913670 27913700	14,85 14,85	17,97 17,97
	Bijpassende onderdelen				
NEW	· **WallStoris** wisser	mat zwart mat wit	27916670 27916700	11,65 11,65	14,10 14,10
NEW	· **WallStoris** deksel voor bakje	mat zwart mat wit	27925670 27925700	10,05 10,05	12,16 12,16

		Oppervlak	Art. Nr.	excl. BTW	incl. BTW
NEW	**WallStoris** opbergbakje · van Door en door geverfd kunststof · uitsparing voor lekwater · Afmetingen: 250 x 39 mm · accessoire kan op het frame worden geklikt · opbergmogelijkheid voor wisser · ideaal om shampoo, douchegel en scheermesjes te bewaren · vaatwasserbestendig, gemakkelijk schoon te maken	mat zwart mat wit	27913670 27913700	14,85 14,85	17,97 17,97
					Leverbaar vanaf april 2022
	Benodigde onderdelen (keuze uit onderstaande):				
NEW	· **WallStoris** wandelement 50 cm	mat zwart mat wit	27902670 27902700	26,65 26,65	32,25 32,25
NEW	· **WallStoris** wandelement 70 cm	mat zwart mat wit	27904670 27904700	32,00 32,00	38,72 38,72
	Alternatieve maten				
NEW	· **WallStoris** opbergbakje diep	mat zwart mat wit	27912670 27912700	20,20 20,20	24,44 24,44
	Bijpassende onderdelen				
NEW	· **WallStoris** wisser	mat zwart mat wit	27916670 27916700	11,65 11,65	14,10 14,10
NEW	· **WallStoris** deksel voor bakje	mat zwart mat wit	27925670 27925700	10,05 10,05	12,16 12,16

Maten bij maattekeningen worden aangeduid in mm. Prijs- en modelwijzigingen voorbehouden.

*Check van tevoren of dit product in de Special Finish van uw keuze beschikbaar is.

	Oppervlak	Art. Nr.	excl. BTW	incl. BTW

NEW



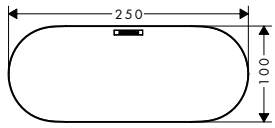

WallStoris deksel voor bakje

- materiaal: Door en door geverfd kunststof
- sluit het opbergmandje
- biedt opbergruimte
- vaatwasserbestendig, gemakkelijk schoon te maken
- lengte: 250 mm

	mat zwart	27925670	10,05	12,16
	mat wit	27925700	10,05	12,16

Leverbaar vanaf april 2022

Benodigde onderdelen

NEW · **WallStoris** opbergbakje diep

mat zwart	27912670	20,20	24,44
mat wit	27912700	20,20	24,44

NEW · **WallStoris** opbergbakje

mat zwart	27913670	14,85	17,97
mat wit	27913700	14,85	17,97

NEW



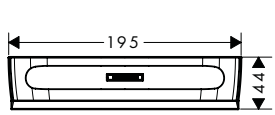

WallStoris wisser

- materiaal: kunststof
- opslagmogelijkheid in mandje
- geschikt voor glas
- Gemakkelijk schoon te maken
- ergonomisch design
- Afmetingen: 195 x 44 mm

	mat zwart	27916670	11,65	14,10
	mat wit	27916700	11,65	14,10

Leverbaar vanaf april 2022

Bijpassende onderdelen

NEW · **WallStoris** opbergbakje diep

mat zwart	27912670	20,20	24,44
mat wit	27912700	20,20	24,44

NEW · **WallStoris** opbergbakje

mat zwart	27913670	14,85	17,97
mat wit	27913700	14,85	17,97

NEW



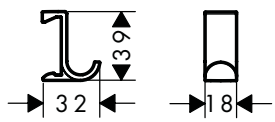

WallStoris handdoekhaak breed

- van Door en door geverfd kunststof
- accessoire kan op het frame worden geklikt
- ideaal om handdoeken, washandjes, sponsjes en kleren op te hangen
- vaatwasserbestendig, gemakkelijk schoon te maken
- verpakkingseenheid: 2 stuks

	mat zwart	27914670	6,30	7,62
	mat wit	27914700	6,30	7,62

EasyClick

Leverbaar vanaf april 2022

Benodigde onderdelen (keuze uit onderstaande):

NEW · **WallStoris** wandelement 50 cm

mat zwart	27902670	26,65	32,25
mat wit	27902700	26,65	32,25

NEW · **WallStoris** wandelement 70 cm

mat zwart	27904670	32,00	38,72
mat wit	27904700	32,00	38,72

Alternatieve maten

NEW · **WallStoris** handdoekhaak smal

mat zwart	27929670	5,25	6,35
mat wit	27929700	5,25	6,35

Maten bij maattekeningen worden aangeduid in mm. Prijs- en modelwijzigingen voorbehouden.

*Check van tevoren of dit product in de Special Finish van uw keuze beschikbaar is.

	Oppervlak	Art. Nr.	excl. BTW	incl. BTW
WallStoris handdoekhaak smal	mat zwart	27929670	5,25	6,35
	mat wit	27929700	5,25	6,35

NEW



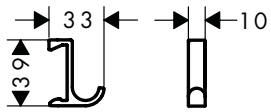

- van Door en door geverfd kunststof
- accessoire kan op het frame worden geklikt
- ideaal om handdoeken, washandjes, sponsjes en kleren op te hangen
- vaatwasserbestendig, gemakkelijk schoon te maken
- verpakkingseenheid: 2 stuks

EasyClick

Leverbaar vanaf april 2022

Benodigde onderdelen (keuze uit onderstaande):

NEW	**WallStoris** wandelement 50 cm	mat zwart	27902670	26,65	32,25
		mat wit	27902700	26,65	32,25
NEW	**WallStoris** wandelement 70 cm	mat zwart	27904670	32,00	38,72
		mat wit	27904700	32,00	38,72

Alternatieve maten

NEW	**WallStoris** handdoekhaak breed	mat zwart	27914670	6,30	7,62
		mat wit	27914700	6,30	7,62

	Oppervlak	Art. Nr.	excl. BTW	incl. BTW
WallStoris planchet	mat zwart	27915670	26,65	32,25
	mat wit	27915700	26,65	32,25

NEW



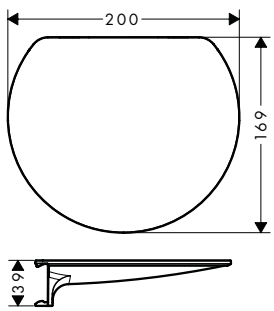

- Materiaal planchet: Door en door geverfd kunststof
- Afmetingen: 200 x 169 mm
- accessoire kan op het frame worden geklikt
- ideaal om scheerapparaten, een beker of kaarsjes op te bergen
- vaatwasserbestendig, gemakkelijk schoon te maken

EasyClick

Leverbaar vanaf april 2022

Benodigde onderdelen (keuze uit onderstaande):

NEW	**WallStoris** wandelement 50 cm	mat zwart	27902670	26,65	32,25
		mat wit	27902700	26,65	32,25
NEW	**WallStoris** wandelement 70 cm	mat zwart	27904670	32,00	38,72
		mat wit	27904700	32,00	38,72

	Oppervlak	Art. Nr.	excl. BTW	incl. BTW
WallStoris tandenborstelhouder	mat zwart	27921670	20,20	24,44
	mat wit	27921700	20,20	24,44

NEW



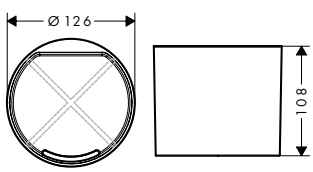

- Bestaat verder uit: beker, scheidingswand
- van Door en door geverfd kunststof
- uitsparing voor lekwater
- accessoire kan op het frame worden geklikt
- ideaal om shampoo, scheerapparaat en tandpasta op te bergen
- met een scheidingswand die kan worden verplaatst of verwijderd
- vaatwasserbestendig, gemakkelijk schoon te maken

EasyClick

Leverbaar vanaf april 2022

Benodigde onderdelen

NEW	**WallStoris** wandelement 50 cm	mat zwart	27902670	26,65	32,25
		mat wit	27902700	26,65	32,25
NEW	**WallStoris** wandelement 70 cm	mat zwart	27904670	32,00	38,72
		mat wit	27904700	32,00	38,72

Maten bij maattekeningen worden aangeduid in mm. Prijs- en modelwijzigingen voorbehouden.

*Check van tevoren of dit product in de Special Finish van uw keuze beschikbaar is.

	Oppervlak	Art. Nr.	excl. BTW	incl. BTW

NEW



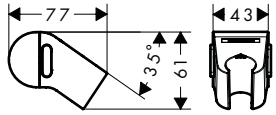

WallStoris push schuifstuk

- materiaal: kunststof
- voor doucheslang met konische moer aan beide zijden
- in hoogte verstelbare handdouchehouder met externe Select knop
- het schuifstuk is draaibaar - kan gebruikt worden op horizontale en verticale glijstangen worden gebruikt

	mat zwart	27917670	21,30	25,77
	mat wit	27917700	21,30	25,77

Push slider

Leverbaar vanaf april 2022

Benodigde onderdelen

NEW
- **WallStoris** wandelement 50 cm

mat zwart	27902670	26,65	32,25
mat wit	27902700	26,65	32,25

NEW
- **WallStoris** wandelement 70 cm

mat zwart	27904670	32,00	38,72
mat wit	27904700	32,00	38,72

NEW



WallStoris handdoekhouder

- Bestaat verder uit: decoratief frame, bevestigingsframe
- wandmontage
- ideaal voor tegels, glas, metaal
- toepassing: lijmen of boren
- inclusief limset
- kracht: 6 kg
- materiaal draaglijst: metaal
- materiaal decoratieve lijst: Door en door geverfd kunststof
- lengte: 581 mm
- Verdekte bevestiging

mat zwart	27926670	32,00	38,72
mat wit	27926700	32,00	38,72

Glue or Screw Fix

Leverbaar vanaf april 2022

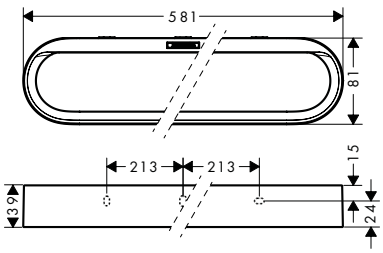

Bijpassende onderdelen

NEW
- Bevestigingsonderdelen (3 schroeven, 3 pluggen)

	94268000	6,35	7,68

NEW



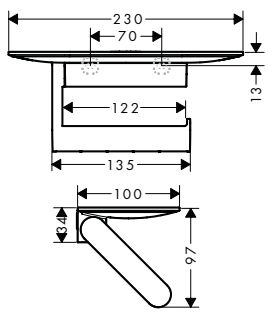

WallStoris closetrolhouder met planchet

- wandmontage
- van Door en door geverfd kunststof
- Verdekte bevestiging
- open vorm - toiletpapier kan makkelijk worden opgehangen
- geschikt voor rolbreedte tot 122 mm
- met opbergmogelijkheid
- toepassing: lijmen of boren
- inclusief limset
- lengte lengte 230 mm

mat zwart	27928670	32,00	38,72
mat wit	27928700	32,00	38,72

Glue or Screw Fix

Leverbaar vanaf april 2022

Bestaat verder uit:

NEW
- Bevestigingsonderdelen (3 schroeven, 3 pluggen) (#)

Maten bij maattekeningen worden aangeduid in mm. Prijs- en modelwijzigingen voorbehouden.

*Check van tevoren of dit product in de Special Finish van uw keuze beschikbaar is.

	Oppervlak	Art. Nr.	excl. BTW	incl. BTW

NEW



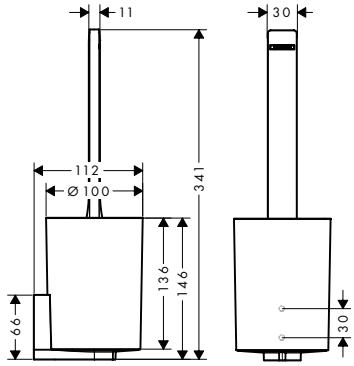

WallStoris
closetborstelgarnituur

- van Door en door geverfd kunststof
- Materiaal inzet: mat plastic
- Met losse inzet
- Verdekte bevestiging
- verwijderbare container en makkelijk schoon te maken
- container is vaatwasserbestendig
- inclusief closetborstel
- toepassing: lijmen of boren
- inclusief limset
- ergonomische greep

mat zwart	27927670	41,60	50,34
mat wit	27927700	41,60	50,34

Glue or Screw Fix

Leverbaar vanaf april 2022

Bijpassende onderdelen

· reserve closetborstel los	zwart	40068000	17,55	21,24
· Bevestigingsonderdelen (3 schroeven, 3 pluggen)		94268000	6,35	7,68

NEW

NEW



WallStoris bundelset bad

- Bestaat verder uit: planchet, planchet
- van Door en door geverfd kunststof
- wandmontage
- geschikt voor horizontale en verticale installatie
- ideaal voor tegels, glas, metaal
- toepassing: lijmen of boren
- inclusief limset
- accessoire kan op het frame worden geklikt
- opbergmogelijkheid voor wisser
- ideaal om shampoo, douchegel en scheermesjes te bewaren
- vaatwasserbestendig, gemakkelijk schoon te maken
- Verdekte bevestiging

mat zwart	27966670	74,90	90,63
mat wit	27966700	74,90	90,63

EasyClick

Glue or Screw Fix

Leverbaar vanaf april 2022

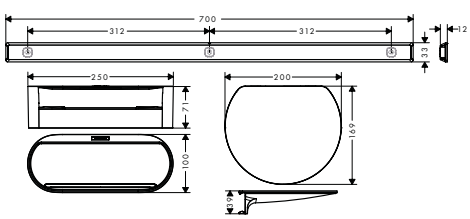

Bestaat verder uit:

NEW
- **WallStoris** wandelement 70 cm (# 27904XXX)

NEW
- **WallStoris** opbergbakje diep (# 27912XXX)

NEW
- **WallStoris** planchet (# 27915XXX)

Maten bij maattekeningen worden aangeduid in mm. Prijs- en modelwijzigingen voorbehouden.

*Check van tevoren of dit product in de Special Finish van uw keuze beschikbaar is.

	Oppervlak	Art. Nr.	excl. BTW	incl. BTW
WallStoris bundelset douche	mat zwart	27967670	56,50	68,37
	mat wit	27967700	56,50	68,37

EasyClick | Glue or Screw Fix

Leverbaar vanaf april 2022

NEW



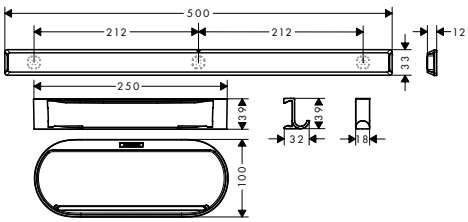

- Bestaat verder uit: planchet, wisser, handdoekhaak
- van Door en door geverfd kunststof
- wandmontage
- geschikt voor horizontale en verticale installatie
- ideaal voor tegels, glas, metaal
- toepassing: lijmen of boren
- inclusief limset
- accessoire kan op het frame worden geklikt
- opbergmogeijkheid voor wisser
- ideaal om handdoeken, washandjes, sponsjes en kleren op te hangen
- ideaal om shampoo, douchegel en scheermesjes te bewaren
- Gemakkelijk schoon te maken
- Verdekte bevestiging
- uitsparing voor lekwater

Bestaat verder uit:

NEW
- **WallStoris** wandelement 50 cm (# 27902XXX)

NEW
- **WallStoris** opbergbakje (# 27913XXX)

NEW
- **WallStoris** wisser (# 27916XXX)

NEW
- **WallStoris** handdoekhaak breed (# 27914XXX)

	Oppervlak	Art. Nr.	excl. BTW	incl. BTW
WallStoris bundelset badkamer	mat zwart	27968670	68,25	82,58
	mat wit	27968700	68,25	82,58

EasyClick | Glue or Screw Fix

Leverbaar vanaf april 2022

NEW



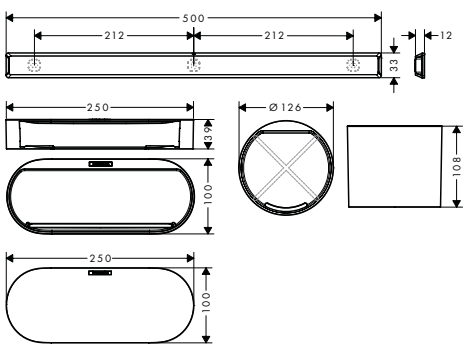

- Bestaat verder uit: planchet, deksel, beker
- van Door en door geverfd kunststof
- wandmontage
- geschikt voor horizontale en verticale installatie
- ideaal voor tegels, glas, metaal
- toepassing: lijmen of boren
- inclusief limset
- accessoire kan op het frame worden geklikt
- opbergmogeijkheid voor wisser
- ideaal om shampoo, scheerapparaat en tandpasta op te bergen
- met een scheidingswand die kan worden verplaatst of verwijderd
- biedt opbergruimte
- vaatwasserbestendig, gemakkelijk schoon te maken
- Verdekte bevestiging
- uitsparing voor lekwater

Bestaat verder uit:

NEW
- **WallStoris** wandelement 50 cm (# 27902XXX)

NEW
- **WallStoris** opbergbakje (# 27913XXX)

NEW
- **WallStoris** deksel voor bakje (# 27925XXX)

NEW
- **WallStoris** tandenborstelhouder (# 27921XXX)

Maten bij maattekeningen worden aangeduid in mm. Prijs- en modelwijzigingen voorbehouden.

*Check van tevoren of dit product in de Special Finish van uw keuze beschikbaar is.

	Oppervlak	Art. Nr.	excl. BTW	incl. BTW

NEW



WallStoris bundelset toilet

	mat zwart	27969670	70,00	84,70
	mat wit	27969700	70,00	84,70

Glue or Screw Fix

- Bestaat verder uit: closetrolhouder, closetborstelhouder
- van Door en door geverfd kunststof
- Materiaal inzet: mat plastic
- verwijderbare container en makkelijk schoon te maken
- container is vaatwasserbestendig
- inclusief closetborstel
- open vorm - toiletpapier kan makkelijk worden opgehangen
- geschikt voor rolbreedte tot 122 mm
- met opbergmogelijkheid
- toepassing: lijmen of boren
- inclusief limset
- Verdekte bevestiging

Leverbaar vanaf april 2022

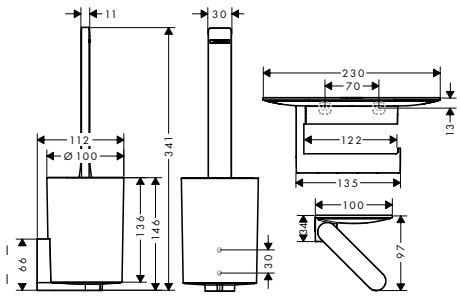

Bestaat verder uit:

NEW
- **WallStoris** closetrolhouder met planchet (# 27928XXX)

NEW
- **WallStoris** closetborstelgarnituur (# 27927XXX)

Bijpassende onderdelen

	zwart	40068000	17,55	21,24
NEW		94268000	6,35	7,68

- reserve closetborstel los
- Bevestigingsonderdelen (3 schroeven, 3 pluggen)

NEW



WallStoris bundelset handdouche 105 3jet Activation EcoSmart, glijstang 70 cm en opbergset

	mat zwart	24291670	104,85	126,87
	mat wit	24291700	104,85	126,87

EasyClick | Push slider | EcoSmart

- Bestaat verder uit: handdouche, doucheslang, planchet, handdoekhaak, schuifstuk, wisser
- shower head size hand shower: 105 mm
- straalsoort handdouche: PowderRain, IntenseRain, MonoRain
- Select-knop voor wisselen straalsoort
- max. waterdoorstroom bij 3 bar: 8,5 l/ min
- montage: wand

Leverbaar vanaf april 2022

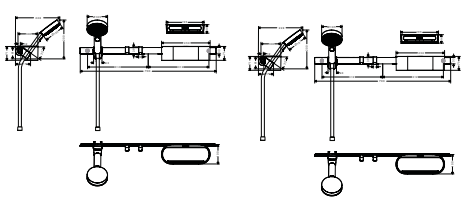

Bestaat verder uit:

NEW
- **Pulsify Select S** handdouche 105 3jet Activation EcoSmart (# 24101XXX)

NEW
- **Isiflex** doucheslang 160 cm (# 28276XXX)

NEW
- **WallStoris** wandelement 70 cm (# 27904XXX)

NEW
- **WallStoris** opbergbakje diep (# 27912XXX)

NEW
- **WallStoris** handdoekhaak breed (# 27914XXX)

NEW
- **WallStoris** push schuifstuk (# 27917XXX)

NEW
- **WallStoris** wisser (# 27916XXX)

	Oppervlak	Art. Nr.	excl. BTW	incl. BTW



WallStoris bundelset handdouche 105 3jet EcoSmart Activation, thermostaat, glijstang 70 cm en opbergset

mat zwart	24250670	447,25	541,17
mat wit	24250700	447,25	541,17

EasyClick · Push slider · EcoSmart

Leverbaar vanaf april 2022

- Bestaat verder uit: handdouche, douchethermostaat, doucheslang, planchet, handdoekhaak, schuifstuk
- shower head size hand shower: 105 mm
- straalsoort handdouche: PowderRain, IntenseRain, MonoRain
- Select-knop voor wisselen straalsoort
- max. waterdoorstroom bij 3 bar: 8,5 l/ min
- montage: wand
- planchet van kunststof
- Thermostaat wordt geleverd met de volgende button(s): handdouche
- temperatuur-en volumebediening
- SafetyStop temperatuurbegrenzing 40 °C

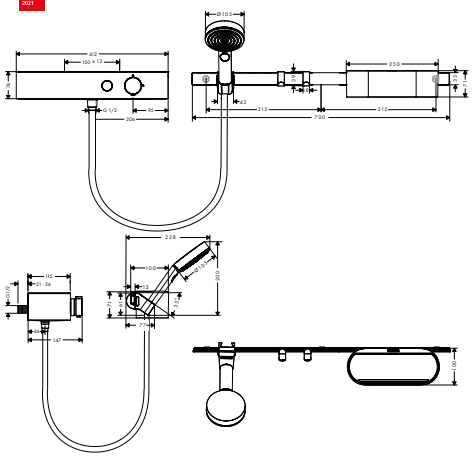

Bestaat verder uit:

NEW · **Pulsify Select S** handdouche 105 3jet Activation EcoSmart (# 24101XXX)

NEW · **ShowerTablet Select** douchethermostaat 400 opbouw (# 24360XXX)

· **Isiflex** doucheslang 160 cm (# 28276XXX)

NEW · **WallStoris** wandelement 70 cm (# 27904XXX)

NEW · **WallStoris** opbergbakje diep (# 27912XXX)

NEW · **WallStoris** handdoekhaak breed (# 27914XXX)

NEW · **WallStoris** push schuifstuk (# 27917XXX)

RainScent





RainScent Beginnerskit (1 geval + 2 tabletten)

mat wit	21140700	17,55	21,24

- Bestaat verder uit: houder, 2 Shower Tabs rozemarijn/citrus + lavendel
- toepassingsdoel: voor plaatsing in doucheruimte
- materiaal: kunststof
- door lichte druk op de verlaging gaat het deksel open om de Shower Tab erin te plaatsen.
- geschikt voor shower tabs met een diameter van 35 mm en een dikte van 12 mm
- opening voor de doorstroom van water aan de onderkant
- geuren die passen bij de RainTunes scenario's good morning/verkwikking en good night/ontspanning
- optimale ontwikkeling van de geur
- volledige bescherming van de shower tabs
- de houder is vaatwasmachinebestendig
- design afgestemd op hansgrohe RainButtons

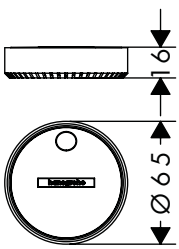

Bijpassende onderdelen

· **RainScent** 5 tabletten rozemarijn/citroen	21141000	12,00	14,52
· **RainScent** 5 tabletten lavendel	21142000	12,00	14,52
· **RainScent** 5 tabletten granaatappel	21143000	12,00	14,52
· **RainScent** 5 tabletten bergamot	21144000	12,00	14,52
· **RainScent** 5 tabletten zilverspar	21145000	12,00	14,52
· **RainScent** 5 tabletten rozemarijn/ citroen, lavendel, granaatappel, bergamot, zilverspar	21146000	12,00	14,52

Maten bij maattekeningen worden aangeduid in mm. Prijs- en modelwijzigingen voorbehouden.

*Check van tevoren of dit product in de Special Finish van uw keuze beschikbaar is.

	Oppervlak	Art. Nr.	excl. BTW	incl. BTW
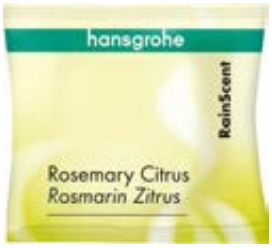				
RainScent 5 tabletten rozemarijn/citroen · toepassingsdoel: voor plaatsing in doucheruimte · geur past bij de RainTunes scenario's good morning en ontspanning · met natuurlijke essentiële oliën · lost geheel op binnen één douchesessie · vegan en zonder plasticdeeltjes · geurbeschermend verpakt · minstens 30 maanden houdbaar · Grootte: diameter 35 mm, hoogte 12 mm		21141000	12,00	14,52
Bijpassende onderdelen · **RainScent** Beginnerskit (1 geval + 2 tabletten)	mat wit	21140700	17,55	21,24
				
RainScent 5 tabletten lavendel · toepassingsdoel: voor plaatsing in doucheruimte · deze geur past bij de RainTunes scenario's Good Night en Relaxation · met natuurlijke essentiële oliën · lost geheel op binnen één douchesessie · vegan en zonder plasticdeeltjes · geurbeschermend verpakt · minstens 30 maanden houdbaar · Grootte: diameter 35 mm, hoogte 12 mm		21142000	12,00	14,52
Bijpassende onderdelen · **RainScent** Beginnerskit (1 geval + 2 tabletten)	mat wit	21140700	17,55	21,24
				
RainScent 5 tabletten granaatappel · toepassingsdoel: voor plaatsing in doucheruimte · deze geur past bij et RainTunes scenario Beauty · met natuurlijke essentiële oliën · lost geheel op binnen één douchesessie · vegan en zonder plasticdeeltjes · geurbeschermend verpakt · minstens 30 maanden houdbaar · Grootte: diameter 35 mm, hoogte 12 mm		21143000	12,00	14,52
Bijpassende onderdelen · **RainScent** Beginnerskit (1 geval + 2 tabletten)	mat wit	21140700	17,55	21,24
				
RainScent 5 tabletten bergamot · toepassingsdoel: voor plaatsing in doucheruimte · deze geur past bij het RainTunes scenario Vitality · met natuurlijke essentiële oliën · lost geheel op binnen één douchesessie · vegan en zonder plasticdeeltjes · geurbeschermend verpakt · minstens 30 maanden houdbaar · Grootte: diameter 35 mm, hoogte 12 mm		21144000	12,00	14,52
Bijpassende onderdelen · **RainScent** Beginnerskit (1 geval + 2 tabletten)	mat wit	21140700	17,55	21,24

Maten bij maattekeningen worden aangeduid in mm. Prijs- en modelwijzigingen voorbehouden.

*Check van tevoren of dit product in de Special Finish van uw keuze beschikbaar is.

	Oppervlak	Art. Nr.	excl. BTW	incl. BTW
				
RainScent 5 tabletten zilverspar · toepassingsdoel: voor plaatsing in doucheruimte · deze gerur past bij het Raintunes scenario Nature · met natuurlijke essentiële oliën · lost geheel op binnen één douchesessie · vegan en zonder plasticdeeltjes · geurbeschermend verpakt · minstens 30 maanden houdbaar · Grootte: diameter 35 mm, hoogte 12 mm		21145000	12,00	14,52
Bijpassende onderdelen · **RainScent** Beginnerskit (1 geval + 2 tabletten)	mat wit	21140700	17,55	21,24
				
RainScent 5 tabletten rozemarijn/citroen, lavendel, granaatappel, bergamot, zilverspar · Bestaat verder uit: 1 tab per variant: rosemarijn/citrus, lavendel, granaatappel, bergamot, dennengeur · toepassingsdoel: voor plaatsing in doucheruimte · geuren die passen bij de RainTunes scenario's · met natuurlijke essentiële oliën · lost geheel op binnen één douchesessie · vegan en zonder plasticdeeltjes · geurbeschermend verpakt · minstens 30 maanden houdbaar · Grootte: diameter 35 mm, hoogte 12 mm		21146000	12,00	14,52
Bijpassende onderdelen · **RainScent** Beginnerskit (1 geval + 2 tabletten)	mat wit	21140700	17,55	21,24

Maten bij maattekeningen worden aangeduid in mm. Prijs- en modelwijzigingen voorbehouden.

*Check van tevoren of dit product in de Special Finish van uw keuze beschikbaar is.

Afvoeren en overloopsystemen



Badvul-, afvoeren overloopcombinatie	Pagina 430		Afvoer- en overloopgarnituur	Pagina 435	
Douche-afvoeren	Pagina 437		Wastafel / bidet afvoeren	Pagina 437	
Sifons	Pagina 438		Accessoires	Pagina 441	

Badvul-, afvoer- en overloopsystemen voor baden

	Oppervlak	Art. Nr.	excl. BTW	incl. BTW
				
Exafill afbouwdeel E badvul-, overloop- en afvoergarnituur	chroom	58127000	167,60	202,80
· Bestaat verder uit: afdekking, stop · geschikt voor kleine en normale baden · 3-voudige perlatorstraal · perlator 20° verstelbaar · max. waterdoorstroom bij 3 bar: 23 l/min				
Benodigde onderdelen				
· **Exafill** inbouwdeel E voor grote baden		58126180	158,75	192,09
Bijpassende onderdelen				
· Flexibele aansluitslang		58192000	116,05	140,42
				
Exafill afbouwdeel E Plus badvul-, overloop- en afvoergarnituur	chroom	58128000	194,95	235,89
· Bestaat verder uit: afdekking, stop · geschikt voor kleine en normale baden, baden met verzonken overloopgat · 3-voudige perlatorstraal · perlator 20° verstelbaar · max. waterdoorstroom bij 3 bar: 23 l/min				
Benodigde onderdelen				
· **Exafill** inbouwdeel E voor grote baden		58126180	158,75	192,09
Bijpassende onderdelen				
· Flexibele aansluitslang		58192000	116,05	140,42
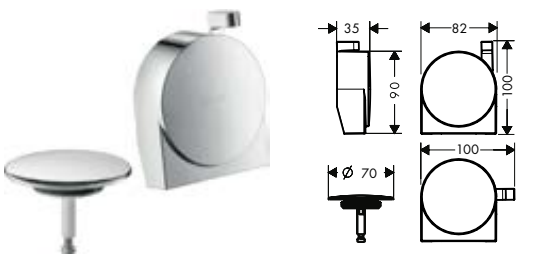				
Exafill S afbouwdeel S badvul-, overloop- en afvoergarnituur	chroom	58117000	133,90	162,02
	Brushed Bronze	58117140	248,20	300,32
	Brushed Black Chrome	58117340	248,20	300,32
· Bestaat verder uit: afdekking, stop · geschikt voor kleine en normale baden · brede watervalstraal · perlator 30° verstelbaar · max. waterdoorstroom bij 3 bar: 19 l/min	mat zwart	58117670	231,65	280,30
	mat wit	58117700	231,65	280,30
	Brushed Nickel	58117820	201,00	243,21
	Polished Gold Optic	58117990	248,20	300,32
Benodigde onderdelen				
· **Exafill S** inbouwdeel S voor normale baden		58115180	100,70	121,85
· **Exafill S** inbouwdeel S voor grote baden		58116180	141,25	170,91
Bijpassende onderdelen				
· Flexibele aansluitslang		58192000	116,05	140,42
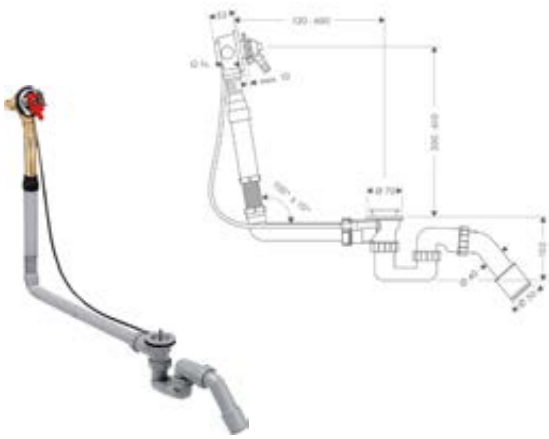				
Exafill inbouwdeel E voor grote baden		58126180	158,75	192,09
· inbouwdeel, Badsifon · geschikt voor normale baden, baden met schuine badrand · lengte kabel 780 mm · barrière waterhoogte: 50 mm · wateraansluiting toevoerslang links en rechts G ¾				
Benodigde onderdelen				
· **Exafill** afbouwdeel E badvul-, overloop- en afvoergarnituur	chroom	58127000	167,60	202,80
· **Exafill** afbouwdeel E Plus badvul-, overloop- en afvoergarnituur	chroom	58128000	194,95	235,89
Bijpassende onderdelen				
· Flexibele aansluitslang		58192000	116,05	140,42

Maten bij maattekeningen worden aangeduid in mm. Prijs- en modelwijzigingen voorbehouden.

*Check van tevoren of dit product in de Special Finish van uw keuze beschikbaar is.

	Oppervlak	Art. Nr.	excl. BTW	incl. BTW
 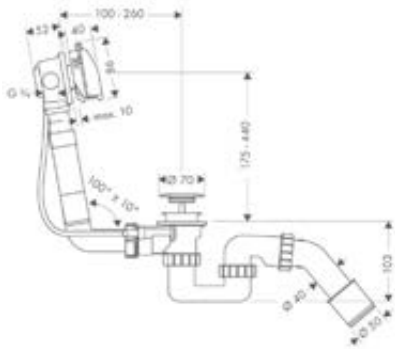				
Exafill complete set voor normale baden · Badsifon, inbouwdeel, afbouwdeel · geschikt voor kleine baden · lengte kabel 520 mm · barrière waterhoogte: 50 mm · wateraansluiting toevoerslang links en rechts G ¾	chroom	58123000	211,55	255,98
Bestaat verder uit: · **Exafill** afbouwdeel E badvul-, overloop- en afvoergarnituur (# 58127000) · Badsifon (# 56373000)				
Bijpassende onderdelen · Flexibele aansluitslang		58192000	116,05	140,42
 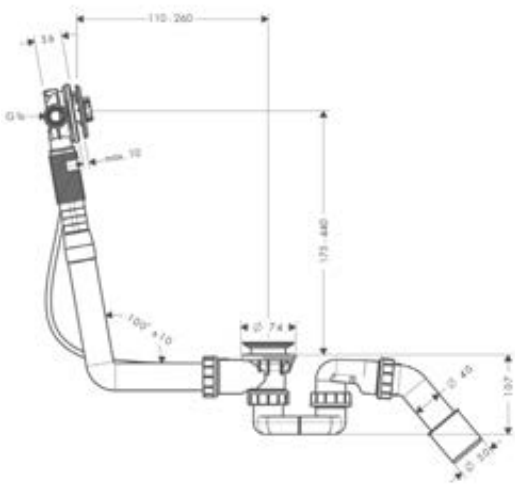				
Exafill S inbouwdeel S voor normale baden · inbouwdeel, Badsifon · geschikt voor kleine baden, baden met schuine badrand · lengte kabel 520 mm · barrière waterhoogte: 50 mm · wateraansluiting toevoerslang links G ¾ · Tbv Kiwa keur plaatsing icm beluchter/ zekerheidscombinatie verplicht		58115180	100,70	121,85
Alternatieve producten · **Exafill S** inbouwdeel S voor grote baden		58116180	141,25	170,91
Benodigde onderdelen · **Exafill S** afbouwdeel S badvul-, overloop- en afvoergarnituur	chroom Brushed Bronze Brushed Black Chrome mat zwart mat wit Brushed Nickel Polished Gold Optic	58117000 58117140 58117340 58117670 58117700 58117820 58117990	133,90 248,20 248,20 231,65 231,65 201,00 248,20	162,02 300,32 300,32 280,30 280,30 243,21 300,32
Bijpassende onderdelen · Flexibele aansluitslang		58192000	116,05	140,42

Maten bij maattekeningen worden aangeduid in mm. Prijs- en modelwijzigingen voorbehouden.

*Check van tevoren of dit product in de Special Finish van uw keuze beschikbaar is.

	Oppervlak	Art. Nr.	excl. BTW	incl. BTW
 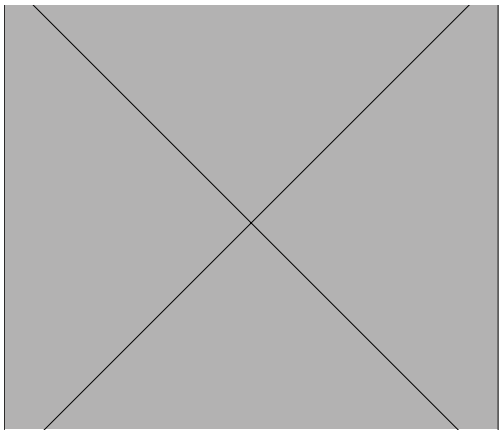				
Exafill S inbouwdeel S voor grote baden		58116180	141,25	170,91
· inbouwdeel, Badsifon · geschikt voor normale baden, baden met schuine badrand · lengte kabel 780 mm · barrière waterhoogte: 50 mm · wateraansluiting toevoerslang links G ¾ · Tbv Kiwa keur plaatsing icm beluchter/ zekerheidscombinatie verplicht				
Alternatieve producten				
· **Exafill S** inbouwdeel S voor normale baden		58115180	100,70	121,85
Benodigde onderdelen				
· **Exafill S** afbouwdeel S badvul-, overloop- en afvoergarnituur	chroom	58117000	133,90	162,02
	Brushed Bronze	58117140	248,20	300,32
	Brushed Black Chrome	58117340	248,20	300,32
	mat zwart	58117670	231,65	280,30
	mat wit	58117700	231,65	280,30
	Brushed Nickel	58117820	201,00	243,21
	Polished Gold Optic	58117990	248,20	300,32
Bijpassende onderdelen				
· Flexibele aansluitslang		58192000	116,05	140,42
 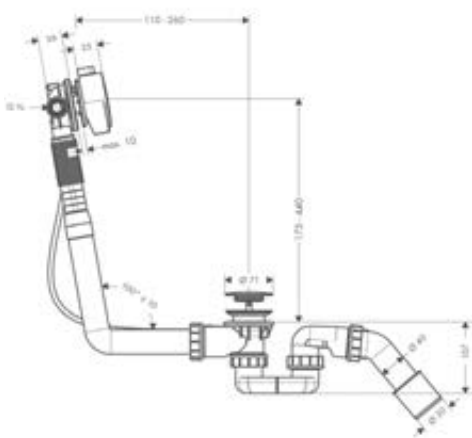				
Exafill S complete set voor normale baden	chroom	58113000	196,70	238,01
· Badsifon, inbouwdeel, afbouwdeel · geschikt voor kleine baden, baden met schuine badrand · lengte kabel 520 mm · barrière waterhoogte: 50 mm · wateraansluiting toevoerslang links G ¾				
Bestaat verder uit: · Badsifon (# 56373000) · **Exafill S** inbouwdeel S voor normale baden (# 58115180) · **Exafill S** afbouwdeel S badvul-, overloop- en afvoergarnituur (# 58117000)				
Bijpassende onderdelen				
· Flexibele aansluitslang		58192000	116,05	140,42
 				
Flexibele aansluitslang		58192000	116,05	140,42
· lengte 800 mm · 90°				

Maten bij maattekeningen worden aangeduid in mm. Prijs- en modelwijzigingen voorbehouden.

*Check van tevoren of dit product in de Special Finish van uw keuze beschikbaar is.



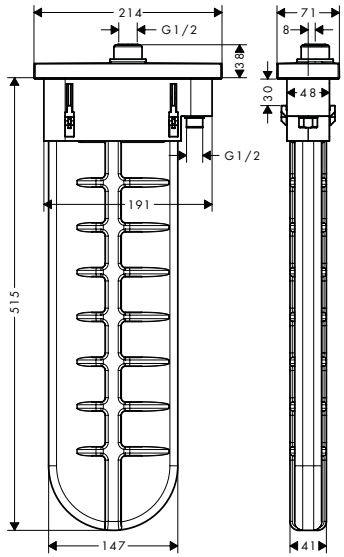

sBox afbouwdeel rechthoekig

- Bestaat verder uit: Slangbox, doucheslang, rozet
- geschikt voor bad- of tegelrandmontage
- 1 functie
- sBox voor een stille, soepele en beschermde geleiding van de slang
- geen extra onderhoudsopening nodig
- breedte badrand minstens 100 mm.
- bevestigingsklemmen: 0 - 30 mm
- doucheslang max. 1,45 m uittrekbaar
- altijd afneembaar voor onderhoud
- max. waterdoorstroom bij 3 bar: 9,5 l/min

Oppervlak	Art. Nr.	excl. BTW	incl. BTW
chroom	28010000	369,60	447,22
Brushed Bronze	28010140	554,45	670,88
Brushed Black Chrome	28010340	554,45	670,88
mat zwart	28010670	480,60	581,53
mat wit	28010700	480,60	581,53
Polished Gold Optic	28010990	554,45	670,88

Alternatieve producten

- **sBox** afbouwdeel ovaal

chroom	28020000	369,60	447,22
Brushed Bronze	28020140	484,75	586,55
Brushed Black Chrome	28020340	484,75	586,55
mat zwart	28020670	452,40	547,40
mat wit	28020700	452,40	547,40
Polished Gold Optic	28020990	484,75	586,55

Benodigde onderdelen

- **sBox** badrand- en tegelrand basisset — 13560180 — 61,10 — 73,93

Bijpassende onderdelen

- **sBox** montageplaat voor tegelrandmontage — 28016000 — 76,55 — 92,63
- **sBox** montagehoek voor montageplaat tegelrandmontage — 28021000 — 191,25 — 231,41



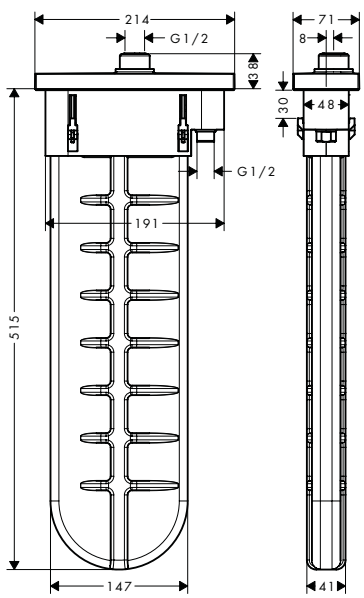

sBox afbouwdeel ovaal

- Bestaat verder uit: Slangbox, doucheslang, rozet
- geschikt voor bad- of tegelrandmontage
- 1 functie
- sBox voor een stille, soepele en beschermde geleiding van de slang
- geen extra onderhoudsopening nodig
- breedte badrand minstens 100 mm.
- bevestigingsklemmen: 0 - 30 mm
- doucheslang max. 1,45 m uittrekbaar
- altijd afneembaar voor onderhoud
- max. waterdoorstroom bij 3 bar: 9,5 l/min

Oppervlak	Art. Nr.	excl. BTW	incl. BTW
chroom	28020000	369,60	447,22
Brushed Bronze	28020140	484,75	586,55
Brushed Black Chrome	28020340	484,75	586,55
mat zwart	28020670	452,40	547,40
mat wit	28020700	452,40	547,40
Polished Gold Optic	28020990	484,75	586,55

Alternatieve producten

- **sBox** afbouwdeel rechthoekig

chroom	28010000	369,60	447,22
Brushed Bronze	28010140	554,45	670,88
Brushed Black Chrome	28010340	554,45	670,88
mat zwart	28010670	480,60	581,53
mat wit	28010700	480,60	581,53
Polished Gold Optic	28010990	554,45	670,88

Benodigde onderdelen

- **sBox** badrand- en tegelrand basisset — 13560180 — 61,10 — 73,93

Bijpassende onderdelen

- **sBox** montageplaat voor tegelrandmontage — 28016000 — 76,55 — 92,63
- **sBox** montagehoek voor montageplaat tegelrandmontage — 28021000 — 191,25 — 231,41

Maten bij maattekeningen worden aangeduid in mm. Prijs- en modelwijzigingen voorbehouden.

*Check van tevoren of dit product in de Special Finish van uw keuze beschikbaar is.

	Oppervlak	Art. Nr.	excl. BTW	incl. BTW
 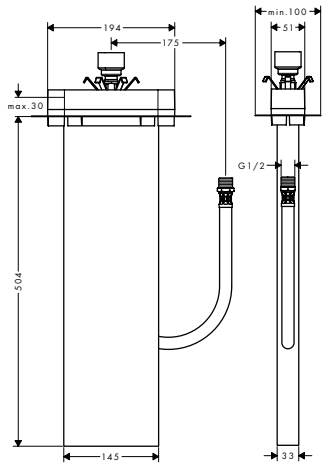				
sBox badrand- en tegelrand basisset · geschikt voor bad- of tegelrandmontage · 1 functie · aansluitslanglengte: 600 mm · breedte badrand minstens 100 mm. · boorgat in bad- of tegelrand twee boorgaten Ø 50/51 mm en verbinding door uitzagen nodig · bevestigingsklemmen: 0 - 30 mm		13560180	61,10	73,93
Bijpassende onderdelen				
· **sBox** montageplaat voor tegelrandmontage		28016000	76,55	92,63
· **sBox** montagehoek voor montageplaat tegelrandmontage		28021000	191,25	231,41
 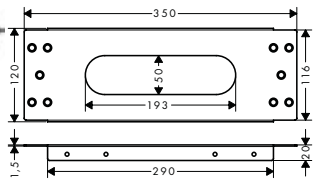				
sBox montageplaat voor tegelrandmontage · afmeting 350 x 120 mm		28016000	76,55	92,63
 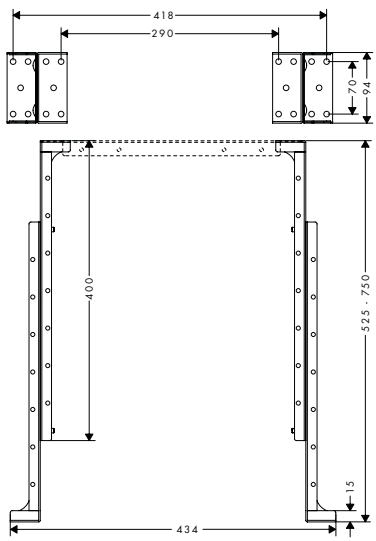				
sBox montagehoek voor montageplaat tegelrandmontage · maximale montage hoogte: 750 mm · Minimale montage hoogte: 400 mm		28021000	191,25	231,41

Badafvoeren



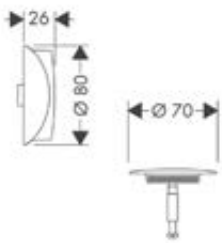

Flexaplus afbouwdeel E afvoer- en overloopgarnituur · Bestaat verder uit: Draaigreep, stop · geschikt voor kleine en normale baden	chroom	58185000	21,65	26,20
	Brushed Bronze	58185140	33,60	40,66
	Brushed Black Chrome	58185340	33,60	40,66
	mat zwart	58185670	31,35	37,93
	mat wit	58185700	31,35	37,93
	Polished Gold Optic	58185990	33,60	40,66
Benodigde onderdelen				
· **Flexaplus** inbouwdeel voor normale baden		58140180	50,00	60,50
· **Flexaplus** inbouwdeel afvoer en overloop voor grote baden		58141180	71,20	86,15

Maten bij maattekeningen worden aangeduid in mm. Prijs- en modelwijzigingen voorbehouden.

*Check van tevoren of dit product in de Special Finish van uw keuze beschikbaar is.

	Oppervlak	Art. Nr.	excl. BTW	incl. BTW
 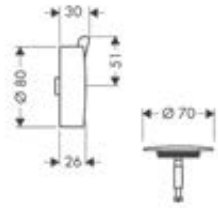				
Flexaplus S afbouwdeel S afvoer- en overloopgarnituur · Bestaat verder uit: Draaigreep, stop · geschikt voor kleine en normale baden	chroom	58186000	30,10	36,42
Benodigde onderdelen				
· **Flexaplus** inbouwdeel voor normale baden		58140180	50,00	60,50
· **Flexaplus** inbouwdeel afvoer en overloop voor grote baden		58141180	71,20	86,15
 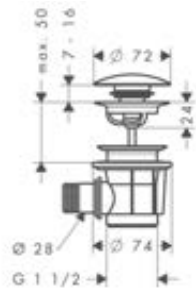				
afvoergarnituur push-open voor baden	chroom	50107000	58,30	70,54
Bijpassende onderdelen				
· Badsifon		56373000	13,25	16,03
 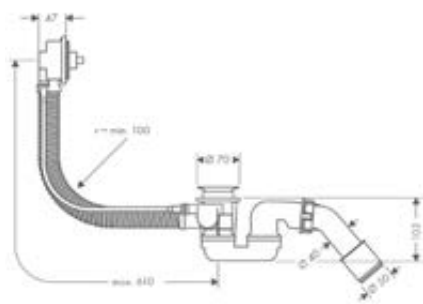				
Flexaplus inbouwdeel voor normale baden · geschikt voor kleine baden · PE-knelverbinding G 1 ½ x 40/50 mm · flexibele buis · lengte kabel 520 mm · barrière waterhoogte: 50 mm		58140180	50,00	60,50
Benodigde onderdelen				
· **Flexaplus** afbouwdeel E afvoer- en overloopgarnituur	chroom	58185000	21,65	26,20
	Brushed Bronze	58185140	33,60	40,66
	Brushed Black Chrome	58185340	33,60	40,66
	mat zwart	58185670	31,35	37,93
	mat wit	58185700	31,35	37,93
	Polished Gold Optic	58185990	33,60	40,66
· **Flexaplus S** afbouwdeel S afvoer- en overloopgarnituur	chroom	58186000	30,10	36,42
 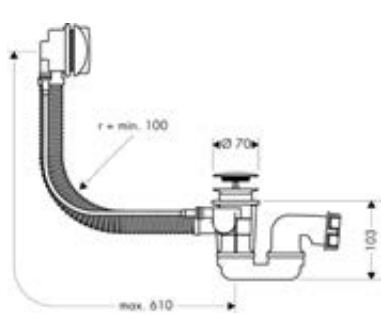				
Flexaplus Flexaplus 11/2x11/2 · geschikt voor kleine baden · PE-knelverbinding G 1 ½ x 40/50 mm · flexibele buis · lengte kabel 520 mm · barrière waterhoogte: 50 mm	chroom	58142000	65,60	79,38

Maten bij maattekeningen worden aangeduid in mm. Prijs- en modelwijzigingen voorbehouden.

*Check van tevoren of dit product in de Special Finish van uw keuze beschikbaar is.

	Oppervlak	Art. Nr.	excl. BTW	incl. BTW
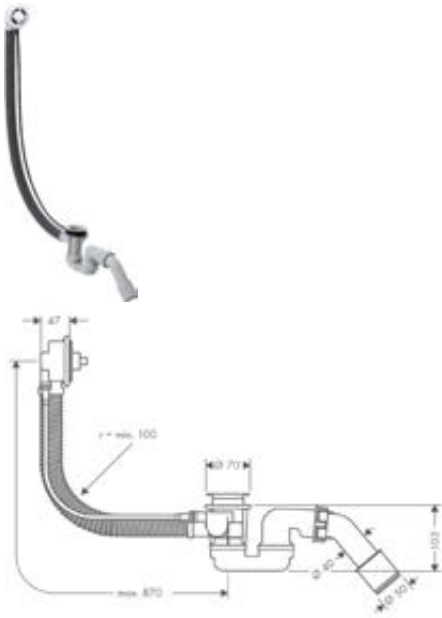				
Flexaplus inbouwdeel afvoer en overloop voor grote baden · geschikt voor normale baden · PE-knelverbinding G 1 ½ x 40/50 mm · flexibele buis · lengte kabel 780 mm · barrière waterhoogte: 50 mm		58141180	71,20	86,15
Benodigde onderdelen				
· **Flexaplus** afbouwdeel E afvoer- en overloopgarnituur	chroom	58185000	21,65	26,20
	Brushed Bronze	58185140	33,60	40,66
	Brushed Black Chrome	58185340	33,60	40,66
	mat zwart	58185670	31,35	37,93
	mat wit	58185700	31,35	37,93
	Polished Gold Optic	58185990	33,60	40,66
· **Flexaplus S** afbouwdeel S afvoer- en overloopgarnituur	chroom	58186000	30,10	36,42
				
Flexaplus complete set voor normale baden · inbouwdeel, afbouwdeel · geschikt voor kleine baden · PE-knelverbinding G 1 ½ x 40/50 mm · flexibele buis · lengte kabel 520 mm · barrière waterhoogte: 50 mm	chroom	58143000	64,15	77,62
Bestaat verder uit: · **Flexaplus** inbouwdeel voor normale baden (# 58140180) · **Flexaplus** afbouwdeel E afvoer- en overloopgarnituur (# 58185000)				
				
Flexaplus S complete set voor normale baden · inbouwdeel, afbouwdeel · geschikt voor kleine baden · PE-knelverbinding G 1 ½ x 40/50 mm · flexibele buis · lengte kabel 520 mm · barrière waterhoogte: 50 mm	chroom	58150000	81,60	98,74
Bestaat verder uit: · **Flexaplus** inbouwdeel voor normale baden (# 58140180) · **Flexaplus S** afbouwdeel S afvoer- en overloopgarnituur (# 58186000)				

Maten bij maattekeningen worden aangeduid in mm. Prijs- en modelwijzigingen voorbehouden.

*Check van tevoren of dit product in de Special Finish van uw keuze beschikbaar is.

Douche afvoeren



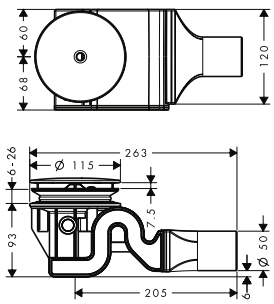

Raindrain afvoergarnituur complete set 90 XXL

- Bestaat verder uit: inbouwdeel, afbouwdeel
- geschikt voor douchebakken met afvoeropening Ø 90 mm
- afvoercapaciteit 51 l/ min bij waterstand van 15 mm
- afvoerbuis Ø 50 mm
- barrière waterhoogte: 50 mm
- stop van rvs
- met reinigingsopening

Oppervlak	Art. Nr.	excl. BTW	incl. BTW
chroom	60067000	69,45	84,03
Brushed Bronze	60067140	137,75	166,68
Brushed Black Chrome	60067340	137,75	166,68



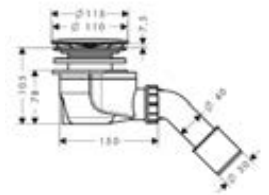

Staro afvoergarnituur complete set 90

- Bestaat verder uit: inbouwdeel, afbouwdeel
- geschikt voor douchebakken met afvoeropening Ø 90 mm
- afvoercapaciteit 29 l/ min bij waterstand van 15 mm
- PE-knelverbinding 40/50 mm
- afvoerbuis Ø 50 mm
- barrière waterhoogte: 50 mm
- stop van rvs
- zelfreinigend

Oppervlak	Art. Nr.	excl. BTW	incl. BTW
chroom	60056000	57,30	69,33
Brushed Bronze	60056140	88,15	106,66
Brushed Black Chrome	60056340	88,15	106,66
Polished Gold Optic	60056990	88,15	106,66



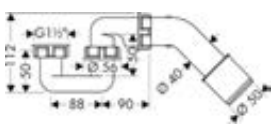

Badsifon

- PE-knelverbinding G 1 ½ x 40/50 mm
- barrière waterhoogte: 50 mm

Oppervlak	Art. Nr.	excl. BTW	incl. BTW
	56373000	13,25	16,03

Wastafel/ bidet afvoeren



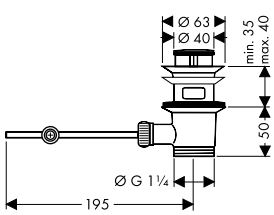

afvoergarnituur pop-up voor wastafel- en bidetmengkranen

- bediening via trekstang
- voor wastafels met overloop
- messing
- G 1 ¼

Oppervlak	Art. Nr.	excl. BTW	incl. BTW
chroom	94139000	66,20	80,10



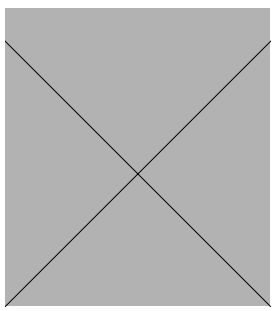

afvoergarnituur push-open voor wastafel- en bidetmengkranen

- bediening via drukstop
- voor wastafels met overloop
- messing
- G 1 ¼

Oppervlak	Art. Nr.	excl. BTW	incl. BTW
chroom	50100000	55,25	66,85
Brushed Bronze	50100140	83,05	100,49
Brushed Black Chrome	50100340	83,05	100,49
mat zwart	50100670	87,85	106,30
mat wit	50100700	87,85	106,30
rvs look	50100800	87,55	105,94
Brushed Nickel	50100820	85,15	103,03
Polished Gold Optic	50100990	83,05	100,49

Maten bij maattekeningen worden aangeduid in mm. Prijs- en modelwijzigingen voorbehouden.

*Check van tevoren of dit product in de Special Finish van uw keuze beschikbaar is.

	Oppervlak	Art. Nr.	excl. BTW	incl. BTW



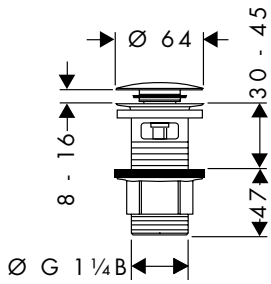

afvoergarnituur push-open voor wastafel- en bidetmengkranen

- bediening via drukstop
- voor wastafels met overloop
- glasvezelversterkt kunststof
- G 1 ¼

chroom	50105000	23,90	28,92



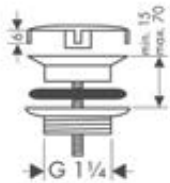

afvoergarnituur niet afsluitbaar, voor wastafels

- niet afsluitbaar
- voor wastafels zonder overloop
- messing
- G 1 ¼

chroom	50001000	37,10	44,89
Brushed Bronze	50001140	55,50	67,16
Brushed Black Chrome	50001340	55,50	67,16
mat zwart	50001670	56,60	68,49
mat wit	50001700	56,60	68,49
Polished Gold Optic	50001990	55,50	67,16

Sifons



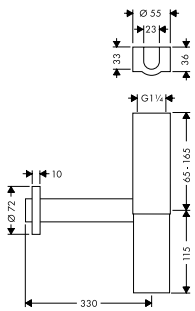

Flowstar designsifon

- aanpassingsafstand 65-165 mm
- afstand tot de wand max. 330 mm
- barrière waterhoogte: 70 mm
- connection dimension entry: G 1 ¼

chroom	52100000	112,15	135,70



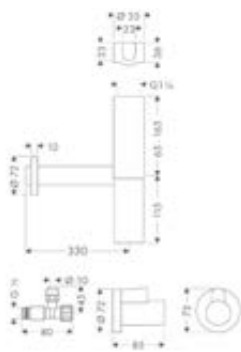

Flowstar designsifon set

- Bestaat verder uit: designsifon, 2 hoekstopkranen, 2 covers
- aanpassingsafstand 65-165 mm
- afstand tot de wand max. 330 mm
- barrière waterhoogte: 70 mm
- connection dimension entry: G 1 ¼

Bestaat verder uit:

- Flowstar designsifon (# 52100000)
- hoekstopkraan met G 3/8 aansluiting (# 13954000)
- huls voor hoekstopkraan (# 13950000)

chroom	52120000	183,85	222,46



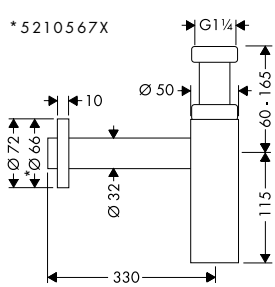

Flowstar S designsifon

- aanpassingsafstand 60-165 mm
- afstand tot de wand max. 330 mm
- barrière waterhoogte: 75 mm
- connection dimension entry: G 1 ¼
- DN32

chroom	52105000	63,95	77,38
Brushed Bronze	52105140	116,05	140,42
Brushed Black Chrome	52105340	116,05	140,42
mat zwart	52105670	108,30	131,04
mat wit	52105700	108,30	131,04
Polished Gold Optic	52105990	116,05	140,42

Maten bij maattekeningen worden aangeduid in mm. Prijs- en modelwijzigingen voorbehouden.

*Check van tevoren of dit product in de Special Finish van uw keuze beschikbaar is.

	Oppervlak	Art. Nr.	excl. BTW	incl. BTW
huls voor hoekstopkraan · om een hoekstopkraan af te dekken	chroom	13950000	33,15	40,11
	Brushed Bronze	13950140	49,65	60,08
	Brushed Black Chrome	13950340	62,95	76,17
	mat zwart	13950670	50,15	60,68
	mat wit	13950700	50,15	60,68
	Polished Gold Optic	13950990	49,65	60,08
hoekstopkraan met G 3/8 aansluiting · Bestaat verder uit: hoekstopkraan, huls · zelfdichtend aansluitdraad · connection dimension entry: montage met G ½ koppelingen (bijgeleverd) · kraanaansluiting G ⅜ · per 1 stuk	chroom	13954000	53,25	64,43
	Brushed Bronze	13954140	79,90	96,68
	Brushed Black Chrome	13954340	79,90	96,68
	Brushed Nickel	13954820	79,90	96,68
	Polished Gold Optic	13954990	79,90	96,68
hoekstopkraan met microfilter G 3/8 aansluiting · ter bescherming van kranen tegen vuilinspoeling, bijv. voor elektronische wastafelkranen · filter uitneembaar en reinigbaar · connection dimension entry: montage met G ½ koppelingen (bijgeleverd) · kraanaansluiting G ⅜ · per 1 stuk	chroom	13904000	32,70	39,57
Bijpassende onderdelen · huls voor hoekstopkraan	chroom	13950000	33,15	40,11
hoekstopkraan E met G 3/8 aansluiting · connection dimension entry: montage met G ½ koppelingen (bijgeleverd) · kraanaansluiting G ⅜ · Basismateriaal: messing · Materiaal greep en rozet: kunststof · per 1 stuk	chroom	13902000	14,20	17,18
Bijpassende onderdelen · huls voor hoekstopkraan	chroom	13950000	33,15	40,11
hoekstopkraan E met G 1/2 aansluiting · connection dimension entry: montage met G ½ koppelingen (bijgeleverd) · montage met G ½ koppelingen (bijgeleverd) · Basismateriaal: messing · Materiaal greep en rozet: kunststof · per 1 stuk	chroom	13903000	14,55	17,61

Maten bij maattekeningen worden aangeduid in mm. Prijs- en modelwijzigingen voorbehouden.

*Check van tevoren of dit product in de Special Finish van uw keuze beschikbaar is.

		Oppervlak	Art. Nr.	excl. BTW	incl. BTW
	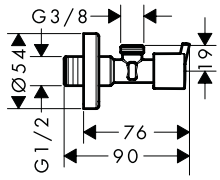				
hoekstopkraan S met G 3/8 aansluiting · connection dimension entry: montage met G ½ koppelingen (bijgeleverd) · kraanaansluiting G ⅜ · Basismateriaal: messing · Materiaal greep en rozet: kunststof · per 1 stuk		chroom	13901000	16,40	19,84
	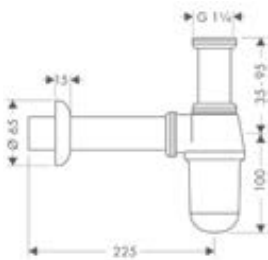				
bekersifon standaard · schuifbuis verstelbaar 35-95 mm · afstand tot de wand max. 225 mm · barrière waterhoogte: 50 mm · connection dimension entry: G 1 ¼		chroom	52053000	26,25	31,76
	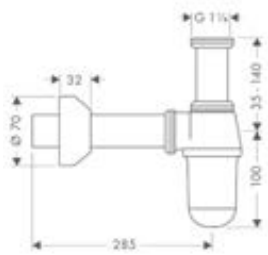				
bekersifon · schuifbuis verstelbaar 35-140 mm · afstand tot de wand max. 285 mm · barrière waterhoogte: 50 mm · connection dimension entry: G 1 ¼		chroom	52010000	35,40	42,83
	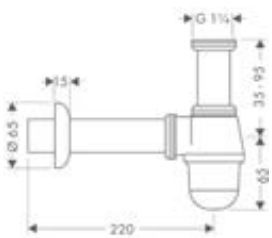				
bekersifon voor bidet · schuifbuis verstelbaar 35-95 mm · afstand tot de wand max. 220 mm · barrière waterhoogte: 30 mm · connection dimension entry: G 1 ¼		chroom	55213000	31,90	38,60
	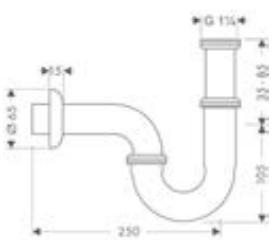				
buissifon · aanpassingsafstand 35-85 mm · afstand tot de wand max. 250 mm · barrière waterhoogte: 50 mm · connection dimension entry: G 1 ¼		chroom	53002000	20,45	24,74
	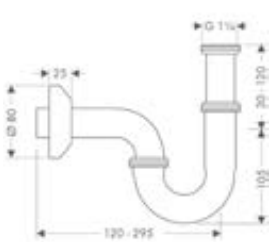				
buissifon · aanpassingsafstand 30-120 mm · afstand tot de wand max. 300 mm · barrière waterhoogte: 50 mm · connection dimension entry: G 1 ¼		chroom	53010000	26,55	32,13

Maten bij maattekeningen worden aangeduid in mm. Prijs- en modelwijzigingen voorbehouden.

*Check van tevoren of dit product in de Special Finish van uw keuze beschikbaar is.

	Oppervlak	Art. Nr.	excl. BTW	incl. BTW
buissifon · aanpassingsafstand 30-55 mm · afstand tot de wand max. 275 mm · barrière waterhoogte: 50 mm · connection dimension entry: G 1 ¼	chroom	55237000	27,05	32,73



Accessoires

Gebogen buis · lengte 300 mm · met kraag · van messing	chroom	53555000	24,70	29,89



Rechte buis · lengte 500 mm · zonder kraag · van messing	chroom mat zwart mat wit	53493000 53493670 53493700	23,45 42,95 42,95	28,37 51,97 51,97

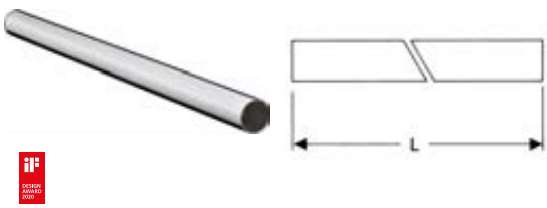

Rechte buis · lengte 300 mm · met kraag · van messing	chroom Brushed Bronze Brushed Black Chrome mat zwart mat wit Polished Gold Optic	53428000 53428140 53428340 53428670 53428700 53428990	13,95 20,55 20,55 19,60 20,00 20,55	16,88 24,87 24,87 23,72 24,20 24,87

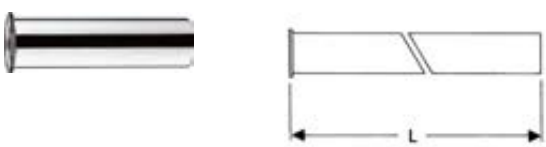

Gebogen buis 90° · zonder kraag · van messing	chroom	53646000	50,50	61,11



Maten bij maattekeningen worden aangeduid in mm. Prijs- en modelwijzigingen voorbehouden.

*Check van tevoren of dit product in de Special Finish van uw keuze beschikbaar is.

		Oppervlak	Art. Nr.	excl. BTW	incl. BTW
 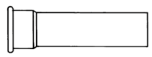	Verlengbuis · lengte 125 mm · van messing	chroom	53990000	21,85	26,44
 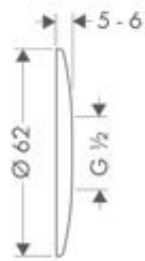	Kraanrozet DN15x5 mm · van messing · prijs heeft betrekking op 1 stuk	chroom	06010000	2,50	3,03

Keukenkranen



Aqittura M91	Pagina 450		Aquno Select M81	Pagina 454	
Metris Select M71 / Metris M71	Pagina 455		Talis Select M51 / Talis M51	Pagina 465	
Talis M52	Pagina 469		Talis M54	Pagina 470	
Focus M41	Pagina 474		Focus M42	Pagina 476	
Zesis M33	Pagina 480		Logis M31	Pagina 483	
Logis M32	Pagina 485		Vernis M35	Pagina 486	

hansgrohe watersystemen

Productoverzicht

	Aqittura M91 FilterSystem	
	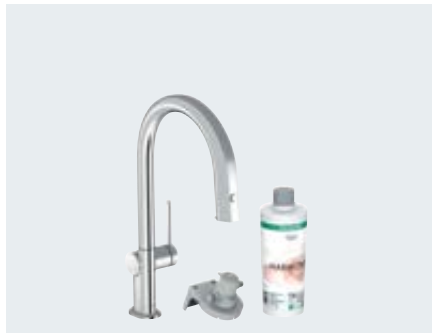	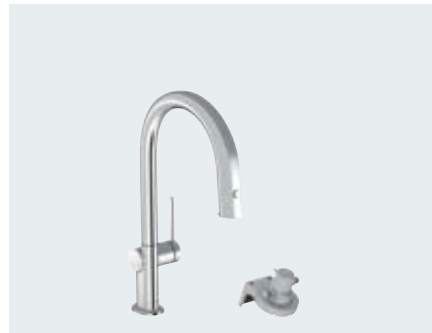
Kleur	-000, -670, -800	-000, -670, -800
Standaard	■	■
sBox	■	■
Met uittrekbare vuistdouche	■	■
Met uittrekbare uitloop	■	■
Select digital		
Push	■	■
Twee uitgangen	■	■
Geheugen functie		
hansgrohe home App		

pagina 128

■ Leverbaar

Aqittura M91 FilterSystem



-000, -670, -800
■
■
■
■

hansgrohe keukenkranen

Productoverzicht

Aquno Select M81





Kleur	-000, -670, -800	-000, -670, -800
Standaard	■	■
EcoSmart		
sBox	■	■
Installatie voor het raam		
Stopkraan voor vaatwasser		
CoolStart		
Meerdere straalsoorten	■	■
Met uittrekbare uitloop	■	■
Met draaibare uitloop	■	■
Select	■	■

pagina 454

Metris Select M71





Kleur	-000, -340, -670, -800	-000, -800	-000, -800
Standaard	■	■	■
EcoSmart			■
sBox	■	■	■
Installatie voor het raam			
Stopkraan voor vaatwasser			
CoolStart			
Meerdere straalsoorten	■	■	
Met uittrekbare uitloop	■	■	■
Met draaibare uitloop	■	■	■
Select	■	■	■

pagina 455

Talis M51

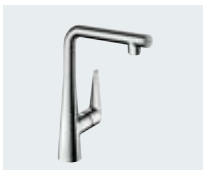

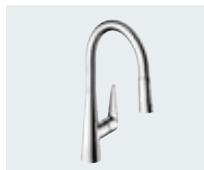

Kleur	-000, -800	-000, -800
Standaard	■	■
EcoSmart	■	■
sBox		■
Stopkraan voor vaatwasser		
CoolStart		
Meerdere straalsoorten		■
Met uittrekbare uitloop		■
Met draaibare uitloop	■	■
Select	■	

pagina 465

pagina 468

Talis M52



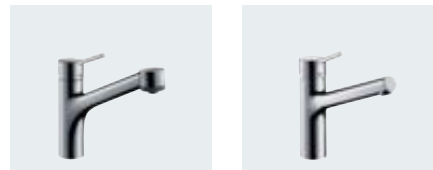

Kleur	-000, -800	-000, -800
Standaard	■	■
EcoSmart	■	■
sBox	■	
Stopkraan voor vaatwasser		
CoolStart		
Meerdere straalsoorten	■	
Met uittrekbare uitloop	■	
Met draaibare uitloop	■	■
Select		

pagina 469

■ Leverbaar

Metris M71

Talis Select M51

		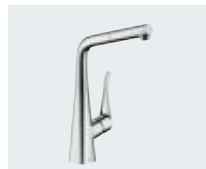	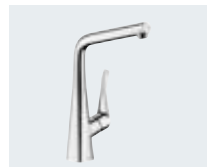	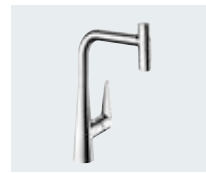	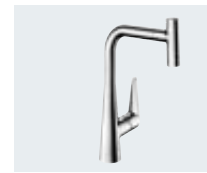
-000, -800	-000, -800	-000, -800	-000, -800	-000, -800	-000, -800
■	■	■	■	■	■
■	■	■	■		■
	■	■		■	■
			■		
			■		
	■			■	
	■	■		■	■
■	■	■	■	■	■
■				■	■
pagina 455	pagina 461			pagina 465	

Talis M54

					
-000, -670, -800	-000, -670, -800	-000, -670, -800	-000, -670, -800	-000, -670, -800	-000, -670, -800
■	■	■	■	■	■
■		■	■	■	
■	■			■	
		■	■		■
■					
■	■			■	
■	■	■	■	■	■
■					
pagina 470					

hansgrohe keukenkranen

Productoverzicht

Focus M41

		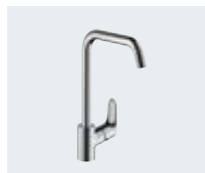	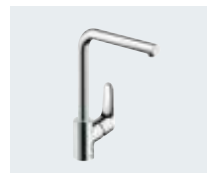		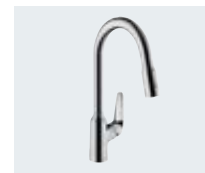
Kleur	-000, -800	-000, -670, -800	-000, -670, -800	-000, -800	-000, -800
Standaard	■	■	■	■	■
EcoSmart	■	■	■	■	■
sBox	■				■
Installatie voor het raam					
Stopkraan voor vaatwasser		■		■	
CoolStart				■	
Meerdere straalsoorten	■				■
Met uittrekbare uitloop	■				■
Met draaibare uitloop	■	■	■	■	■
Select					
		pagina 474			pagina 476

Logis M31

Logis M32

	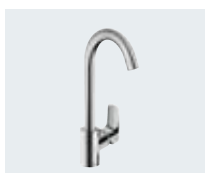		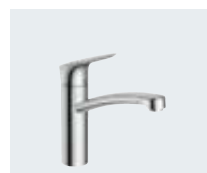	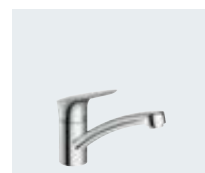	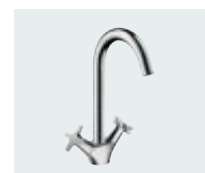
Kleur	-000	-000	-000	-000	-000
Standaard	■	■	■	■	■
EcoSmart	■		■	■	■
sBox					
Installatie voor het raam			■		
Stopkraan voor vaatwasser			■		
CoolStart			■	■	
Meerdere straalsoorten					
Met uittrekbare uitloop					
Met draaibare uitloop	■	■	■	■	■
Select					
		pagina 483			pagina 485

■ Leverbaar

Focus M42

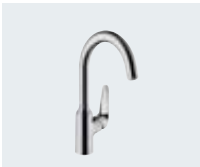

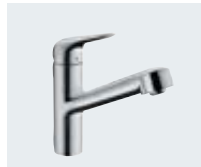


-000, -800	-000, -800	-000, -800	-000, -800
■	■	■	■
	■	■	■
		■	
	■		
■	■		
	■		■
		■	
■	■	■	■

pagina 476

Zesis M33




-000, -670, -800	-000, -670, -800
■	■
	■
	■
	■
	■
■	
■	
■	■

pagina 480

Vernis M35




-000, -670	-000, -670
■	■
■	■

pagina 486

Aqittura M91

		Oppervlak	Art. Nr.	excl. BTW	incl. BTW
NEW	**Aqittura M91** Filter systeem 210, uittrekbare uitloop, 1jet, sBox, starter set	chroom	76800000	615,25	744,45
		mat zwart	76800670	861,35	1.042,23
		rvs look	76800800	799,85	967,82



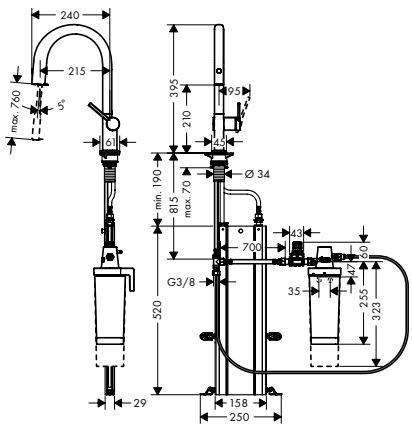

Push · Two Outlets · Pull-out · Comfort Zone · sBox Kitchen · Quick Clean

Leverbaar vanaf maart 2022

- Bestaat verder uit: 1-greepskeukenmengkraan, Slangbox, filterkop, mineraliseringskardoes Harmony met filter
- draaibereik uitloop 60°, 110° of 150°, instelbaar in 3 standen
- laminaire straal
- max. waterdoorstroom bij 3 bar: 6,5 l/min
- duurzaam keramisch kardoes
- eenvoudige montage dankzij de G ⅜ flexibele aansluitslangen
- met sBox voor vrije en soepele geleiding van de slang
- Uittreklengte tot 76 cm
- boren van een kraangat Ø 35 vereist
- gescheiden watervoorziening voor gefilterd en ongefilterd water
- gefilterd plat drinkwater via de drukknop op de uitloop
- filtercapaciteit: 300 l
- Filteraansluiting: G ⅜ ingang en uitgang

Bijpassende onderdelen

NEW	Actieve koolfilter	76814000	79,20	95,83
NEW	Filter Ionen-wisselaar en actieve kool	76815000	85,60	103,58
NEW	Filter Ionenwisselaar Pro en actieve kool	76827000	123,05	148,89
NEW	Mineralisering en filter Harmony	76828000	197,95	239,52
NEW	Mineralisering en filter Life	76829000	203,30	245,99
NEW	Mineralisering en filter Sport	76830000	203,30	245,99
NEW	F23 Flowmeter	76818000	109,05	131,95

NEW	**Aqittura M91** Filter systeem 210, uittrekbare uitloop, starter set	chroom	76801000	561,75	679,72
		mat zwart	76801670	786,45	951,60
		rvs look	76801800	730,30	883,66



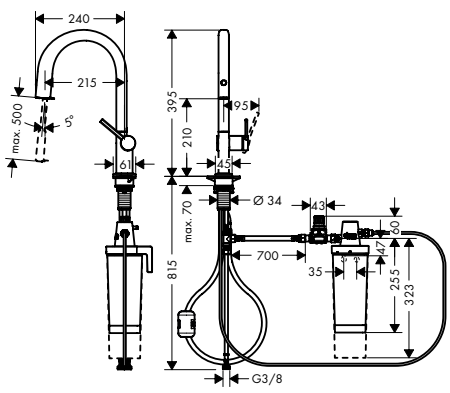

Push · Two Outlets · Pull-out · Comfort Zone · Quick Clean

Leverbaar vanaf maart 2022

- Bestaat verder uit: 1-greepskeukenmengkraan, filterkop, mineraliseringskardoes Harmony met filter
- draaibereik uitloop 60°, 110° of 150°, instelbaar in 3 standen
- laminaire straal
- max. waterdoorstroom bij 3 bar: 9 l/min
- duurzaam keramisch kardoes
- eenvoudige montage dankzij de G ⅜ flexibele aansluitslangen
- Uittreklengte tot 50 cm
- boren van een kraangat Ø 35 vereist
- gescheiden watervoorziening voor gefilterd en ongefilterd water
- gefilterd plat drinkwater via de drukknop op de uitloop
- filtercapaciteit: 300 l
- Filteraansluiting: G ⅜ ingang en uitgang

Bijpassende onderdelen

NEW	Actieve koolfilter	76814000	79,20	95,83
NEW	Filter Ionen-wisselaar en actieve kool	76815000	85,60	103,58
NEW	Filter Ionenwisselaar Pro en actieve kool	76827000	123,05	148,89
NEW	Mineralisering en filter Harmony	76828000	197,95	239,52
NEW	Mineralisering en filter Life	76829000	203,30	245,99
NEW	Mineralisering en filter Sport	76830000	203,30	245,99
NEW	F23 Flowmeter	76818000	109,05	131,95

Maten bij maattekeningen worden aangeduid in mm. Prijs- en modelwijzigingen voorbehouden.

*Check van tevoren of dit product in de Special Finish van uw keuze beschikbaar is.

NEW



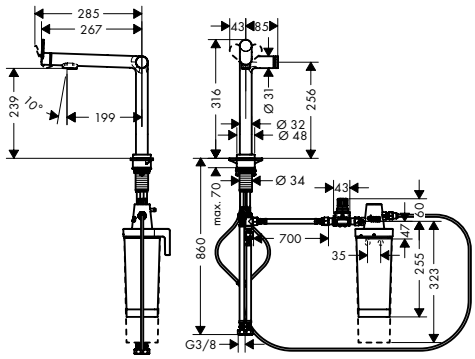

Aqittura M91 Filter systeem 240, 1jet, starter set

- Bestaat verder uit: 1-greepskeukenmengkraan, filterkop, mineraliseringskardoes Harmony met filter
- draaibereik uitloop 60° of 110°, instelbaar in 2 standen
- laminaire straal
- max. waterdoorstroom bij 3 bar: 10,3 l/min
- keramisch kardoes
- eenvoudige montage dankzij de G ⅜ flexibele aansluitslangen
- boren van een kraangat Ø 35 vereist
- gescheiden watervoorziening voor gefilterd en ongefilterd water
- gefilterd plat drinkwater via de Select-knop
- filtercapaciteit: 300 l
- Filteraansluiting: G ⅜ ingang en uitgang

Oppervlak	Art. Nr.	excl. BTW	incl. BTW
chroom	76802000	593,85	718,56
mat zwart	76802670	829,25	1.003,39
rvs look	76802800	772,00	934,12

Select · Two Outlets · Comfort Zone

Leverbaar vanaf maart 2022

Bijpassende onderdelen

NEW	Actieve koolfilter	76814000	79,20	95,83
NEW	Filter Ionen-wisselaar en actieve kool	76815000	85,60	103,58
NEW	Filter Ionenwisselaar Pro en actieve kool	76827000	123,05	148,89
NEW	Mineralisering en filter Harmony	76828000	197,95	239,52
NEW	Mineralisering en filter Life	76829000	203,30	245,99
NEW	Mineralisering en filter Sport	76830000	203,30	245,99
NEW	F23 Flowmeter	76818000	109,05	131,95

NEW



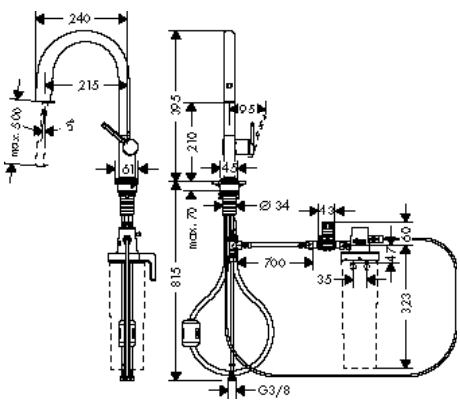

Aqittura M91 Filter systeem 210, pull-out spout, 1jet

- Bestaat verder uit: 1-greepskeukenmengkraan, filterkop
- draaibereik uitloop 60°, 110° of 150°, instelbaar in 3 standen
- laminaire straal
- max. waterdoorstroom bij 3 bar: 9 l/min
- duurzaam keramisch kardoes
- eenvoudige montage dankzij de G ⅜ flexibele aansluitslangen
- Uittreklengte tot 50 cm
- boren van een kraangat Ø 35 vereist
- gescheiden watervoorziening voor gefilterd en ongefilterd water
- gefilterd plat drinkwater via de drukknop op de uitloop
- Filteraansluiting: G ⅜ ingang en uitgang

Oppervlak	Art. Nr.	excl. BTW	incl. BTW
chroom	76803000	481,50	582,62
mat zwart	76803670	674,10	815,66
rvs look	76803800	625,95	757,40

Push · Two Outlets · Pull-out · Comfort Zone · Quick Clean

Leverbaar vanaf maart 2022

Bijpassende onderdelen

NEW	Actieve koolfilter	76814000	79,20	95,83
NEW	Filter Ionen-wisselaar en actieve kool	76815000	85,60	103,58
NEW	Filter Ionenwisselaar Pro en actieve kool	76827000	123,05	148,89
NEW	Mineralisering en filter Harmony	76828000	197,95	239,52
NEW	Mineralisering en filter Life	76829000	203,30	245,99
NEW	Mineralisering en filter Sport	76830000	203,30	245,99
NEW	F23 Flowmeter	76818000	109,05	131,95

Maten bij maattekeningen worden aangeduid in mm. Prijs- en modelwijzigingen voorbehouden.

*Check van tevoren of dit product in de Special Finish van uw keuze beschikbaar is.

	Oppervlak	Art. Nr.	excl. BTW	incl. BTW
Aqittura M91 Filter systeem 210, uittrekbare uitloop, 1jet, sBox	chroom	76826000	535,00	647,35
	mat zwart	76826670	749,00	906,29
	rvs look	76826800	695,50	841,56

NEW



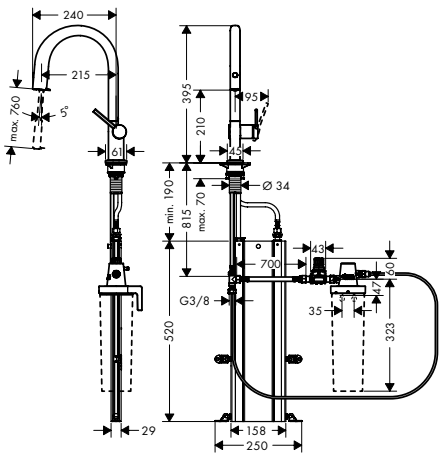

- Bestaat verder uit: 1-greepskeukenmengkraan, Slangbox, filterkop
- draaibereik uitloop 60°, 110° of 150°, instelbaar in 3 standen
- laminaire straal
- max. waterdoorstroom bij 3 bar: 6,5 l/min
- duurzaam keramisch kardoes
- eenvoudige montage dankzij de G ⅜ flexibele aansluitslangen
- met sBox voor vrije en soepele geleiding van de slang
- Uittreklengte tot 76 cm
- boren van een kraangat Ø 35 vereist
- gescheiden watervoorziening voor gefilterd en ongefilterd water
- gefilterd plat drinkwater via de drukknop op de uitloop
- Filteraansluiting: G ⅜ ingang en uitgang

Push · Two Outlets · Pull-out · Comfort Zone · sBox Kitchen · Quick Clean

Leverbaar vanaf maart 2022

Bijpassende onderdelen

NEW	Actieve koolfilter	76814000	79,20	95,83
NEW	Filter Ionen-wisselaar en actieve kool	76815000	85,60	103,58
NEW	Filter Ionenwisselaar Pro en actieve kool	76827000	123,05	148,89
NEW	Mineralisering en filter Harmony	76828000	197,95	239,52
NEW	Mineralisering en filter Life	76829000	203,30	245,99
NEW	Mineralisering en filter Sport	76830000	203,30	245,99
NEW	F23 Flowmeter	76818000	109,05	131,95

Aqittura M91 Filter systeem 240, 1jet	chroom	76804000	535,00	647,35
	mat zwart	76804670	749,00	906,29
	rvs look	76804800	695,50	841,56

NEW



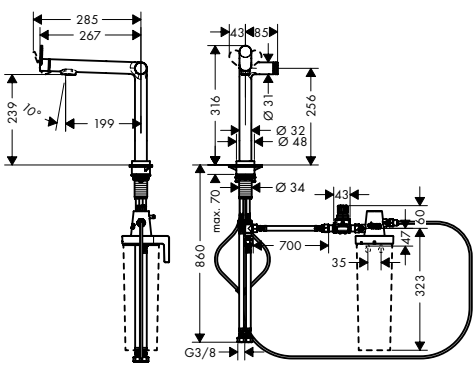

- Bestaat verder uit: 1-greepskeukenmengkraan, filterkop
- draaibereik uitloop 60° of 110°, instelbaar in 2 standen
- laminaire straal
- duurzaam keramisch kardoes
- eenvoudige montage dankzij de G ⅜ flexibele aansluitslangen
- boren van een kraangat Ø 35 vereist
- gescheiden watervoorziening voor gefilterd en ongefilterd water
- gefilterd plat drinkwater via de Select-knop
- Filteraansluiting: G ⅜ ingang en uitgang

Select · Two Outlets · Comfort Zone

Leverbaar vanaf maart 2022

Bijpassende onderdelen

NEW	Actieve koolfilter	76814000	79,20	95,83
NEW	Filter Ionen-wisselaar en actieve kool	76815000	85,60	103,58
NEW	Filter Ionenwisselaar Pro en actieve kool	76827000	123,05	148,89
NEW	Mineralisering en filter Harmony	76828000	197,95	239,52
NEW	Mineralisering en filter Life	76829000	203,30	245,99
NEW	Mineralisering en filter Sport	76830000	203,30	245,99
NEW	F23 Flowmeter	76818000	109,05	131,95

Maten bij maattekeningen worden aangeduid in mm. Prijs- en modelwijzigingen voorbehouden.

*Check van tevoren of dit product in de Special Finish van uw keuze beschikbaar is.

	Oppervlak	Art. Nr.	excl. BTW	incl. BTW
NEW  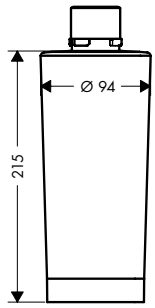		76814000	79,20	95,83

Actieve koolfilter

- geschikt voor: SodaSystem, FilterSystem
- gebruik: Verlaagt het niveau van schadelijke stoffen, slechte geuren en slechte smaak
- filtercapaciteit: 4000 l (15° dH)
- aanbevolen levensduur: 12 maanden
- aansluiting: Bajonetsluiting passend bij hansgrohe filterkop

Leverbaar vanaf maart 2022

NEW  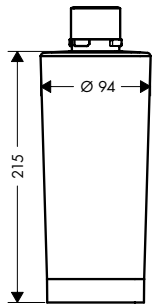		76815000	85,60	103,58

Filter Ionen-wisselaar en actieve kool

- geschikt voor: SodaSystem, FilterSystem
- gebruik: maakt het water minder hard, Verlaagt het niveau van schadelijke stoffen, slechte geuren en slechte smaak
- filtercapaciteit: 800 l (15° dH)
- aanbevolen levensduur: 12 maanden
- aansluiting: Bajonetsluiting passend bij hansgrohe filterkop

Leverbaar vanaf maart 2022

NEW  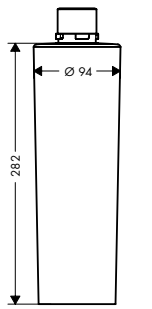		76827000	123,05	148,89

Filter Ionenwisselaar Pro en actieve kool

- geschikt voor: SodaSystem, FilterSystem
- gebruik: maakt het water minder hard, Verlaagt het niveau van schadelijke stoffen, slechte geuren en slechte smaak
- filtercapaciteit: 1100 l (15° dH)
- aanbevolen levensduur: 12 maanden
- aansluiting: Bajonetsluiting passend bij hansgrohe filterkop

Leverbaar vanaf maart 2022

NEW  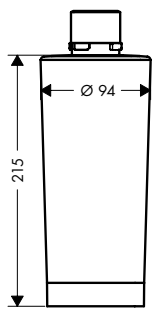		76828000	197,95	239,52

Mineralisering en filter Harmony

- geschikt voor: SodaSystem, FilterSystem
- gebruik: verrijkt het water met mineralen, Verlaagt het niveau van schadelijke stoffen, slechte geuren en slechte smaak
- filtercapaciteit: 300 l
- gemiddelde afgave van mineralen (per 300 l volgens WQA): 60 mg/l magnesium, 25 mg/l kalium
- aanbevolen levensduur: 6 maanden
- aansluiting: Bajonetsluiting passend bij hansgrohe filterkop

Leverbaar vanaf maart 2022

NEW  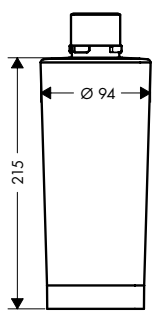		76829000	203,30	245,99

Mineralisering en filter Life

- geschikt voor: SodaSystem, FilterSystem
- gebruik: verrijkt het water met mineralen, Verlaagt het niveau van schadelijke stoffen, slechte geuren en slechte smaak
- filtercapaciteit: 300 l
- gemiddelde afgave van mineralen (per 300 l volgens WQA): 30 mg/l magnesium, 15 mg/l kalium, 70 mg/l calcium
- aanbevolen levensduur: 6 maanden
- aansluiting: Bajonetsluiting passend bij hansgrohe filterkop

Leverbaar vanaf maart 2022

Maten bij maattekeningen worden aangeduid in mm. Prijs- en modelwijzigingen voorbehouden.

*Check van tevoren of dit product in de Special Finish van uw keuze beschikbaar is.

	Oppervlak	Art. Nr.	excl. BTW	incl. BTW

NEW



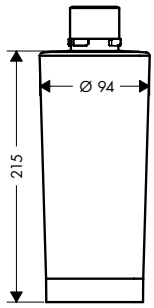

Mineralisering en filter Sport

	76830000	203,30	245,99

- geschikt voor: SodaSystem, FilterSystem
- gebruik: verrijkt het water met mineralen, Verlaagt het niveau van schadelijke stoffen, slechte geuren en slechte smaak
- filtercapaciteit: 300 l
- gemiddelde afgave van mineralen (per 300 l volgens WQA): 55 mg/l magnesium, 40 mg/l kalium, 50 mg/l natrium
- aanbevolen levensduur: 6 maanden
- aansluiting: Bajonetsluiting passend bij hansgrohe filterkop

Leverbaar vanaf maart 2022

Aquno Select M81



Aquno Select M81 Eengreeps keukenkraan 170, uittrekbare vuistdouche, 3jet, sBox

chroom	73831000	778,90	942,47
mat zwart	73831670	1.090,40	1.319,38
rvs look	73831800		

Select · Pull-out · Comfort Zone · sBox Kitchen · Quick Clean

- Bestaat verder uit: 1-greepskeukenmengkraan, Slangbox, multifunctionele zeef
- draaibereik uitloop 60°, 110° of 150°, instelbaar in 3 standen
- laminaire straal, douchestraal, SatinFlow
- wisselen tussen de SatinFlow en de uittrekbare vuistdouche met één druk op de knop
- douchestraal kan vastgezet worden, opnieuw normale straal door druk op de knop
- MagFit magnetische douchehouder
- max. waterdoorstroom bij 3 bar: 6 l/min
- duurzaam keramisch kardoes
- eenvoudige montage dankzij de G ⅜ flexibele aansluitslangen
- met sBox voor vrije en soepele geleiding van de slang
- Uittreklengte tot 76 cm
- boren van een kraangat Ø 35 vereist, Advies: boor het kraangat maximaal 45 mm vanaf de achterwand van de spoelbak

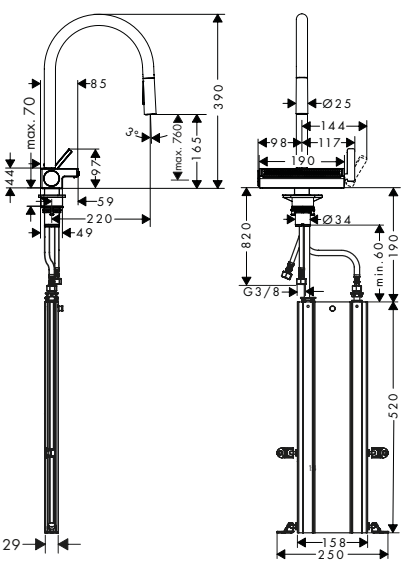

Alternatieve producten

Aquno Select M81 Eengreeps keukenkraan 170, uittrekbare vuistdouche, 3jet	chroom	73837000	719,00	869,99
	mat zwart	73837670	1.006,55	1.217,93
	rvs look	73837800	934,70	1.130,99

Maten bij maattekeningen worden aangeduid in mm. Prijs- en modelwijzigingen voorbehouden.

*Check van tevoren of dit product in de Special Finish van uw keuze beschikbaar is.

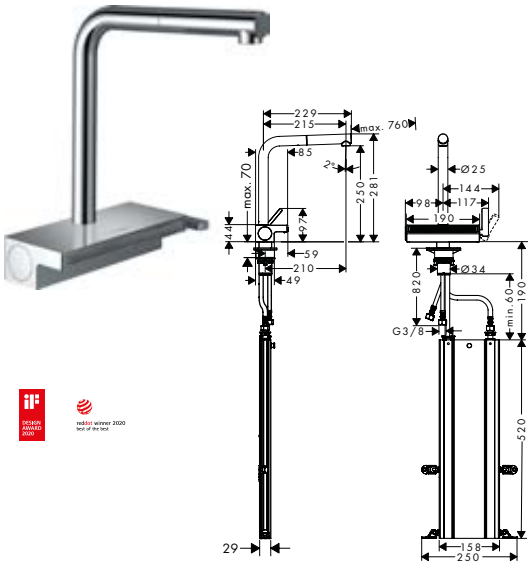

Aquno Select M81 Eengreeps keukenkraan 250, uittrekbare uitloop, 2jet, sBox

- Bestaat verder uit: 1-greepskeukenmengkraan, Slangbox, multifunctionele zeef
- draaibereik uitloop 60°, 110° of 150°, instelbaar in 3 standen
- laminaire straal, SatinFlow
- wisselen tussen de SatinFlow en de uittrekbare uitloop met één druk op de knop
- MagFit magnetische douchehouder
- max. waterdoorstroom bij 3 bar: 6 l/min
- duurzaam keramisch kardoes
- eenvoudige montage dankzij de G ⅜ flexibele aansluitslangen
- met sBox voor vrije en soepele geleiding van de slang
- Uittreklengte tot 76 cm
- boren van een kraangat Ø 35 vereist, Advies: boor het kraangat maximaal 45 mm vanaf de achterwand van de spoelbak

Oppervlak	Art. Nr.	excl. BTW	incl. BTW
chroom	73830000	719,00	869,99
mat zwart	73830670	1.006,55	1.217,93
rvs look	73830800	934,70	1.130,99

Select · Pull-out · Comfort Zone · sBox Kitchen · Quick Clean

Alternatieve producten

- **Aquno Select M81** Eengreeps keukenkraan 250, uittrekbare uitloop, 2jet

chroom	73836000	794,05	960,80
mat zwart	73836670	889,35	1.076,11
rvs look	73836800	1.039,45	1.257,73

Metris Select M71



Metris Select M71 2-gats ééngreeps keukenmengkraan met uittrekbare vuistdouche

- draaibereik uitloop 110° / 150°
- laminaire straal, douchestraal
- douchestraal is vast te zetten, wisseling van straal door eén druk op de knop en straal wordt uitgezet door het sluiten van de greep.
- Select-knop Select knop voor comfortabel aan- en uitzetten van de kraan tijdens gebruik
- MagFit magnetische douchehouder
- max. waterdoorstroom bij 3 bar: 6,8 l/min
- duurzaam keramisch kardoes
- eenvoudige montage dankzij de G ⅜ flexibele aansluitslangen

chroom	73819000	542,80	656,79
rvs look	73819800	741,70	897,46

Select · Pull-out · Comfort Zone · Quick Clean

Maten bij maattekeningen worden aangeduid in mm. Prijs- en modelwijzigingen voorbehouden.

*Check van tevoren of dit product in de Special Finish van uw keuze beschikbaar is.



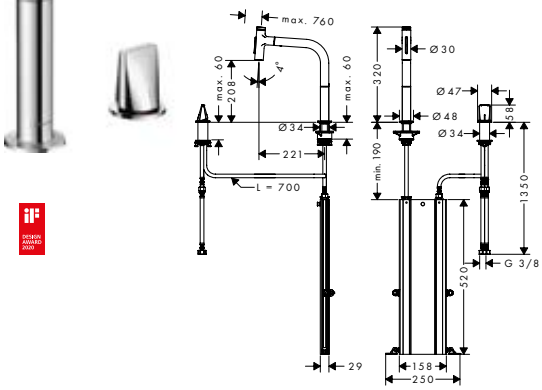

	Oppervlak	Art. Nr.	excl. BTW	incl. BTW
Metris Select M71 2-gats ééngreeps keukenmengkraan 200 met uittrekbare vuistdouche en sBox, 2 straalsoorten	chroom	73818000	642,50	777,43
	Brushed Black Chrome	73818340	925,10	1.119,37
	mat zwart	73818670	863,50	1.044,84
	rvs look	73818800	829,45	1.003,63

Select · Pull-out · Comfort Zone · sBox Kitchen · Quick Clean

- Bestaat verder uit: tweegats ééngreeps keukenmengkraan, Bedienelement, Slangbox
- draaibereik uitloop 110° / 150°
- laminaire straal, douchestraal
- douchestraal is vast te zetten, wisseling van straal door eén druk op de knop en straal wordt uitgezet door het sluiten van de greep.
- Select-knop Select knop voor comfortabel aan- en uitzetten van de kraan tijdens gebruik
- MagFit magnetische douchehouder
- max. waterdoorstroom bij 3 bar: 8 l/min
- duurzaam keramisch kardoes
- eenvoudige montage dankzij de G ⅜ flexibele aansluitslangen
- met sBox voor vrije en soepele geleiding van de slang
- Uittreklengte tot 76 cm

Alternatieve producten

· **Metris Select M71** tweegats ééngreeps keukenmengkraan 200 met uittrekbare uitloop en sBox	chroom	73804000	641,85	776,64
	rvs look	73804800	834,25	1.009,44



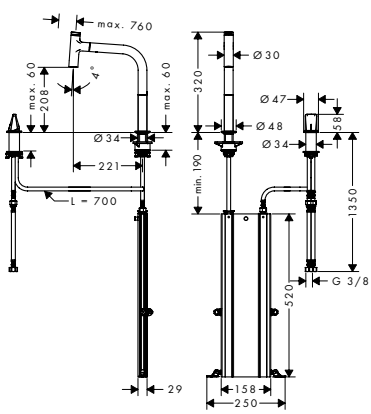

	Oppervlak	Art. Nr.	excl. BTW	incl. BTW
Metris Select M71 tweegats ééngreeps keukenmengkraan 200 met uittrekbare uitloop en sBox	chroom	73804000	641,85	776,64
	rvs look	73804800	834,25	1.009,44

Select · Pull-out · AirPower · Comfort Zone · sBox Kitchen · Quick Clean

- Bestaat verder uit: tweegats ééngreeps keukenmengkraan, Bedienelement, Slangbox
- draaibereik uitloop 110° / 150°
- normale straal
- Select-knop Select knop voor comfortabel aan- en uitzetten van de kraan tijdens gebruik
- MagFit magnetische douchehouder
- max. waterdoorstroom bij 3 bar: 8 l/min
- duurzaam keramisch kardoes
- eenvoudige montage dankzij de G ⅜ flexibele aansluitslangen
- met sBox voor vrije en soepele geleiding van de slang

Alternatieve producten

· **Metris Select M71** tweegats ééngreeps keukenmengkraan 200 met uittrekbare uitloop en sBox	chroom	73825000	641,85	776,64
· **Metris Select M71** 2-gats ééngreeps keukenmengkraan 200 met uittrekbare vuistdouche en sBox, 2 straalsoorten	chroom	73818000	642,50	777,43
	Brushed Black Chrome	73818340	925,10	1.119,37
	mat zwart	73818670	863,50	1.044,84
	rvs look	73818800	829,45	1.003,63

Maten bij maattekeningen worden aangeduid in mm. Prijs- en modelwijzigingen voorbehouden.

*Check van tevoren of dit product in de Special Finish van uw keuze beschikbaar is.

	Oppervlak	Art. Nr.	excl. BTW	incl. BTW

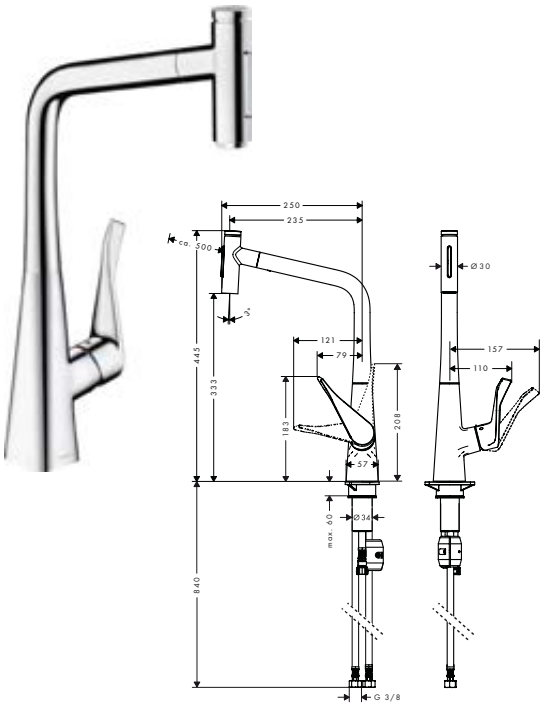

Metris Select M71
M7117-h320 ééngreeps keukenmengkraan met uittrekbare vuistdouche

- draaibereik uitloop 110° / 150°
- laminaire straal, douchestraal
- douchestraal is vast te zetten, wisseling van straal door eén druk op de knop en straal wordt uitgezet door het sluiten van de greep.
- Select-knop Select knop voor comfortabel aan- en uitzetten van de kraan tijdens gebruik
- MagFit magnetische douchehouder
- max. waterdoorstroom bij 3 bar: 7,7 l/min
- keramisch kardoes
- eenvoudige montage dankzij de G ⅜ flexibele aansluitslangen

	chroom	73820000	577,70	699,02
	rvs look	73820800	750,70	908,35

Select · Pull-out · Comfort Zone · Quick Clean

Alternatieve producten

· **Metris Select M71** ééngreeps keukenmengkraan 320 met uittrekbare uitloop	chroom	14884000	549,25	664,59
	rvs look	14884800	714,25	864,24

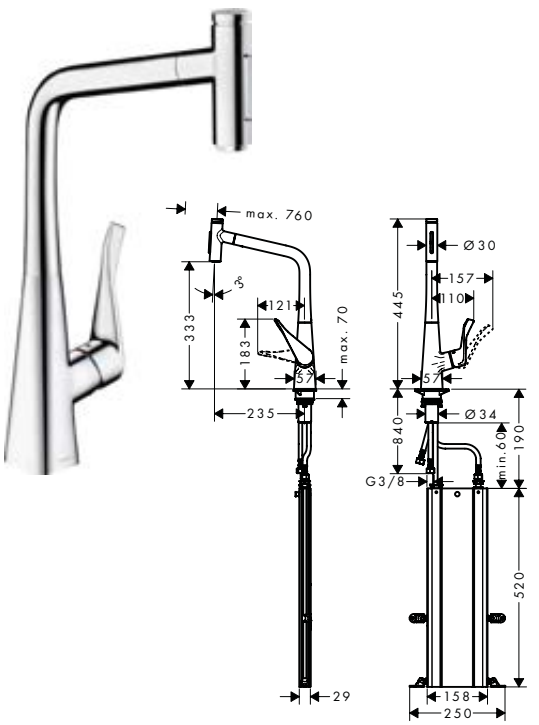

Metris Select M71 ééngreeps keukenmengkraan 320 met uittrekbare vuistdouche en sBox, 2 straalsoorten

- Bestaat verder uit: 1-greepskeukenmengkraan, Slangbox
- draaibereik uitloop 110° / 150°
- laminaire straal, douchestraal
- douchestraal is vast te zetten, wisseling van straal door eén druk op de knop en straal wordt uitgezet door het sluiten van de greep.
- Select-knop Select knop voor comfortabel aan- en uitzetten van de kraan tijdens gebruik
- MagFit magnetische douchehouder
- max. waterdoorstroom bij 3 bar: 8 l/min
- keramisch kardoes
- eenvoudige montage dankzij de G ⅜ flexibele aansluitslangen
- met sBox voor vrije en soepele geleiding van de slang
- Uittreklengte tot 76 cm
- boren van een kraangat Ø 35 vereist

	chroom	73816000	632,10	764,84
	rvs look	73816800	795,55	962,62

Select · Pull-out · Comfort Zone · sBox Kitchen · Quick Clean

Alternatieve producten

· **Metris Select M71** ééngreeps keukenmengkraan 320 met uittrekbare uitloop en sBox	chroom	73803000	631,30	763,87
	rvs look	73803800	799,35	967,21

Maten bij maattekeningen worden aangeduid in mm. Prijs- en modelwijzigingen voorbehouden.

*Check van tevoren of dit product in de Special Finish van uw keuze beschikbaar is.

	Oppervlak	Art. Nr.	excl. BTW	incl. BTW

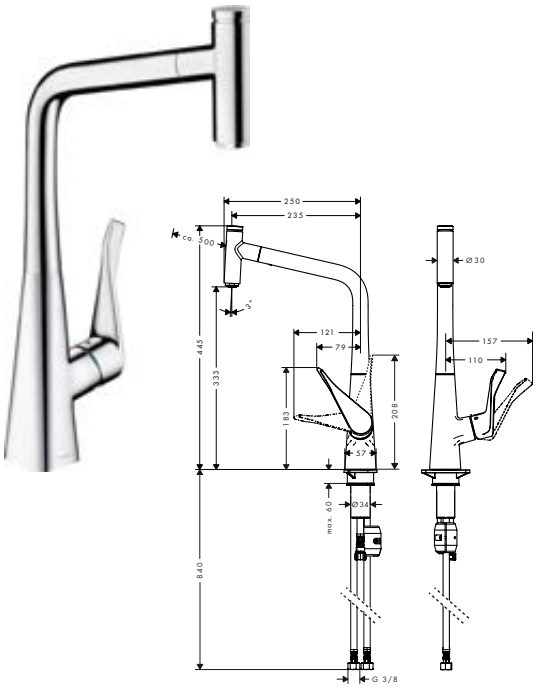

Metris Select M71 ééngreeps keukenmengkraan 320 met uittrekbare uitloop

- draaibereik uitloop 110° / 150°
- laminaire straal
- Select-knop Select knop voor comfortabel aan- en uitzetten van de kraan tijdens gebruik
- MagFit magnetische douchehouder
- max. waterdoorstroom bij 3 bar: 8 l/min
- keramisch kardoes
- eenvoudige montage dankzij de G ⅜ flexibele aansluitslangen
- aanzienlijk minder spatten door de zachte start van de waterstroom

	chroom	14884000	549,25	664,59
	rvs look	14884800	714,25	864,24

Select · Pull-out · Comfort Zone

Alternatieve producten

· **Metris Select M71** ééngreeps keukenmengkraan 320 met uittrekbare uitloop	chroom	14786000	578,65	700,17
· **Metris Select M71** M7117-h320 ééngreeps keukenmengkraan met uittrekbare vuistdouche	chroom	73820000	577,70	699,02
	rvs look	73820800	750,70	908,35

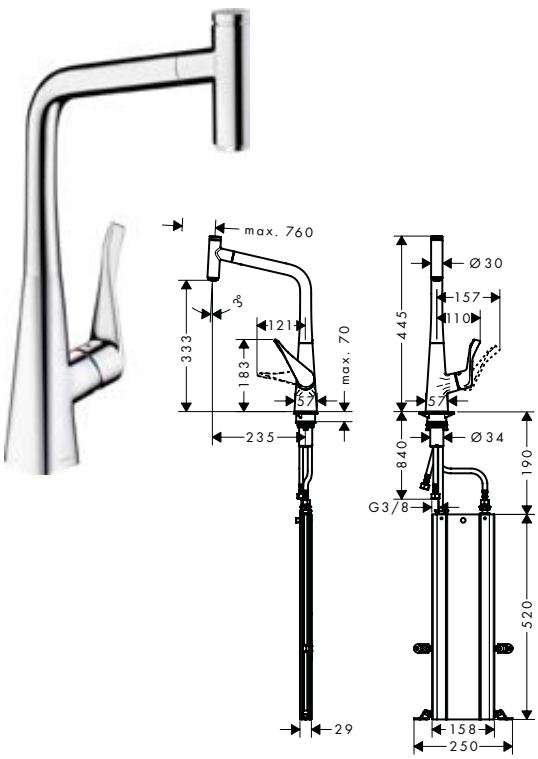

Metris Select M71 ééngreeps keukenmengkraan 320 met uittrekbare uitloop en sBox

- Bestaat verder uit: 1-greepskeukenmengkraan, Slangbox
- draaibereik uitloop 110° / 150°
- laminaire straal
- Select-knop Select knop voor comfortabel aan- en uitzetten van de kraan tijdens gebruik
- MagFit magnetische douchehouder
- max. waterdoorstroom bij 3 bar: 8 l/min
- keramisch kardoes
- eenvoudige montage dankzij de G ⅜ flexibele aansluitslangen
- met sBox voor vrije en soepele geleiding van de slang
- Uittreklengte tot 76 cm
- aanzienlijk minder spatten door de zachte start van de waterstroom

	chroom	73803000	631,30	763,87
	rvs look	73803800	799,35	967,21

Select · Pull-out · Comfort Zone · sBox Kitchen

Alternatieve producten

· **Metris Select M71** ééngreeps keukenmengkraan 320 met uittrekbare uitloop en sBox	chroom	73807000	631,20	763,75
· **Metris Select M71** ééngreeps keukenmengkraan 320 met uittrekbare vuistdouche en sBox, 2 straalsoorten	chroom	73816000	632,10	764,84
	rvs look	73816800	795,55	962,62

Maten bij maattekeningen worden aangeduid in mm. Prijs- en modelwijzigingen voorbehouden.

*Check van tevoren of dit product in de Special Finish van uw keuze beschikbaar is.

	Oppervlak	Art. Nr.	excl. BTW	incl. BTW

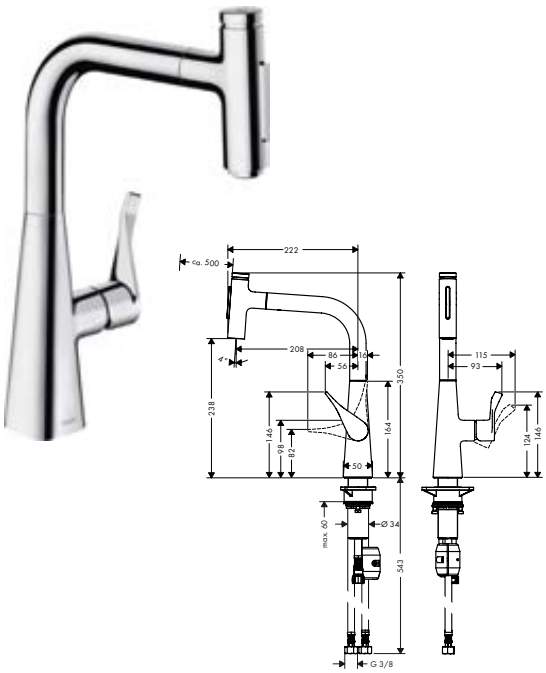

Metris Select M71
M7117-H240 ééngreeps keukenmengkraan met uittrekbare vuistdouche

- draaibereik uitloop 110° / 150°
- laminaire straal, douchestraal
- douchestraal is vast te zetten, wisseling van straal door eén druk op de knop en straal wordt uitgezet door het sluiten van de greep.
- Select-knop Select knop voor comfortabel aan- en uitzetten van de kraan tijdens gebruik
- MagFit magnetische douchehouder
- max. waterdoorstroom bij 3 bar: 7,3 l/min
- duurzaam keramisch kardoes
- eenvoudige montage dankzij de G ⅜ flexibele aansluitslangen

	chroom	73822000	515,20	623,39
	rvs look	73822800	670,20	810,94

Select · Pull-out · Comfort Zone · Quick Clean

Alternatieve producten

· **Metris Select M71** ééngreeps keukenmengkraan 240 met uittrekbare uitloop	chroom	14857000	490,55	593,57
	rvs look	14857800	637,65	771,38

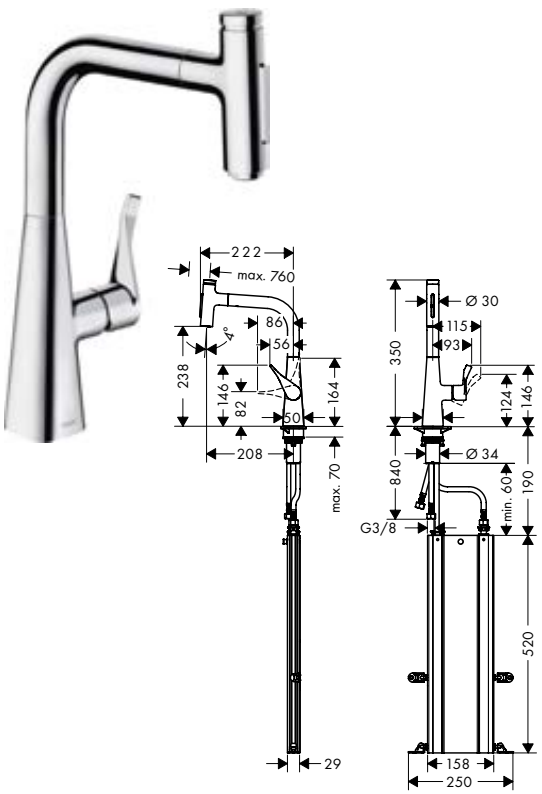

Metris Select M71 ééngreeps keukenmengkraan 240 met uittrekbare vuistdouche en sBox, 2 straalsoorten

- Bestaat verder uit: 1-greepskeukenmengkraan, Slangbox
- draaibereik uitloop 110° / 150°
- laminaire straal, douchestraal
- douchestraal is vast te zetten, wisseling van straal door eén druk op de knop en straal wordt uitgezet door het sluiten van de greep.
- Select-knop Select knop voor comfortabel aan- en uitzetten van de kraan tijdens gebruik
- MagFit magnetische douchehouder
- max. waterdoorstroom bij 3 bar: 7 l/min
- duurzaam keramisch kardoes
- eenvoudige montage dankzij de G ⅜ flexibele aansluitslangen
- met sBox voor vrije en soepele geleiding van de slang
- Uittreklengte tot 76 cm

	chroom	73817000	573,80	694,30
	rvs look	73817800	719,75	870,90

Select · Pull-out · Comfort Zone · sBox Kitchen · Quick Clean

Alternatieve producten

· **Metris Select M71** ééngreeps keukenmengkraan 240 met uittrekbare uitloop en sBox	chroom	73802000	571,15	691,09
	rvs look	73802800	721,40	872,89

Maten bij maattekeningen worden aangeduid in mm. Prijs- en modelwijzigingen voorbehouden.

*Check van tevoren of dit product in de Special Finish van uw keuze beschikbaar is.

	Oppervlak	Art. Nr.	excl. BTW	incl. BTW



Metris Select M71 ééngreeps keukenmengkraan 240 met uittrekbare uitloop

- draaibereik uitloop 110° / 150°
- laminaire straal
- Select-knop Select knop voor comfortabel aan- en uitzetten van de kraan tijdens gebruik
- MagFit magnetische douchehouder
- max. waterdoorstroom bij 3 bar: 8 l/min
- duurzaam keramisch kardoes
- eenvoudige montage dankzij de G ⅜ flexibele aansluitslangen
- aanzienlijk minder spatten door de zachte start van de waterstroom

chroom	14857000	490,55	593,57
rvs look	14857800	637,65	771,38

Select · Pull-out · Comfort Zone

Alternatieve producten

- **Metris Select M71** M7117-H240 ééngreeps keukenmengkraan met uittrekbare vuistdouche

chroom	73822000	515,20	623,39
rvs look	73822800	670,20	810,94

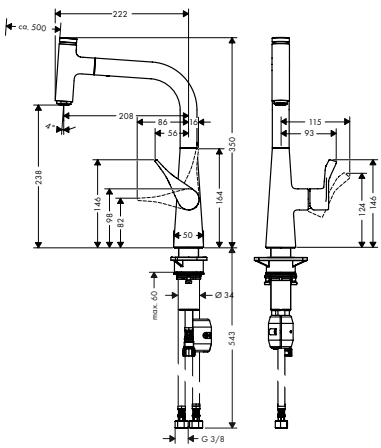



Metris Select M71 ééngreeps keukenmengkraan 240 met uittrekbare uitloop en sBox

- Bestaat verder uit: 1-greepskeukenmengkraan, Slangbox
- draaibereik uitloop 110° / 150°
- laminaire straal
- Select-knop Select knop voor comfortabel aan- en uitzetten van de kraan tijdens gebruik
- MagFit magnetische douchehouder
- max. waterdoorstroom bij 3 bar: 7 l/min
- duurzaam keramisch kardoes
- eenvoudige montage dankzij de G ⅜ flexibele aansluitslangen
- met sBox voor vrije en soepele geleiding van de slang
- Uittreklengte tot 76 cm
- aanzienlijk minder spatten door de zachte start van de waterstroom

chroom	73802000	571,15	691,09
rvs look	73802800	721,40	872,89

Select · Pull-out · Comfort Zone · sBox Kitchen

Alternatieve producten

- **Metris Select M71** ééngreeps keukenmengkraan 240 met uittrekbare vuistdouche en sBox, 2 straalsoorten

chroom	73817000	573,80	694,30
rvs look	73817800	719,75	870,90

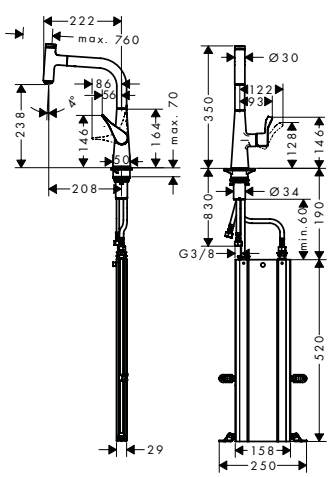

Maten bij maattekeningen worden aangeduid in mm. Prijs- en modelwijzigingen voorbehouden.

*Check van tevoren of dit product in de Special Finish van uw keuze beschikbaar is.

	Oppervlak	Art. Nr.	excl. BTW	incl. BTW
Metris Select M71 ééngreeps keukenmengkraan 320	chroom	14883000	480,90	581,89
	rvs look	14883800	612,60	741,25

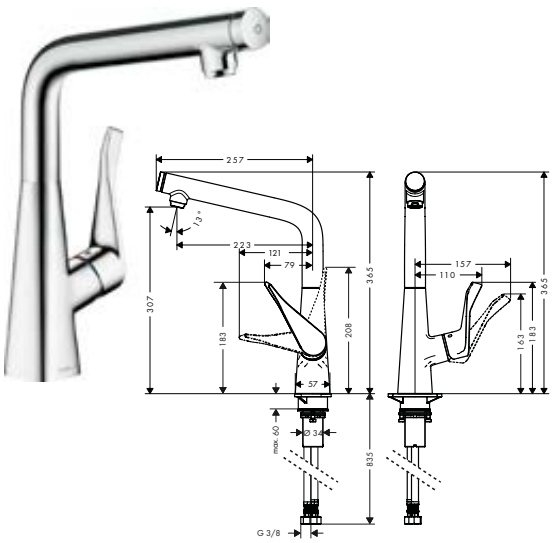

- draaibereik uitloop 110°, 150° of 360°, instelbaar in 3 standen
- laminaire straal
- Select-knop Select knop voor comfortabel aan- en uitzetten van de kraan tijdens gebruik
- max. waterdoorstroom bij 3 bar: 8 l/min
- keramisch kardoes
- eenvoudige montage dankzij de G ⅜ flexibele aansluitslangen
- aanzienlijk minder spatten door de zachte start van de waterstroom

Alternatieve producten

· **Metris Select M71** ééngreeps keukenmengkraan 320	chroom	14785000	490,45	593,44

Metris Select M71 ééngreeps keukenmengkraan 260	chroom	14847000	421,35	509,83
	rvs look	14847800	548,25	663,38

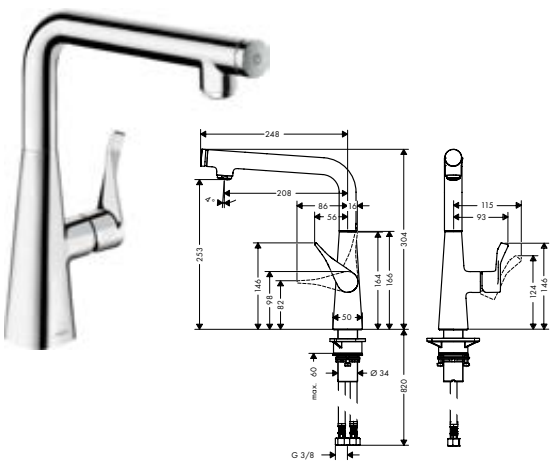

- draaibereik uitloop 110°, 150° of 360°, instelbaar in 3 standen
- laminaire straal
- Select-knop Select knop voor comfortabel aan- en uitzetten van de kraan tijdens gebruik
- max. waterdoorstroom bij 3 bar: 9 l/min
- duurzaam keramisch kardoes
- eenvoudige montage dankzij de G ⅜ flexibele aansluitslangen
- aanzienlijk minder spatten door de zachte start van de waterstroom

Metris M71

Metris M71 ééngreeps keukenmengkraan 320 met uittrekbare vuistdouche, 2 straalsoorten	chroom	14820000	536,60	649,29
	rvs look	14820800	697,50	843,98

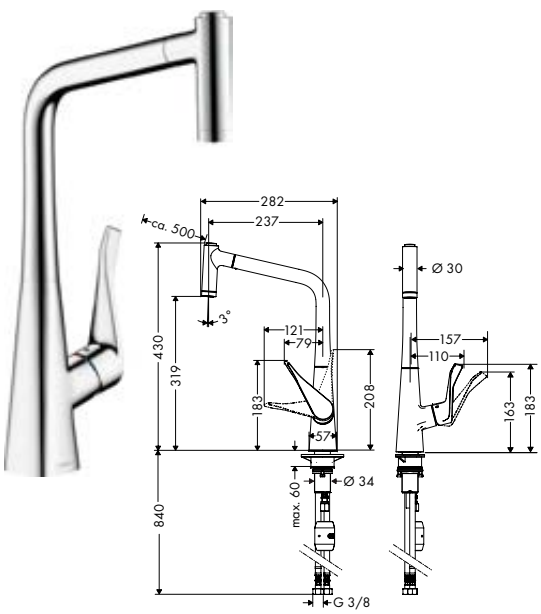

- draaibereik uitloop 110° / 150°
- laminaire straal, douchestraal
- douchestraal kan vastgezet worden, resetten straal automatisch door sluiten van de kraan
- MagFit magnetische douchehouder
- max. waterdoorstroom bij 3 bar: 10 l/min
- keramisch kardoes
- eenvoudige montage dankzij de G ⅜ flexibele aansluitslangen

Alternatieve producten

· **Metris M71** ééngreeps keukenmengkraan 320 met uittrekbare vuistdouche, 2jet	chroom	14780000	565,10	683,77

Maten bij maattekeningen worden aangeduid in mm. Prijs- en modelwijzigingen voorbehouden.

*Check van tevoren of dit product in de Special Finish van uw keuze beschikbaar is.

	Oppervlak	Art. Nr.	excl. BTW	incl. BTW
Metris M71 ééngreeps keukenmengkraan 320 met uittrekbare vuistdouche en sBox, 2 straalsoorten	chroom	73801000	618,15	747,96
	rvs look	73801800	782,35	946,64

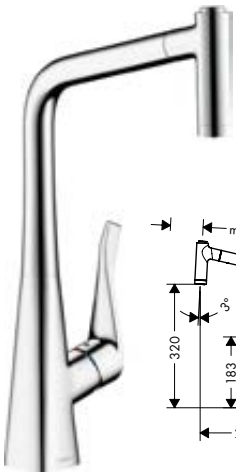

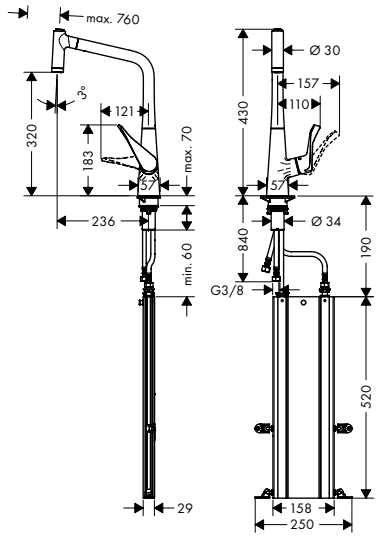

- Bestaat verder uit: 1-greepskeukenmengkraan, Slangbox
- draaibereik uitloop 110° / 150°
- laminaire straal, douchestraal
- douchestraal kan vastgezet worden, resetten straal automatisch door sluiten van de kraan
- MagFit magnetische douchehouder
- max. waterdoorstroom bij 3 bar: 10 l/min
- keramisch kardoes
- eenvoudige montage dankzij de G ⅜ flexibele aansluitslangen
- met sBox voor vrije en soepele geleiding van de slang
- Uittreklengte tot 76 cm

Alternatieve producten

· **Metris M71** ééngreeps keukenmengkraan 320 met uittrekbare vuistdouche en sBox, 2 straalsoorten	chroom	73824000	618,15	747,96

Metris M71 ééngreeps keukenmengkraan 220 met uittrekbare vuistdouche, 2 straalsoorten	chroom	14834000	477,90	578,26
	rvs look	14834800	621,15	751,59



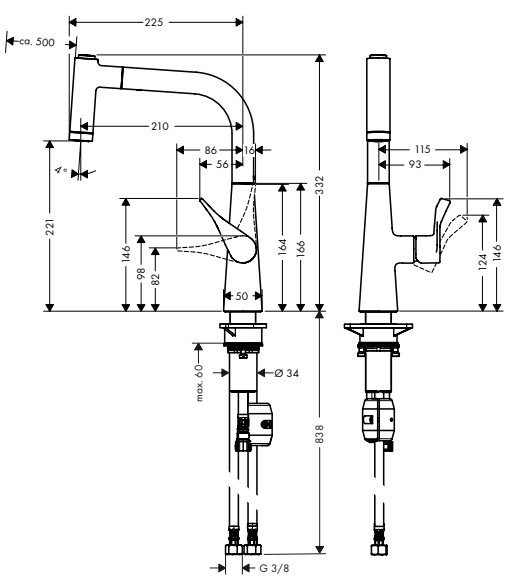

- draaibereik uitloop 110° / 150°
- laminaire straal, douchestraal
- douchestraal kan vastgezet worden, resetten straal automatisch door sluiten van de kraan
- MagFit magnetische douchehouder
- max. waterdoorstroom bij 3 bar: 9 l/min
- duurzaam keramisch kardoes
- eenvoudige montage dankzij de G ⅜ flexibele aansluitslangen

Maten bij maattekeningen worden aangeduid in mm. Prijs- en modelwijzigingen voorbehouden.

*Check van tevoren of dit product in de Special Finish van uw keuze beschikbaar is.

	Oppervlak	Art. Nr.	excl. BTW	incl. BTW
Metris M71 ééngreeps keukenmengkraan 220 met uittrekbare vuistdouche en sBox, 2 straalsoorten	chroom rvs look	73800000 73800800	558,45 704,65	675,72 852,63



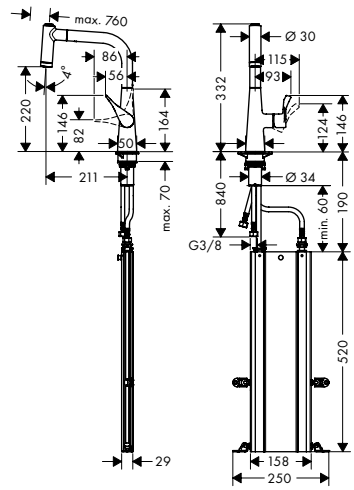

- Bestaat verder uit: 1-greepskeukenmengkraan, Slangbox
- draaibereik uitloop 110° / 150°
- laminaire straal, douchestraal
- douchestraal kan vastgezet worden, resetten straal automatisch door sluiten van de kraan
- MagFit magnetische douchehouder
- max. waterdoorstroom bij 3 bar: 9 l/min
- duurzaam keramisch kardoes
- eenvoudige montage dankzij de G ⅜ flexibele aansluitslangen
- met sBox voor vrije en soepele geleiding van de slang
- Uittreklengte tot 76 cm

Alternatieve producten

· **Metris M71** ééngreeps keukenmengkraan 220 met uittrekbare vuistdouche en sBox, 2 straalsoorten	chroom	73823000	558,25	675,48

	Oppervlak	Art. Nr.	excl. BTW	incl. BTW
Metris M71 ééngreeps keukenmengkraan 320 met uittrekbare vuistdouche,1 straalsoort	chroom rvs look	14821000 14821800	433,25 563,95	524,23 682,38



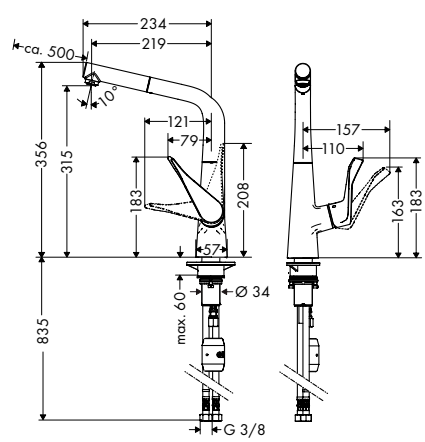

- draaibereik uitloop 110° / 150°
- laminaire straal
- MagFit magnetische douchehouder
- max. waterdoorstroom bij 3 bar: 10 l/min
- keramisch kardoes
- eenvoudige montage dankzij de G ⅜ flexibele aansluitslangen
- aanzienlijk minder spatten door de zachte start van de waterstroom

Alternatieve producten

· **Metris M71** ééngreeps keukenmengkraan 320 met uittrekbare uitloop	chroom	14781000	456,20	552,00

Maten bij maattekeningen worden aangeduid in mm. Prijs- en modelwijzigingen voorbehouden.

*Check van tevoren of dit product in de Special Finish van uw keuze beschikbaar is.

	Oppervlak	Art. Nr.	excl. BTW	incl. BTW

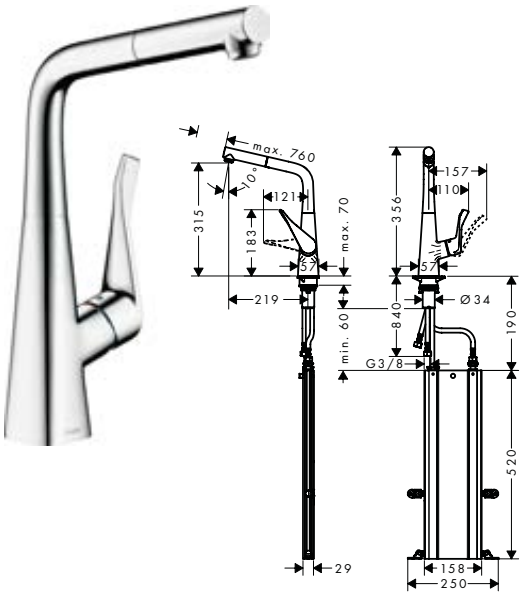

Metris M71 ééngreeps keukenmengkraan 320 met uittrekbare uitloop en sBox

- Bestaat verder uit: 1-greepskeukenmengkraan, Slangbox
- draaibereik uitloop 110° / 150°
- laminaire straal
- MagFit magnetische douchehouder
- max. waterdoorstroom bij 3 bar: 10 l/min
- keramisch kardoes
- eenvoudige montage dankzij de G ⅜ flexibele aansluitslangen
- met sBox voor vrije en soepele geleiding van de slang
- Uittreklengte tot 76 cm
- aanzienlijk minder spatten door de zachte start van de waterstroom

	Oppervlak	Art. Nr.	excl. BTW	incl. BTW
	chroom	73812000	512,80	620,49
	rvs look	73812800	646,35	782,08

Pull-out · Comfort Zone · sBox Kitchen

Alternatieve producten

· **Metris M71** ééngreeps keukenmengkraan 320 met uittrekbare uitloop en sBox	chroom	73828000	512,80	620,49

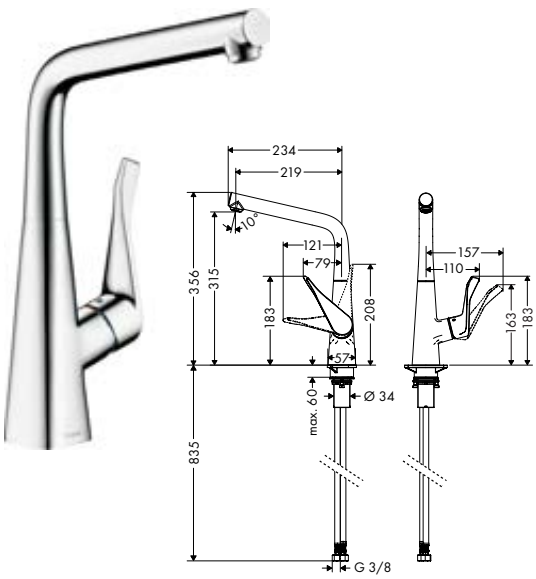

Metris M71 ééngreeps keukenmengkraan 320

- draaibereik uitloop 110°, 150° of 360°, instelbaar in 3 standen
- laminaire straal
- max. waterdoorstroom bij 3 bar: 12 l/min
- keramisch kardoes
- eenvoudige montage dankzij de G ⅜ flexibele aansluitslangen
- aanzienlijk minder spatten door de zachte start van de waterstroom

	chroom	14822000	371,30	449,27
	rvs look	14822800	482,80	584,19

Comfort Zone

Alternatieve producten

· **Metris M71** ééngreeps keukenmengkraan 320	chroom	14782000	386,00	467,06
· **Metris M71** ééngreeps keukenmengkraan 320 voor plaatsing voor raam	chroom	14823000	447,20	541,11

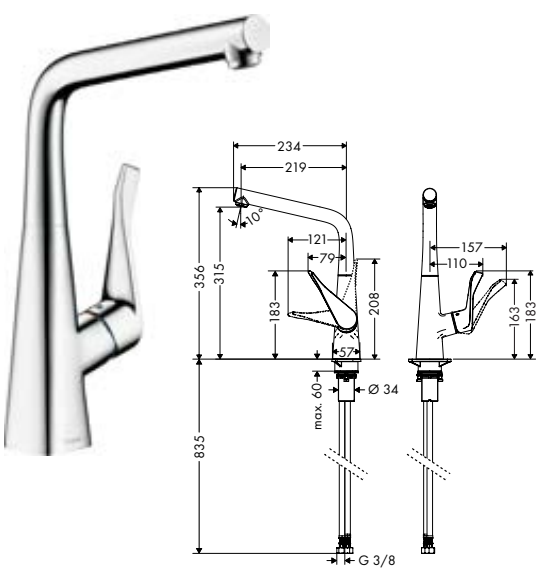

Metris M71 ééngreeps keukenmengkraan 320 voor plaatsing voor raam

- draaibereik uitloop 110°, 150° of 360°, instelbaar in 3 standen
- geschikt voor montage voor een venster, omklapbaar
- laminaire straal
- max. waterdoorstroom bij 3 bar: 12 l/min
- keramisch kardoes
- eenvoudige montage dankzij de G ⅜ flexibele aansluitslangen
- aanzienlijk minder spatten door de zachte start van de waterstroom

	chroom	14823000	447,20	541,11

Comfort Zone · Tilt Function

Alternatieve producten

· **Metris M71** ééngreeps keukenmengkraan 320	chroom	14822000	371,30	449,27
	rvs look	14822800	482,80	584,18

Maten bij maattekeningen worden aangeduid in mm. Prijs- en modelwijzigingen voorbehouden.

*Check van tevoren of dit product in de Special Finish van uw keuze beschikbaar is.

	Oppervlak	Art. Nr.	excl. BTW	incl. BTW
Metris M71 ééngreeps keukenmengkraan 320 met stopkraan voor vaatwasser	chroom	14888000	511,60	619,04

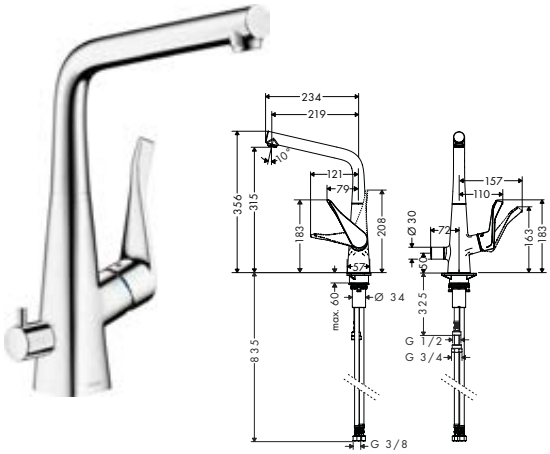

- draaibereik uitloop 110°, 150° of 360°, instelbaar in 3 standen
- laminaire straal
- met stopkraan voor vaatwasser
- max. waterdoorstroom bij 3 bar: 13 l/min
- keramisch kardoes
- eenvoudige montage dankzij de G ⅜ flexibele aansluitslangen
- aanzienlijk minder spatten door de zachte start van de waterstroom

Comfort Zone

Talis Select M51

Talis Select M51 M5117-H300 ééngreeps keukenmengkraan met uittrekbare vuistdouche	chroom	72823000	535,90	648,44
	rvs look	72823800	697,15	843,55

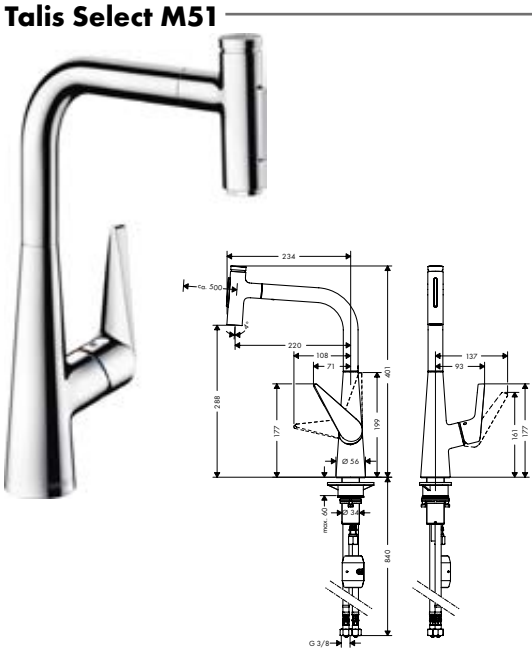

- draaibereik uitloop 110° / 150°
- laminaire straal, douchestraal
- douchestraal is vast te zetten, wisseling van straal door eén druk op de knop en straal wordt uitgezet door het sluiten van de greep.
- Select-knop Select knop voor comfortabel aan- en uitzetten van de kraan tijdens gebruik
- MagFit magnetische douchehouder
- max. waterdoorstroom bij 3 bar: 8 l/min
- keramisch kardoes
- eenvoudige montage dankzij de G ⅜ flexibele aansluitslangen

Select · Pull-out · Comfort Zone · Quick Clean

Talis Select M51 ééngreeps keukenmengkraan 300 met uittrekbare vuistdouche en sBox, 2 straalsoorten	chroom	73867000	593,10	717,65



- Bestaat verder uit: 1-greepskeukenmengkraan, Slangbox
- draaibereik uitloop 110° / 150°
- laminaire straal, douchestraal
- douchestraal is vast te zetten, wisseling van straal door eén druk op de knop en straal wordt uitgezet door het sluiten van de greep.
- Select-knop Select knop voor comfortabel aan- en uitzetten van de kraan tijdens gebruik
- MagFit magnetische douchehouder
- max. waterdoorstroom bij 3 bar: 8 l/min
- keramisch kardoes
- eenvoudige montage dankzij de G ⅜ flexibele aansluitslangen
- met sBox voor vrije en soepele geleiding van de slang
- Uittreklengte tot 76 cm

Select · Pull-out · Comfort Zone · sBox Kitchen · Quick Clean

Alternatieve producten

· **Talis Select M51** ééngreeps keukenmengkraan 300 met uittrekbare uitloop en sBox	chroom	73853000	591,25	715,41

Maten bij maattekeningen worden aangeduid in mm. Prijs- en modelwijzigingen voorbehouden.

*Check van tevoren of dit product in de Special Finish van uw keuze beschikbaar is.

	Oppervlak	Art. Nr.	excl. BTW	incl. BTW

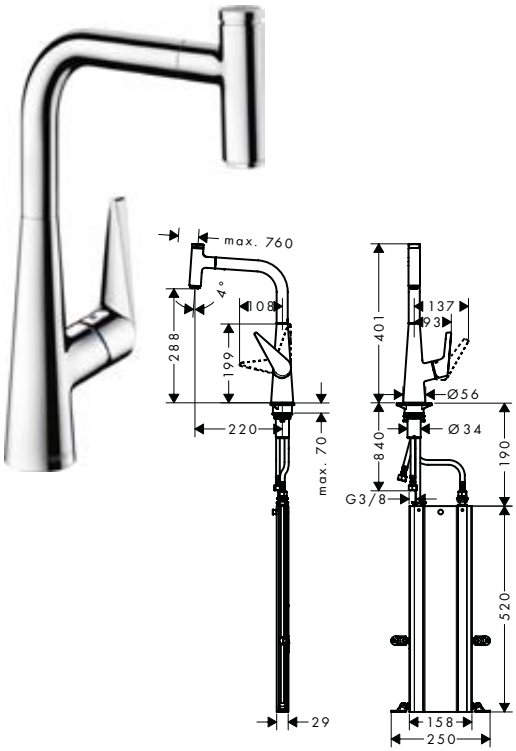

Talis Select M51 ééngreeps keukenmengkraan 300 met uittrekbare uitloop en sBox

chroom	73853000	591,25	715,41

Select · Pull-out · AirPower · Comfort Zone · sBox Kitchen · Quick Clean

- Bestaat verder uit: 1-greepskeukenmengkraan, Slangbox
- draaibereik uitloop 110° / 150°
- normale straal
- Select-knop Select knop voor comfortabel aan- en uitzetten van de kraan tijdens gebruik
- MagFit magnetische douchehouder
- max. waterdoorstroom bij 3 bar: 8 l/min
- keramisch kardoes
- eenvoudige montage dankzij de G ⅜ flexibele aansluitslangen
- met sBox voor vrije en soepele geleiding van de slang
- Uittreklengte tot 76 cm

Alternatieve producten

· **Talis Select M51** ééngreeps keukenmengkraan 300 met uittrekbare vuistdouche en sBox, 2 straalsoorten	chroom	73867000	593,10	717,65



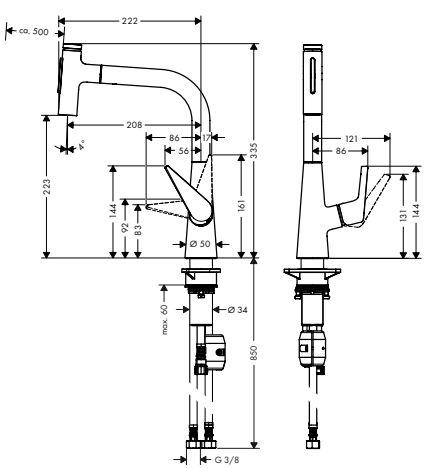

Talis Select M51 M5117-H220 ééngreeps keukenmengkraan met uittrekbare vuistdouche

chroom	72824000	475,95	575,90
rvs look	72824800	618,15	747,96

Select · Pull-out · Comfort Zone · Quick Clean

- draaibereik uitloop 110° / 150°
- laminaire straal, douchestraal
- douchestraal is vast te zetten, wisseling van straal door eén druk op de knop en straal wordt uitgezet door het sluiten van de greep.
- Select-knop Select knop voor comfortabel aan- en uitzetten van de kraan tijdens gebruik
- MagFit magnetische douchehouder
- max. waterdoorstroom bij 3 bar: 7,3 l/min
- duurzaam keramisch kardoes
- eenvoudige montage dankzij de G ⅜ flexibele aansluitslangen

Alternatieve producten

· **Talis Select M51** ééngreeps keukenmengkraan 160 met uittrekbare uitloop	rvs look	72822800	575,85	696,78

Maten bij maattekeningen worden aangeduid in mm. Prijs- en modelwijzigingen voorbehouden.

*Check van tevoren of dit product in de Special Finish van uw keuze beschikbaar is.

	Oppervlak	Art. Nr.	excl. BTW	incl. BTW

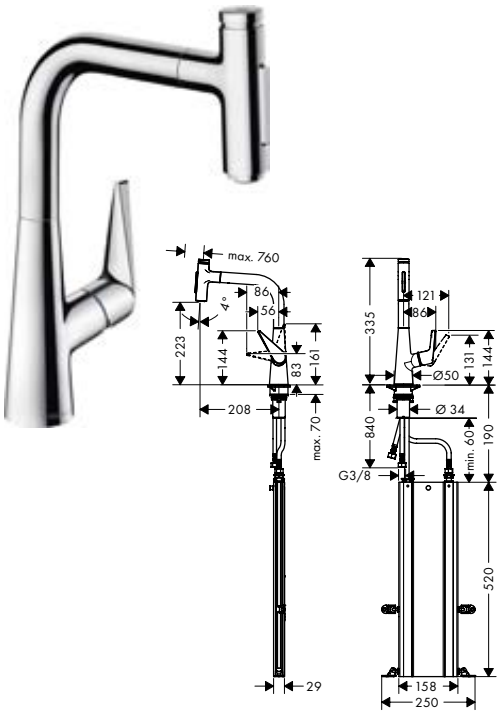

Talis Select M51 ééngreeps keukenmengkraan 220 met uittrekbare vuistdouche en sBox, 2 straalsoorten

chroom | 73868000 | 536,25 | 648,86

Select · Pull-out · Comfort Zone · sBox Kitchen · Quick Clean

- Bestaat verder uit: 1-greepskeukenmengkraan, Slangbox
- draaibereik uitloop 110° / 150°
- laminaire straal, douchestraal
- douchestraal is vast te zetten, wisseling van straal door eén druk op de knop en straal wordt uitgezet door het sluiten van de greep.
- Select-knop Select knop voor comfortabel aan- en uitzetten van de kraan tijdens gebruik
- MagFit magnetische douchehouder
- max. waterdoorstroom bij 3 bar: 8 l/min
- duurzaam keramisch kardoes
- eenvoudige montage dankzij de G ⅜ flexibele aansluitslangen
- met sBox voor vrije en soepele geleiding van de slang
- Uittreklengte tot 76 cm

Alternatieve producten

- **Talis Select M51** ééngreeps keukenmengkraan 220 met uittrekbare uitloop en sBox — chroom | 73852000 | 532,55 | 644,39



Talis Select M51 ééngreeps keukenmengkraan 160 met uittrekbare uitloop

rvs look | 72822800 | 575,85 | 696,78

Select · Pull-out · AirPower · Comfort Zone · Quick Clean

- draaibereik uitloop 110° / 150°
- normale straal
- Select-knop Select knop voor comfortabel aan- en uitzetten van de kraan tijdens gebruik
- MagFit magnetische douchehouder
- max. waterdoorstroom bij 3 bar: 8 l/min
- duurzaam keramisch kardoes
- eenvoudige montage dankzij de G ⅜ flexibele aansluitslangen

Alternatieve producten

- **Talis Select M51** M5117-H220 ééngreeps keukenmengkraan met uittrekbare vuistdouche — chroom | 72824000 | 475,95 | 575,90; rvs look | 72824800 | 618,15 | 747,96

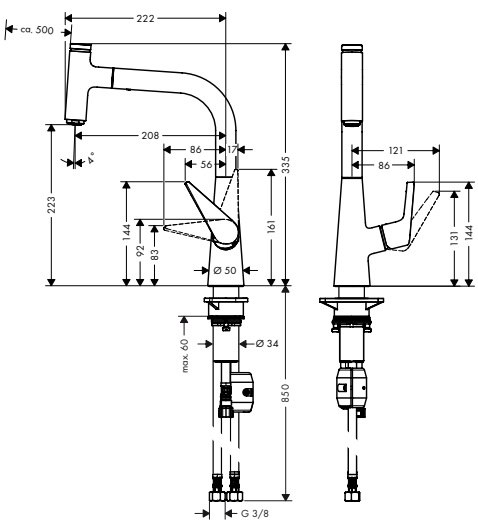

Maten bij maattekeningen worden aangeduid in mm. Prijs- en modelwijzigingen voorbehouden.

*Check van tevoren of dit product in de Special Finish van uw keuze beschikbaar is.

	Oppervlak	Art. Nr.	excl. BTW	incl. BTW



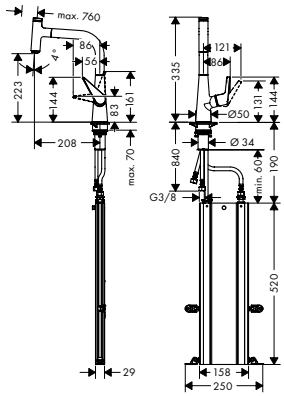

Talis Select M51 ééngreeps keukenmengkraan 220 met uittrekbare uitloop en sBox

chroom — 73852000 — 532,55 — 644,39

Select · Pull-out · AirPower · Comfort Zone · sBox Kitchen · Quick Clean

- Bestaat verder uit: 1-greepskeukenmengkraan, Slangbox
- draaibereik uitloop 110° / 150°
- normale straal
- Select-knop Select knop voor comfortabel aan- en uitzetten van de kraan tijdens gebruik
- MagFit magnetische douchehouder
- max. waterdoorstroom bij 3 bar: 20 l/min
- duurzaam keramisch kardoes
- eenvoudige montage dankzij de G ⅜ flexibele aansluitslangen
- met sBox voor vrije en soepele geleiding van de slang
- Uittreklengte tot 76 cm

Alternatieve producten

- **Talis Select M51** ééngreeps keukenmengkraan 220 met uittrekbare vuistdouche en sBox, 2 straalsoorten — chroom — 73868000 — 536,25 — 648,86

Talis M51



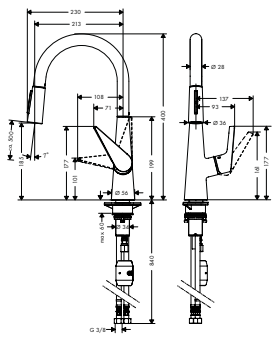

Talis M51 ééngreeps keukenmengkraan 200 met uittrekbare vuistdouche, 2 straalsoorten

chroom — 72813000 — 409,70 — 495,74
rvs look — 72813800 — 532,35 — 644,14

Pull-out · Comfort Zone · Quick Clean

- draaibereik uitloop 110° / 150°
- laminaire straal, douchestraal
- douchestraal kan vastgezet worden, opnieuw normale straal door druk op de knop
- MagFit magnetische douchehouder
- max. waterdoorstroom bij 3 bar: 9 l/min
- keramisch kardoes
- eenvoudige montage dankzij de G ⅜ flexibele aansluitslangen

Alternatieve producten

- **Talis M51** ééngreeps keukenmengkraan 200 met uittrekbare vuistdouche, 2 straalsoorten — chroom — 72817000 — 429,00 — 519,09



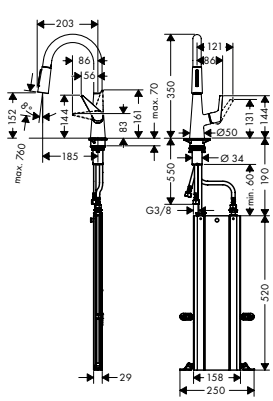

Talis M51 ééngreeps keukenmengkraan 160 met uittrekbare vuistdouche en sBox, 2 straalsoorten

rvs look — 73850800 — 554,35 — 670,76

Pull-out · Comfort Zone · sBox Kitchen · Quick Clean

- Bestaat verder uit: 1-greepskeukenmengkraan, Slangbox
- draaibereik uitloop 110° / 150°
- laminaire straal, douchestraal
- douchestraal kan vastgezet worden, opnieuw normale straal door druk op de knop
- MagFit magnetische douchehouder
- max. waterdoorstroom bij 3 bar: 9 l/min
- duurzaam keramisch kardoes
- eenvoudige montage dankzij de G ⅜ flexibele aansluitslangen
- met sBox voor vrije en soepele geleiding van de slang
- Uittreklengte tot 76 cm

Maten bij maattekeningen worden aangeduid in mm. Prijs- en modelwijzigingen voorbehouden.

*Check van tevoren of dit product in de Special Finish van uw keuze beschikbaar is.

	Oppervlak	Art. Nr.	excl. BTW	incl. BTW



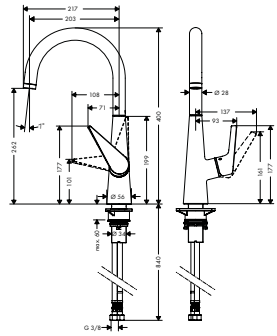

Talis M51 ééngreeps keukenmengkraan 260

- draaibereik uitloop 110°, 150° of 360°, instelbaar in 3 standen
- normale straal
- max. waterdoorstroom bij 3 bar: 10 l/min
- keramisch kardoes
- eenvoudige montage dankzij de G ⅜ flexibele aansluitslangen

	chroom	72810000	291,35	352,53
	rvs look	72810800	378,85	458,41

Alternatieve producten

- **Talis M51** ééngreeps keukenmengkraan 260

chroom	72816000	298,70	361,43



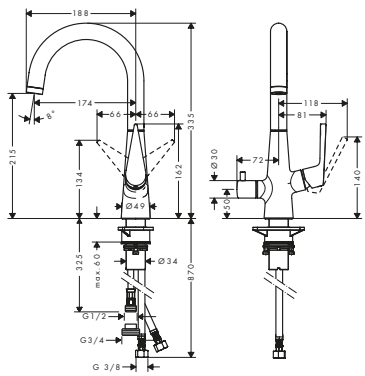

Talis M51 ééngreeps keukenmengkraan 220 met stopkraan voor vaatwasser

- draaibereik uitloop 110°, 150° of 360°, instelbaar in 3 standen
- normale straal
- met stopkraan voor vaatwasser
- max. waterdoorstroom bij 3 bar: 10 l/min
- duurzaam keramisch kardoes
- eenvoudige montage dankzij de G ⅜ flexibele aansluitslangen

chroom	72811000	341,05	412,67

Talis M52



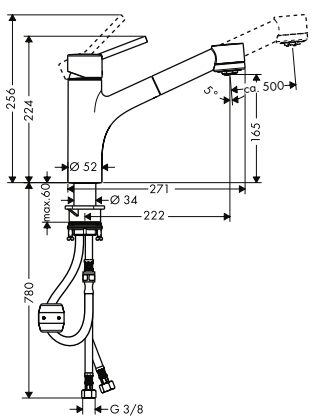

Talis M52 ééngreeps keukenmengkraan 170 met uittrekbare vuistdouche, 2 straalsoorten

- Bestaat verder uit: 1-greepskeukenmengkraan
- draaibereik uitloop 150°
- normale straal, douchestraal
- douchestraal kan vastgezet worden, resetten straal automatisch door sluiten van de kraan
- max. waterdoorstroom bij 3 bar: 10 l/min
- keramisch kardoes
- eenvoudige montage dankzij de G ⅜ flexibele aansluitslangen

chroom	32841000	350,70	424,35

Alternatieve producten

- **Talis M52** ééngreeps keukenmengkraan 170 met uittrekbare vuistdouche, 2 straalsoorten

chroom	32845000	383,00	463,43

Maten bij maattekeningen worden aangeduid in mm. Prijs- en modelwijzigingen voorbehouden.

*Check van tevoren of dit product in de Special Finish van uw keuze beschikbaar is.

	Oppervlak	Art. Nr.	excl. BTW	incl. BTW



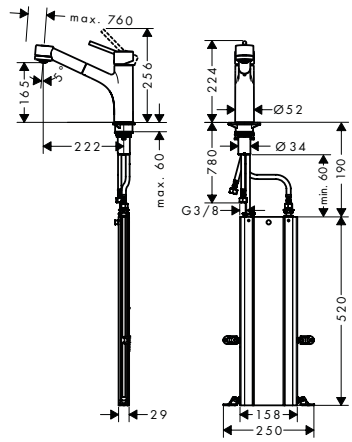

Talis M52 ééngreeps keukenmengkraan 170 met uittrekbare vuistdouche en sBox, 2 straalsoorten

- Bestaat verder uit: 1-greepskeukenmengkraan, Slangbox
- draaibereik uitloop 150°
- normale straal, douchestraal
- douchestraal kan vastgezet worden, resetten straal automatisch door sluiten van de kraan
- max. waterdoorstroom bij 3 bar: 10 l/min
- keramisch kardoes
- eenvoudige montage dankzij de G ⅜ flexibele aansluitslangen
- met sBox voor vrije en soepele geleiding van de slang
- Uittreklengte tot 76 cm

rvs look	73860800	573,30	693,69

Pull-out · AirPower · Comfort Zone · sBox Kitchen · Quick Clean



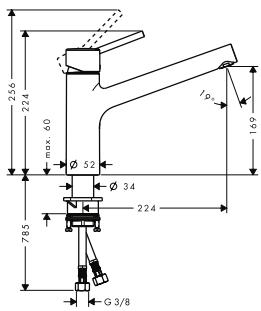

Talis M52 ééngreeps keukenmengkraan 170

- draaibereik uitloop 150°
- normale straal
- max. waterdoorstroom bij 3 bar: 16 l/min
- keramisch kardoes
- eenvoudige montage dankzij de G ⅜ flexibele aansluitslangen

chroom	32851000	256,05	309,82

AirPower · Comfort Zone · Quick Clean

Talis M54



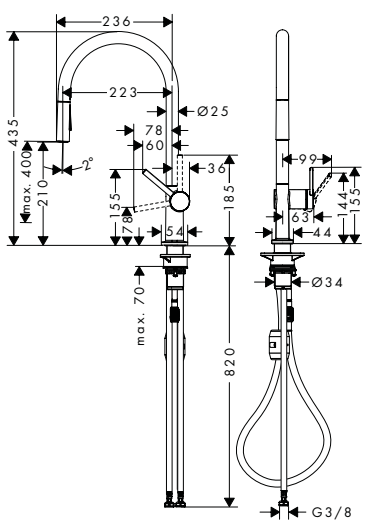

Talis M54 ééngreeps keukenmengkraan 210 met uitttrekbare vuistdouche, 2 straalsoorten

- draaibereik uitloop instelbaar in 4 standen: 60°, 110°, 150° or 360°
- laminaire straal, douchestraal
- douchestraal is vast te zetten, wisseling van straal door eén druk op de knop en straal wordt uitgezet door het sluiten van de greep.
- max. waterdoorstroom bij 3 bar: 8 l/min
- duurzaam keramisch kardoes
- eenvoudige montage dankzij de G ⅜ flexibele aansluitslangen

chroom	72800000	359,50	435,00
mat zwart	72800670	467,30	565,43
rvs look	72800800	467,30	565,43

Pull-out · Comfort Zone · Quick Clean

Alternatieve producten

chroom	72842000	346,45	419,20
mat zwart	72842670	450,40	544,98

- **Talis M54** ééngreeps keukenmengkraan 210 met uittrekbare vuistdouche, 2 straalsoorten

Maten bij maattekeningen worden aangeduid in mm. Prijs- en modelwijzigingen voorbehouden.

*Check van tevoren of dit product in de Special Finish van uw keuze beschikbaar is.

	Oppervlak	Art. Nr.	excl. BTW	incl. BTW
Talis M54 ééngreeps keukenmengkraan 210 met uittrekbare vuistdouche en sBox, 2 straalsoorten	chroom	72801000	419,40	507,47
	mat zwart	72801670	545,25	659,75
	rvs look	72801800	545,25	659,75



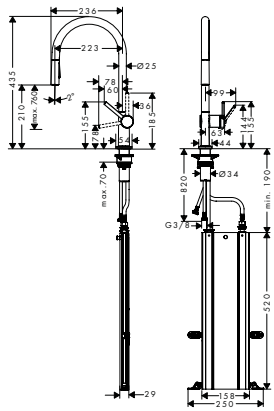

- Bestaat verder uit: 1-greepskeukenmengkraan, Slangbox
- draaibereik uitloop instelbaar in 4 standen: 60°, 110°, 150° or 360°
- laminaire straal, douchestraal
- douchestraal is vast te zetten, wisseling van straal door eén druk op de knop en straal wordt uitgezet door het sluiten van de greep.
- max. waterdoorstroom bij 3 bar: 7 l/min
- duurzaam keramisch kardoes
- eenvoudige montage dankzij de G ⅜ flexibele aansluitslangen
- met sBox voor vrije en soepele geleiding van de slang
- Uittreklengte tot 76 cm

	Oppervlak	Art. Nr.	excl. BTW	incl. BTW
Talis M54 ééngreeps keukenmengkraan 210 met uittrekbare uitloop	chroom	72802000	305,65	369,84
	mat zwart	72802670	397,95	481,52
	rvs look	72802800	397,95	481,52



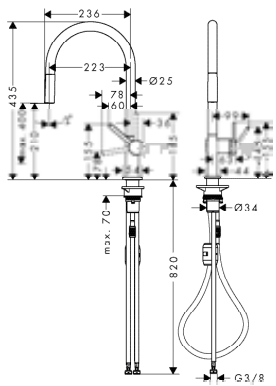

- draaibereik uitloop instelbaar in 4 standen: 60°, 110°, 150° or 360°
- normale straal
- max. waterdoorstroom bij 3 bar: 7 l/min
- duurzaam keramisch kardoes
- eenvoudige montage dankzij de G ⅜ flexibele aansluitslangen

	Oppervlak	Art. Nr.	excl. BTW	incl. BTW
Talis M54 ééngreeps keukenmengkraan 210 met uittrekbare uitloop en sBox	chroom	72803000	365,50	442,26
	mat zwart	72803670	475,70	575,60
	rvs look	72803800	475,70	575,60



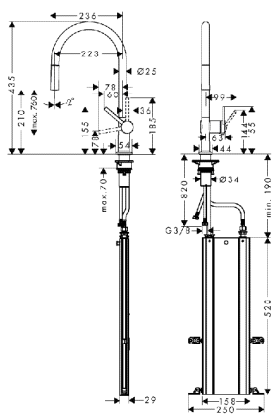

- Bestaat verder uit: 1-greepskeukenmengkraan, Slangbox
- draaibereik uitloop instelbaar in 4 standen: 60°, 110°, 150° or 360°
- normale straal
- max. waterdoorstroom bij 3 bar: 7 l/min
- duurzaam keramisch kardoes
- eenvoudige montage dankzij de G ⅜ flexibele aansluitslangen
- met sBox voor vrije en soepele geleiding van de slang
- Uittreklengte tot 76 cm

Maten bij maattekeningen worden aangeduid in mm. Prijs- en modelwijzigingen voorbehouden.

*Check van tevoren of dit product in de Special Finish van uw keuze beschikbaar is.

	Oppervlak	Art. Nr.	excl. BTW	incl. BTW
Talis M54 ééngreeps keukenmengkraan 220	chroom	72804000	245,65	297,24
	mat zwart	72804670	320,05	387,26
	rvs look	72804800	320,05	387,26

- draaibereik uitloop instelbaar in 4 standen: 60°, 110°, 150° or 360°
- laminaire straal
- max. waterdoorstroom bij 3 bar: 9 l/min
- duurzaam keramisch kardoes
- eenvoudige montage dankzij de G ⅜ flexibele aansluitslangen
- boren van een kraangat Ø 35 vereist

Alternatieve producten

· **Talis M54** ééngreeps keukenmengkraan 220	chroom	72843000	236,80	286,53
	mat zwart	72843670	307,80	372,44

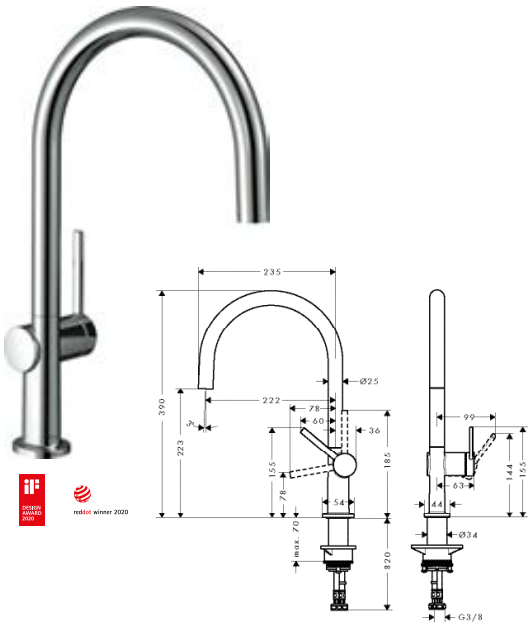

Talis M54 ééngreeps keukenmengkraan 220 met stopkraan voor vaatwasser	chroom	72805000	288,75	349,39
	mat zwart	72805670	375,35	454,17
	rvs look	72805800	375,35	454,17

- draaibereik uitloop instelbaar in 4 standen: 60°, 110°, 150° or 360°
- laminaire straal
- met stopkraan voor vaatwasser
- max. waterdoorstroom bij 3 bar: 9 l/min
- duurzaam keramisch kardoes
- eenvoudige montage dankzij de G ⅜ flexibele aansluitslangen
- boren van een kraangat Ø 35 vereist

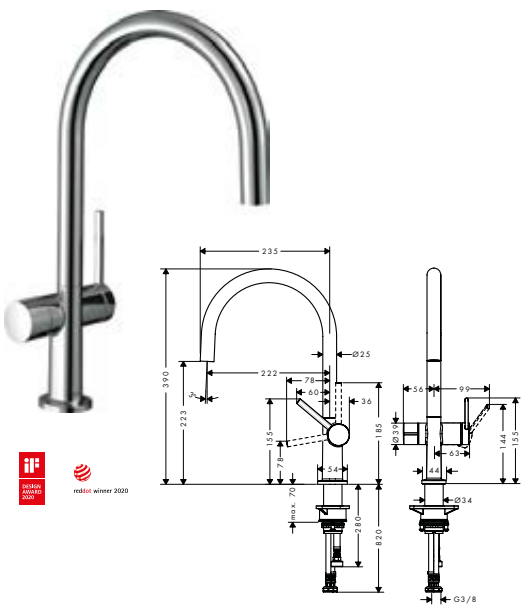

Talis M54 ééngreeps keukenmengkraan U 220	chroom	72806000	215,75	261,06
	mat zwart	72806670	280,45	339,34
	rvs look	72806800	280,45	339,34

- draaibereik uitloop instelbaar in 4 standen: 60°, 110°, 150° or 360°
- laminaire straal
- max. waterdoorstroom bij 3 bar: 9 l/min
- duurzaam keramisch kardoes
- eenvoudige montage dankzij de G ⅜ flexibele aansluitslangen

Alternatieve producten

· **Talis M54** ééngreeps keukenmengkraan U 220	chroom	72844000	207,90	251,56
	mat zwart	72844670	270,30	327,06

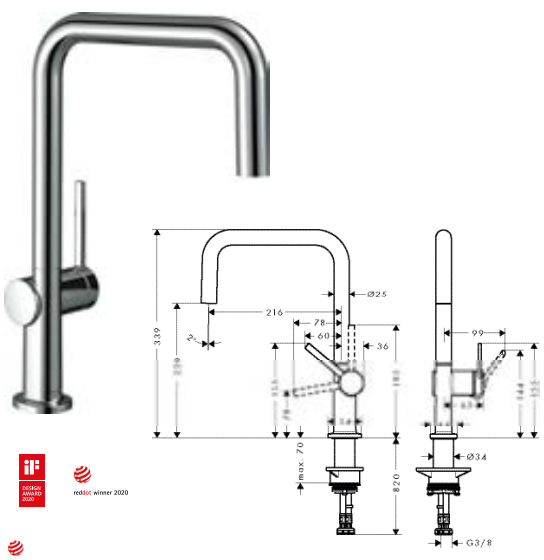

Maten bij maattekeningen worden aangeduid in mm. Prijs- en modelwijzigingen voorbehouden.

*Check van tevoren of dit product in de Special Finish van uw keuze beschikbaar is.

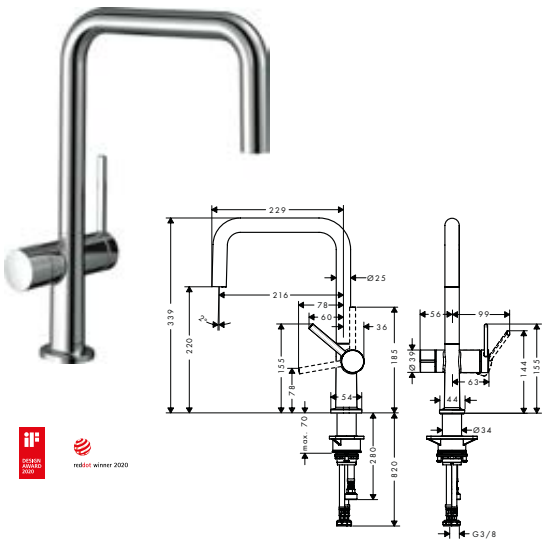

Talis M54 ééngreeps keukenmengkraan U 220 met stopkraan voor vaatwasser

- draaibereik uitloop instelbaar in 4 standen: 60°, 110°, 150° or 360°
- laminaire straal
- met stopkraan voor vaatwasser
- max. waterdoorstroom bij 3 bar: 8 l/min
- duurzaam keramisch kardoes
- eenvoudige montage dankzij de G ⅜ flexibele aansluitslangen
- boren van een kraangat Ø 35 vereist

Oppervlak	Art. Nr.	excl. BTW	incl. BTW
chroom	72807000	259,85	314,42
mat zwart	72807670	337,85	408,80
rvs look	72807800	337,85	408,80

Comfort Zone · Quick Clean

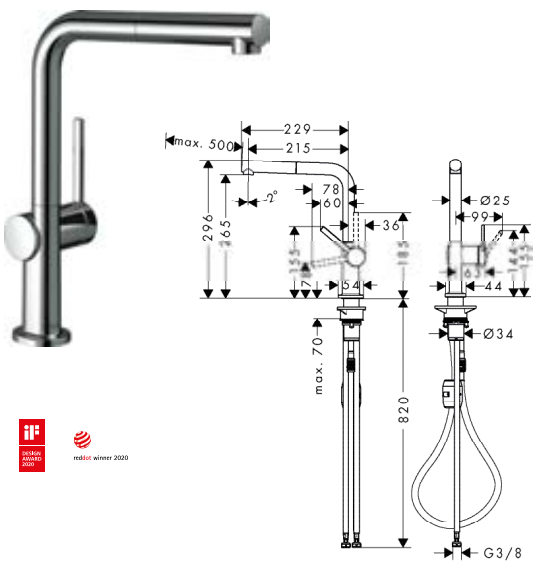

Talis M54 ééngreeps keukenmengkraan 270 met uittrekbare uitloop

- draaibereik uitloop instelbaar in 4 standen: 60°, 110°, 150° or 360°
- laminaire straal
- max. waterdoorstroom bij 3 bar: 8 l/min
- duurzaam keramisch kardoes
- eenvoudige montage dankzij de G ⅜ flexibele aansluitslangen

chroom	72808000	245,65	297,24
mat zwart	72808670	320,05	387,26
rvs look	72808800	320,05	387,26

Pull-out · Comfort Zone · Quick Clean

Alternatieve producten

· **Talis M54** ééngreeps keukenmengkraan 270 met uittrekbare uitloop			
chroom	72845000	236,80	286,53
mat zwart	72845670	307,80	372,44

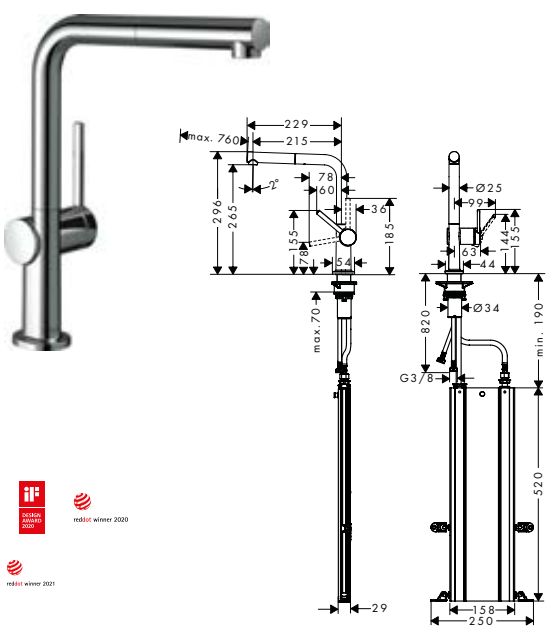

Talis M54 ééngreeps keukenmengkraan 270 met uittrekbare uitloop en sBox

- Bestaat verder uit: 1-greepskeukenmengkraan, Slangbox
- draaibereik uitloop instelbaar in 4 standen: 60°, 110°, 150° or 360°
- laminaire straal
- max. waterdoorstroom bij 3 bar: 7 l/min
- duurzaam keramisch kardoes
- eenvoudige montage dankzij de G ⅜ flexibele aansluitslangen
- met sBox voor vrije en soepele geleiding van de slang
- Uittreklengte tot 76 cm

chroom	72809000	305,65	369,84
mat zwart	72809670	397,95	481,52
rvs look	72809800	397,95	481,52

Pull-out · Comfort Zone · sBox Kitchen · Quick Clean

Maten bij maattekeningen worden aangeduid in mm. Prijs- en modelwijzigingen voorbehouden.

*Check van tevoren of dit product in de Special Finish van uw keuze beschikbaar is.

	Oppervlak	Art. Nr.	excl. BTW	incl. BTW
Talis M54 ééngreeps keukenmengkraan 270	chroom	72840000	209,75	253,80
	mat zwart	72840670	273,30	330,69
	rvs look	72840800	273,30	330,69

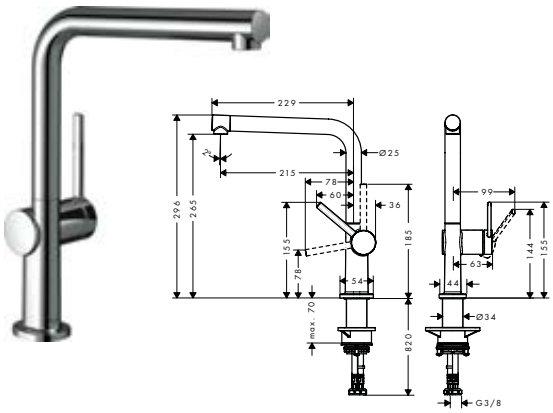

- draaibereik uitloop instelbaar in 4 standen: 60°, 110°, 150° or 360°
- laminaire straal
- max. waterdoorstroom bij 3 bar: 8,4 l/min
- duurzaam keramisch kardoes
- eenvoudige montage dankzij de G ⅜ flexibele aansluitslangen
- boren van een kraangat Ø 35 vereist

Comfort Zone · Quick Clean

Talis M54 ééngreeps keukenmengkraan 270 met stopkraan voor vaatwasser	chroom	72827000	259,85	314,42
	mat zwart	72827670	337,85	408,80
	rvs look	72827800	337,85	408,80

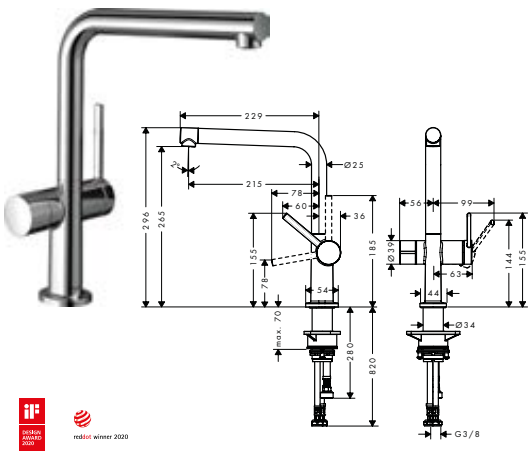

- draaibereik uitloop instelbaar in 4 standen: 60°, 110°, 150° or 360°
- laminaire straal
- met stopkraan voor vaatwasser
- max. waterdoorstroom bij 3 bar: 8 l/min
- duurzaam keramisch kardoes
- eenvoudige montage dankzij de G ⅜ flexibele aansluitslangen
- boren van een kraangat Ø 35 vereist

Comfort Zone · Quick Clean

Focus M41

Focus M41 ééngreeps keukenmengkraan 240 met uittrekbare vuistdouche, 2 straalsoorten	chroom	31815000	284,15	343,82
	mat zwart	31815670	394,90	477,83
	rvs look	31815800	369,60	447,22

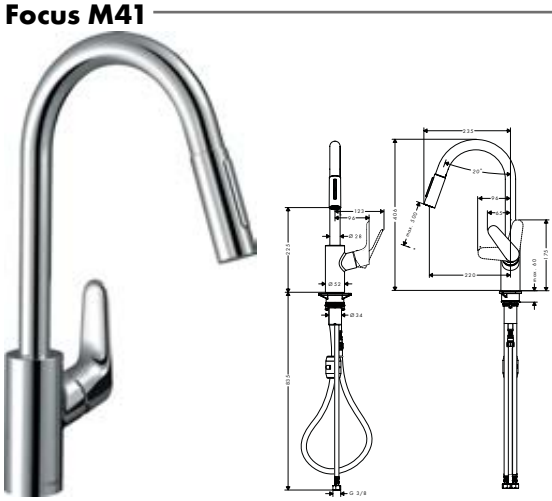

- draaibereik uitloop 110° / 150°
- laminaire straal, douchestraal
- douchestraal is vast te zetten, wisseling van straal door eén druk op de knop en straal wordt uitgezet door het sluiten van de greep.
- MagFit magnetische douchehouder
- max. waterdoorstroom bij 3 bar: 10 l/min
- keramisch kardoes
- eenvoudige montage dankzij de G ⅜ flexibele aansluitslangen

Pull-out · Comfort Zone · Quick Clean

Alternatieve producten

· **Focus M41** ééngreeps keukenmengkraan 240 met uittrekbare vuistdouche, 2 straalsoorten	chroom	31833000	294,40	356,22

Maten bij maattekeningen worden aangeduid in mm. Prijs- en modelwijzigingen voorbehouden.

*Check van tevoren of dit product in de Special Finish van uw keuze beschikbaar is.

	Oppervlak	Art. Nr.	excl. BTW	incl. BTW
Focus M41 ééngreeps keukenmengkraan 240 met uittrekbare vuistdouche en sBox, 2 straalsoorten	chroom	73880000	365,65	442,44
	rvs look	73880800	454,95	550,49
	Pull-out · Comfort Zone · sBox Kitchen · Quick Clean			



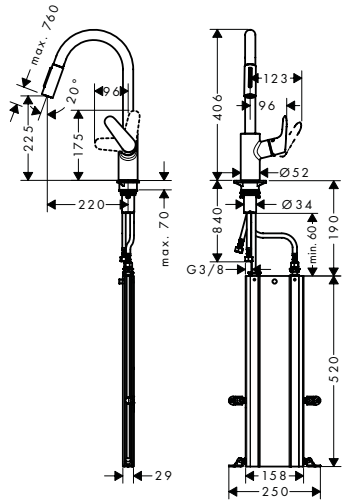

- Bestaat verder uit: 1-greepskeukenmengkraan, Slangbox
- draaibereik uitloop 110° / 150°
- laminaire straal, douchestraal
- douchestraal kan vastgezet worden, opnieuw normale straal door druk op de knop
- MagFit magnetische douchehouder
- max. waterdoorstroom bij 3 bar: 10 l/min
- keramisch kardoes
- eenvoudige montage dankzij de G ⅜ flexibele aansluitslangen
- met sBox voor vrije en soepele geleiding van de slang
- Uittreklengte tot 76 cm

Alternatieve producten

· **Focus M41** ééngreeps keukenmengkraan 240 met uittrekbare vuistdouche en sBox, 2 straalsoorten	chroom	73895000	365,65	442,44

Focus M41 ééngreeps keukenmengkraan 280	chroom	31817000	224,15	271,22
	mat zwart	31817670	304,60	368,57
	rvs look	31817800	291,65	352,90
	AirPower · Comfort Zone			



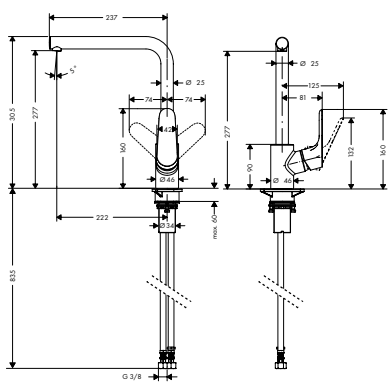

- draaibereik uitloop 110°, 150° of 360°, instelbaar in 3 standen
- normale straal
- max. waterdoorstroom bij 3 bar: 12 l/min
- keramisch kardoes
- eenvoudige montage dankzij de G ⅜ flexibele aansluitslangen

Alternatieve producten

· **Focus M41** ééngreeps keukenmengkraan 280	chroom	31827000	227,00	274,67

Focus M41 ééngreeps keukenmengkraan 260	chroom	31820000	197,35	238,79
	mat zwart	31820670	265,65	321,44
	rvs look	31820800	254,05	307,40
	AirPower · Comfort Zone · Quick Clean			



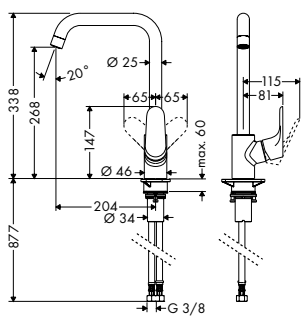

- draaibereik uitloop 110°, 150° of 360°, instelbaar in 3 standen
- normale straal
- max. waterdoorstroom bij 3 bar: 12 l/min
- keramisch kardoes
- eenvoudige montage dankzij de G ⅜ flexibele aansluitslangen

Alternatieve producten

· **Focus M41** ééngreeps keukenmengkraan 260	chroom	31821000	197,35	238,79
	rvs look	31821800	254,05	307,40

Maten bij maattekeningen worden aangeduid in mm. Prijs- en modelwijzigingen voorbehouden.

*Check van tevoren of dit product in de Special Finish van uw keuze beschikbaar is.

	Oppervlak	Art. Nr.	excl. BTW	incl. BTW
Focus M41 ééngreeps keukenmengkraan 160	chroom	31806000	126,00	152,46
	rvs look	31806800	170,70	206,55



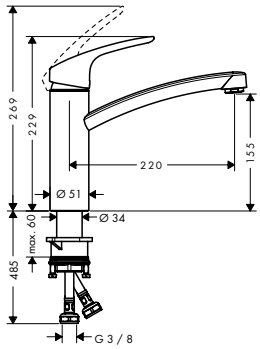

AirPower · Comfort Zone · Quick Clean

- draaibereik uitloop 360°
- normale straal
- max. waterdoorstroom bij 3 bar: 12 l/min
- keramisch kardoes
- eenvoudige montage dankzij de G ⅜ flexibele aansluitslangen

Alternatieve producten

· **Focus M41** ééngreeps keukenmengkraan 160 met CoolStart en EcoClick	chroom	31816000	130,85	158,33
· **Focus M41** ééngreeps keukenmengkraan 160	chroom	31826000	139,75	169,10

Focus M41 ééngreeps keukenmengkraan wandmontage	chroom	31825000	189,30	229,05



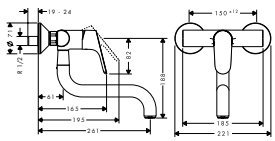

AirPower · Quick Clean

- draaibereik uitloop 180°
- normale straal
- hartafstand 150 mm ± 12 mm
- max. waterdoorstroom bij 3 bar: 12 l/min
- keramisch kardoes
- incl. s-koppelingen en rozetten

Focus M42

Focus M42 ééngreeps keukenmengkraan 220 met uittrekbare vuistdouche, 2 straalsoorten	chroom	71800000	337,35	408,19
	rvs look	71800800	438,45	530,52



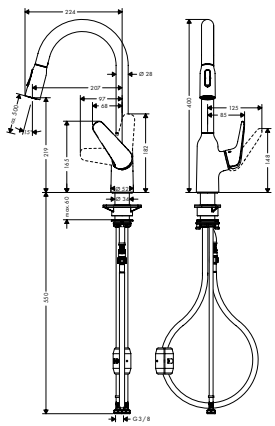

Pull-out · Comfort Zone · Quick Clean

- draaibereik uitloop 360°
- laminaire straal, douchestraal
- douchestraal is vast te zetten, wisseling van straal door eén druk op de knop en straal wordt uitgezet door het sluiten van de greep.
- MagFit magnetische douchehouder
- max. waterdoorstroom bij 3 bar: 8 l/min
- keramisch kardoes
- eenvoudige montage dankzij de G ⅜ flexibele aansluitslangen

Focus M42 ééngreeps keukenmengkraan 220 met uittrekbare vuistdouche en sBox, 2 straalsoorten	chroom	71820000	404,85	489,87
	rvs look	71820800	505,90	612,14



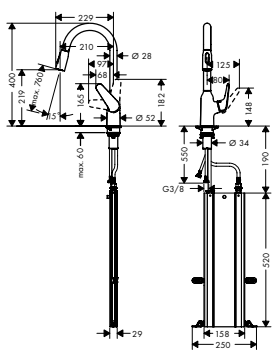

Pull-out · Comfort Zone · sBox Kitchen · Quick Clean

- Bestaat verder uit: 1-greepskeukenmengkraan, Slangbox
- draaibereik uitloop 360°
- laminaire straal, douchestraal
- douchestraal is vast te zetten, wisseling van straal door eén druk op de knop en straal wordt uitgezet door het sluiten van de greep.
- MagFit magnetische douchehouder
- max. waterdoorstroom bij 3 bar: 9 l/min
- keramisch kardoes
- eenvoudige montage dankzij de G ⅜ flexibele aansluitslangen
- met sBox voor vrije en soepele geleiding van de slang
- Uittreklengte tot 76 cm

Maten bij maattekeningen worden aangeduid in mm. Prijs- en modelwijzigingen voorbehouden.

*Check van tevoren of dit product in de Special Finish van uw keuze beschikbaar is.

	Oppervlak	Art. Nr.	excl. BTW	incl. BTW



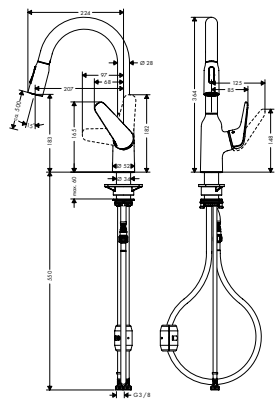

Focus M42 ééngreeps keukenmengkraan 180 met uittrekbare vuistdouche, 2 straalsoorten

- draaibereik uitloop 360°
- laminaire straal, douchestraal
- douchestraal is vast te zetten, wisseling van straal door eén druk op de knop en straal wordt uitgezet door het sluiten van de greep.
- MagFit magnetische douchehouder
- max. waterdoorstroom bij 3 bar: 8 l/min
- keramisch kardoes
- eenvoudige montage dankzij de G ⅜ flexibele aansluitslangen

	chroom	71801000	298,30	360,94
	rvs look	71801800	387,80	469,24

Pull-out · Comfort Zone · Quick Clean

Alternatieve producten

· **Focus M42** ééngreeps keukenmengkraan 180 met uittrekbare vuistdouche, 2 straalsoorten	chroom	71862000	286,85	347,09



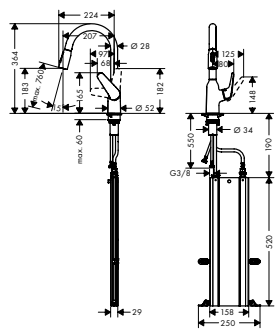

Focus M42 ééngreeps keukenmengkraan 180 met uittrekbare vuistdouche en sBox, 2 straalsoorten

- Bestaat verder uit: 1-greepskeukenmengkraan, Slangbox
- draaibereik uitloop 360°
- laminaire straal, douchestraal
- douchestraal is vast te zetten, wisseling van straal door eén druk op de knop en straal wordt uitgezet door het sluiten van de greep.
- MagFit magnetische douchehouder
- max. waterdoorstroom bij 3 bar: 9 l/min
- keramisch kardoes
- eenvoudige montage dankzij de G ⅜ flexibele aansluitslangen
- met sBox voor vrije en soepele geleiding van de slang
- Uittreklengte tot 76 cm

	chroom	71821000		
	rvs look	71821800	455,30	550,91

Pull-out · Comfort Zone · sBox Kitchen · Quick Clean



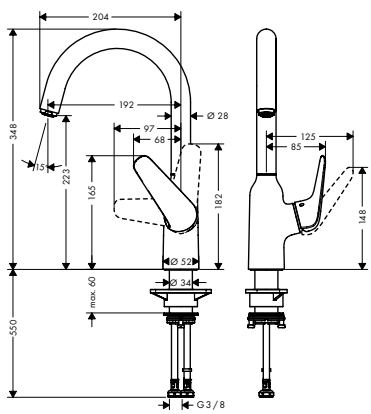

Focus M42 ééngreeps keukenmengkraan 220

- draaibereik uitloop 360°
- normale straal
- max. waterdoorstroom bij 3 bar: 10 l/min
- keramisch kardoes
- eenvoudige montage dankzij de G ⅜ flexibele aansluitslangen

	chroom	71802000	214,00	258,94
	rvs look	71802800	278,25	336,68

AirPower · Comfort Zone · Quick Clean

Maten bij maattekeningen worden aangeduid in mm. Prijs- en modelwijzigingen voorbehouden.

*Check van tevoren of dit product in de Special Finish van uw keuze beschikbaar is.

	Oppervlak	Art. Nr.	excl. BTW	incl. BTW
Focus M42 ééngreeps keukenmengkraan 220 met stopkraan voor vaatwasser	chroom	71803000	337,35	408,19



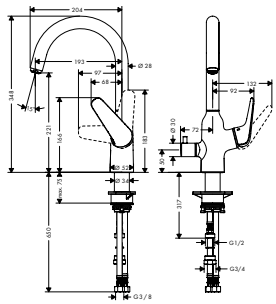

- draaibereik uitloop 110° of 360°, instelbaar in 2 standen
- normale straal
- met stopkraan voor vaatwasser
- max. waterdoorstroom bij 3 bar: 10 l/min
- keramisch kardoes
- eenvoudige montage dankzij de G ⅜ flexibele aansluitslangen

Focus M42 ééngreeps keukenmengkraan 120	chroom	71806000	149,70	181,14
	rvs look	71806800	194,65	235,53



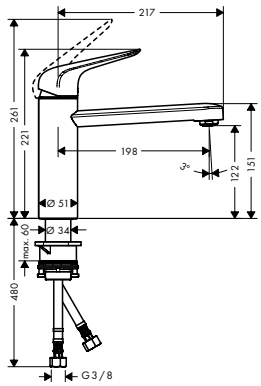

- draaibereik uitloop 360°
- normale straal
- max. waterdoorstroom bij 3 bar: 12 l/min
- keramisch kardoes
- eenvoudige montage dankzij de G ⅜ flexibele aansluitslangen

Alternatieve producten

· **Focus M42** ééngreeps keukenmengkraan 120 met CoolStart en EcoClick	chroom	71805000	155,70	188,40
· **Focus M42** ééngreeps keukenmengkraan 120 CoolStart	chroom	71864000	149,70	181,14

Focus M42 ééngreeps keukenmengkraan 120 voor montage voor raam	chroom	71807000	187,10	226,39



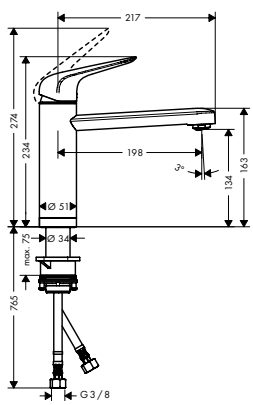

- draaibereik uitloop 360°
- geschikt voor montage voor een venster, omklapbaar
- normale straal
- max. waterdoorstroom bij 3 bar: 12 l/min
- keramisch kardoes
- eenvoudige montage dankzij de G ⅜ flexibele aansluitslangen

Focus M42 ééngreeps keukenmengkraan 180 met stopkraan voor vaatwasser	chroom	71813000	317,85	384,60



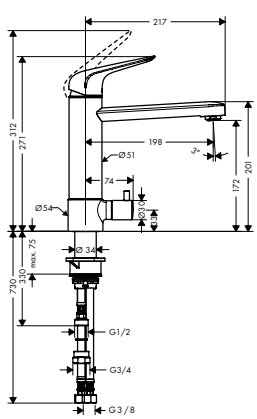

- draaibereik uitloop 120° of 360°, instelbaar in 2 standen
- normale straal
- met stopkraan voor vaatwasser
- max. waterdoorstroom bij 3 bar: 12 l/min
- keramisch kardoes
- eenvoudige montage dankzij de G ⅜ flexibele aansluitslangen

Maten bij maattekeningen worden aangeduid in mm. Prijs- en modelwijzigingen voorbehouden.

*Check van tevoren of dit product in de Special Finish van uw keuze beschikbaar is.



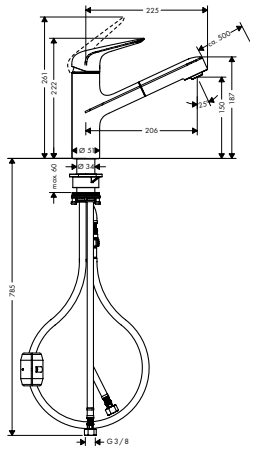

Focus M42 ééngreeps keukenmengkraan 150 met uittrekbare uitoop

- draaibereik uitloop met draaibare uitloop van 120° voor meer bewegingsvrijheid
- normale straal
- MagFit magnetische douchehouder
- max. waterdoorstroom bij 3 bar: 8 l/min
- keramisch kardoes
- eenvoudige montage dankzij de G ⅜ flexibele aansluitslangen

Oppervlak	Art. Nr.	excl. BTW	incl. BTW
chroom	71814000	214,00	258,94
rvs look	71814800	278,25	336,68

Pull-out · AirPower · Comfort Zone · Quick Clean

Alternatieve producten

· **Focus M42** ééngreeps keukenmengkraan 150 met uittrekbare uitloop Eco	chroom	71865000	214,00	258,94



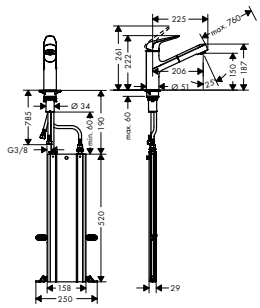

Focus M42 ééngreeps keukenmengkraan 150 met uittrekbare uitoop en sBox

- Bestaat verder uit: 1-greepskeukenmengkraan, Slangbox
- draaibereik uitloop met draaibare uitloop van 120° voor meer bewegingsvrijheid
- normale straal
- MagFit magnetische douchehouder
- max. waterdoorstroom bij 3 bar: 8 l/min
- keramisch kardoes
- eenvoudige montage dankzij de G ⅜ flexibele aansluitslangen
- met sBox voor vrije en soepele geleiding van de slang
- Uittreklengte tot 76 cm

chroom	71829000	281,55	340,68
rvs look	71829800	345,75	418,36

Pull-out · AirPower · Comfort Zone · sBox Kitchen · Quick Clean



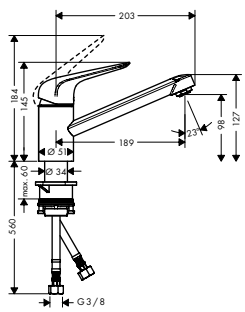

Focus M42 ééngreeps keukenmengkraan 100

- draaibereik uitloop 360°
- normale straal
- max. waterdoorstroom bij 3 bar: 12 l/min
- keramisch kardoes
- eenvoudige montage dankzij de G ⅜ flexibele aansluitslangen

chroom	71808000	124,60	150,77
rvs look	71808800	162,15	196,20

AirPower · Comfort Zone · Quick Clean

Alternatieve producten

· **Focus M42** ééngreeps keukenmengkraan 100 met CoolStart en EcoClick	chroom	71809000	124,60	150,77
· **Focus M42** ééngreeps keukenmengkraan 100 CoolStart	chroom	71866000	124,60	150,77

Maten bij maattekeningen worden aangeduid in mm. Prijs- en modelwijzigingen voorbehouden.

*Check van tevoren of dit product in de Special Finish van uw keuze beschikbaar is.

Zesis M33

		Oppervlak	Art. Nr.	excl. BTW	incl. BTW
NEW	**Zesis M33** ééngreeps keukenmengkraan 150 uittrekbare vuistdouche 2jet · draaibereik uitloop 150° · laminaire straal, douchestraal · douchestraal is vast te zetten, wisseling van straal door eén druk op de knop en straal wordt uitgezet door het sluiten van de greep. · max. waterdoorstroom bij 3 bar: 8,2 l/min · keramisch kardoes · eenvoudige montage dankzij de G ⅜ flexibele aansluitslangen	chroom mat zwart rvs look	74800000 74800670 74800800	171,20 235,40 224,70	207,15 284,83 271,89
	Alternatieve producten				
NEW	· **Zesis M33** ééngreeps keukenmengkraan 150 uittrekbare vuistdouche 2jet sBox lite	chroom mat zwart rvs look	74803000 74803670 74803800	192,60 256,80 246,10	233,05 310,73 297,78
NEW	· **Zesis M33** ééngreeps keukenmengkraan 150 Eco uittrekbare vuistdouche, 2jet	chroom	74810000	171,20	207,15
NEW	**Zesis M33** ééngreeps keukenmengkraan 160 met uittrekbare vuistdouche 2jet · draaibereik uitloop 150° · laminaire straal, douchestraal · douchestraal is vast te zetten, wisseling van straal door eén druk op de knop en straal wordt uitgezet door het sluiten van de greep. · MagFit magnetische douchehouder · max. waterdoorstroom bij 3 bar: 8,2 l/min · keramisch kardoes · eenvoudige montage dankzij de G ⅜ flexibele aansluitslangen	chroom mat zwart rvs look	74801000 74801670 74801800	246,10 342,40 321,00	297,78 414,30 388,41
	Alternatieve producten				
NEW	· **Zesis M33** ééngreeps keukenmengkraan 640 uittrekbare vuistdouche 2jet sBox lite	chroom mat zwart rvs look	74804000 74804670 74804800	267,50 363,80 342,40	323,68 440,20 414,30
NEW	**Zesis M33** ééngreeps keukenmengkraan 150 1jet · draaibereik uitloop 60°, 110° of 360°, instelbaar in 3 standen · normale straal · max. waterdoorstroom bij 3 bar: 11,6 l/min · keramisch kardoes · eenvoudige montage dankzij de G ⅜ flexibele aansluitslangen	chroom mat zwart rvs look	74802000 74802670 74802800	123,05 171,20 160,50	148,89 207,15 194,21
	Alternatieve producten				
NEW	· **Zesis M33** ééngreeps keukenmengkraan 150 Eco 1jet	chroom	74811000	123,05	148,89
NEW	· **Zesis M33** ééngreeps keukenmengkraan 150 CoolStart, EcoSmart 1jet	chroom	74813000	123,05	148,89

Maten bij maattekeningen worden aangeduid in mm. Prijs- en modelwijzigingen voorbehouden.

*Check van tevoren of dit product in de Special Finish van uw keuze beschikbaar is.

	Oppervlak	Art. Nr.	excl. BTW	incl. BTW

NEW



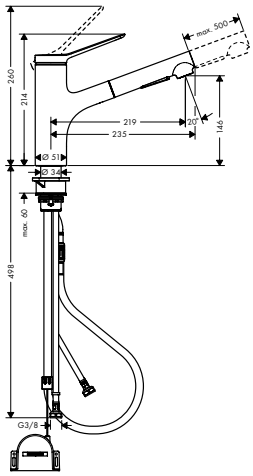

Zesis M33 ééngreeps keukenmengkraan 150 uittrekbare vuistdouche 2jet sBox lite

- draaibereik uitloop 150°
- laminaire straal, douchestraal
- douchestraal is vast te zetten, wisseling van straal door eén druk op de knop en straal wordt uitgezet door het sluiten van de greep.
- max. waterdoorstroom bij 3 bar: 8,2 l/min
- keramisch kardoes
- eenvoudige montage dankzij de G ⅜ flexibele aansluitslangen
- sBox lite voor een soepele, flexibele en veilige slanggeleiding in de behuizing
- Uittreklengte tot 50 cm

	chroom	74803000	192,60	233,05
	mat zwart	74803670	256,80	310,73
	rvs look	74803800	246,10	297,78

Pull-out · Comfort Zone · Quick Clean

Alternatieve producten

NEW

- **Zesis M33** ééngreeps keukenmengkraan 150 uittrekbare vuistdouche 2jet

chroom	74800000	171,20	207,15
mat zwart	74800670	235,40	284,83
rvs look	74800800	224,70	271,89

NEW



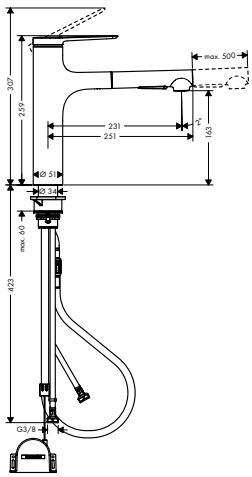

Zesis M33 ééngreeps keukenmengkraan 640 uittrekbare vuistdouche 2jet sBox lite

- draaibereik uitloop 150°
- laminaire straal, douchestraal
- douchestraal is vast te zetten, wisseling van straal door eén druk op de knop en straal wordt uitgezet door het sluiten van de greep.
- MagFit magnetische douchehouder
- max. waterdoorstroom bij 3 bar: 8,2 l/min
- keramisch kardoes
- eenvoudige montage dankzij de G ⅜ flexibele aansluitslangen
- sBox lite voor een soepele, flexibele en veilige slanggeleiding in de behuizing
- Uittreklengte tot 50 cm

	chroom	74804000	267,50	323,68
	mat zwart	74804670	363,80	440,20
	rvs look	74804800	342,40	414,30

Pull-out · Comfort Zone · Quick Clean

Alternatieve producten

NEW

- **Zesis M33** ééngreeps keukenmengkraan 160 met uittrekbare vuistdouche 2jet

	chroom	74801000	246,10	297,78
	mat zwart	74801670	342,40	414,30
	rvs look	74801800	321,00	388,41

NEW



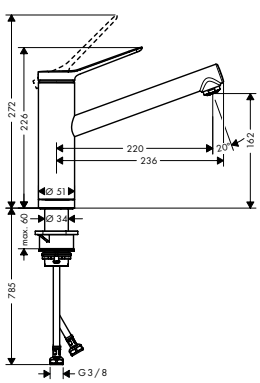

Zesis M33 ééngreeps keukenmengkraan 160, installetie voor een raam, 1jet

- draaibereik uitloop 150°
- geschikt voor montage voor een venster, omklapbaar
- normale straal
- max. waterdoorstroom bij 3 bar: 11,6 l/min
- keramisch kardoes
- eenvoudige montage dankzij de G ⅜ flexibele aansluitslangen

	chroom	74805000	165,85	200,68

AirPower · Comfort Zone · Quick Clean · Tilt Function

Maten bij maattekeningen worden aangeduid in mm. Prijs- en modelwijzigingen voorbehouden.

*Check van tevoren of dit product in de Special Finish van uw keuze beschikbaar is.

	Oppervlak	Art. Nr.	excl. BTW	incl. BTW
Zesis M33 ééngreeps keukenmengkraan 200 met stopkraan voor keukenapparatuur, CoolStart 1jet	chroom	74807000	235,40	284,83



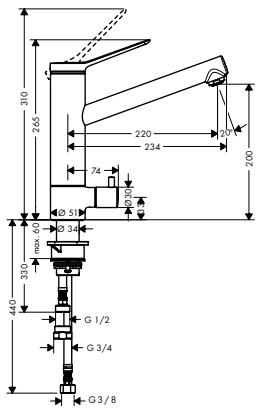

- koud water in middenpositie, bespaart energie en kosten
- draaibereik uitloop 60° of 110°, instelbaar in 2 standen
- normale straal
- met stopkraan voor vaatwasser
- max. waterdoorstroom bij 3 bar: 11,4 l/min
- keramisch kardoes
- eenvoudige montage dankzij de G ⅜ flexibele aansluitslangen

Alternatieve producten

NEW · **Zesis M33** ééngreeps keukenmengkraan 200 met stopkraan voor keukenapparatuur, 1jet	chroom	74808000	235,40	284,83

	Oppervlak	Art. Nr.	excl. BTW	incl. BTW
Zesis M33 ééngreeps keukenmengkraan 200 met stopkraan voor keukenapparatuur, 1jet	chroom	74808000	235,40	284,83



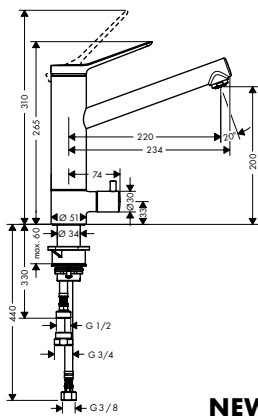

- draaibereik uitloop 60° of 110°, instelbaar in 2 standen
- normale straal
- met stopkraan voor vaatwasser
- max. waterdoorstroom bij 3 bar: 11,4 l/min
- keramisch kardoes
- eenvoudige montage dankzij de G ⅜ flexibele aansluitslangen

Alternatieve producten

NEW · **Zesis M33** ééngreeps keukenmengkraan 200 met stopkraan voor keukenapparatuur, CoolStart 1jet	chroom	74807000	235,40	284,83

	Oppervlak	Art. Nr.	excl. BTW	incl. BTW
Zesis M33 ééngreeps keukenmengkraan 150 Eco uittrekbare vuistdouche, 2jet	chroom	74810000	171,20	207,15



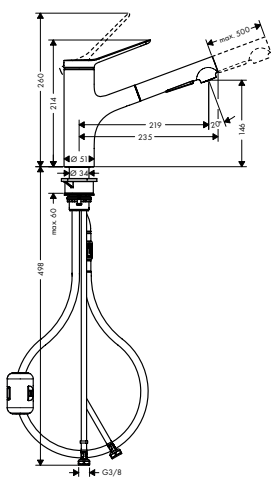

- draaibereik uitloop 150°
- laminaire straal, douchestraal
- douchestraal is vast te zetten, wisseling van straal door eén druk op de knop en straal wordt uitgezet door het sluiten van de greep.
- max. waterdoorstroom bij 3 bar: 4,6 l/min
- keramisch kardoes
- eenvoudige montage dankzij de G ⅜ flexibele aansluitslangen
- doorstroomhoeveelheid beperkt tot maximaal 6 l/min
- Uittreklengte tot 50 cm

Alternatieve producten

NEW · **Zesis M33** ééngreeps keukenmengkraan 150 uittrekbare vuistdouche 2jet	chroom	74800000	171,20	207,15
	mat zwart	74800670	235,40	284,83
	rvs look	74800800	224,70	271,89

Maten bij maattekeningen worden aangeduid in mm. Prijs- en modelwijzigingen voorbehouden.

*Check van tevoren of dit product in de Special Finish van uw keuze beschikbaar is.

	Oppervlak	Art. Nr.	excl. BTW	incl. BTW

NEW



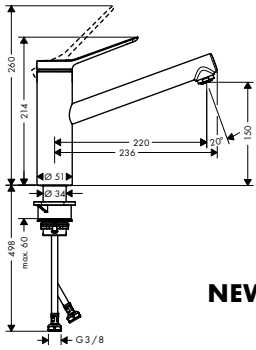

Zesis M33 ééngreeps keukenmengkraan 150 Eco 1jet

- draaibereik uitloop 60°, 110° of 360°, instelbaar in 3 standen
- normale straal
- max. waterdoorstroom bij 3 bar: 5 l/min
- keramisch kardoes
- eenvoudige montage dankzij de G ⅜ flexibele aansluitslangen
- doorstroomhoeveelheid beperkt tot maximaal 6 l/min

	chroom	74811000	123,05	148,89

AirPower · EcoSmart · Comfort Zone · Quick Clean

Alternatieve producten

NEW

· **Zesis M33** ééngreeps keukenmengkraan 150 1jet	chroom	74802000	123,05	148,89
	mat zwart	74802670	171,20	207,15
	rvs look	74802800	160,50	194,21

NEW



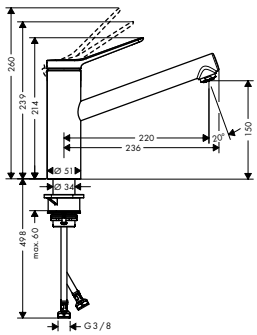

Zesis M33 ééngreeps keukenmengkraan 150 CoolStart, EcoSmart 1jet

- koud water in middenpositie, bespaart energie en kosten
- draaibereik uitloop 60° of 110°, instelbaar in 2 standen
- normale straal
- max. waterdoorstroom bij 3 bar: 7,6 l/min
- keramisch kardoes
- eenvoudige montage dankzij de G ⅜ flexibele aansluitslangen

	chroom	74813000	123,05	148,89

AirPower · EcoSmart · Comfort Zone · Quick Clean · CoolStart

Alternatieve producten

NEW

· **Zesis M33** ééngreeps keukenmengkraan 150 1jet	chroom	74802000	123,05	148,89
	mat zwart	74802670	171,20	207,15
	rvs look	74802800	160,50	194,21

Logis M31



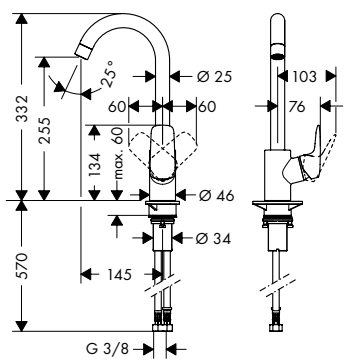

Logis M31 ééngreeps keukenmengkraan 260

- draaibereik uitloop 110°, 150° of 360°, instelbaar in 3 standen
- normale straal
- max. waterdoorstroom bij 3 bar: 12 l/min
- keramisch kardoes
- eenvoudige montage dankzij de G ⅜ flexibele aansluitslangen

	chroom	71835000	166,75	201,77

AirPower · Comfort Zone

Alternatieve producten

· **Logis M31** ééngreeps keukenmengkraan 260	chroom	71861000	166,65	201,65

Maten bij maattekeningen worden aangeduid in mm. Prijs- en modelwijzigingen voorbehouden.

*Check van tevoren of dit product in de Special Finish van uw keuze beschikbaar is.

	Oppervlak	Art. Nr.	excl. BTW	incl. BTW
Logis M31 tweegreeps keukenmengkraan 220	chroom	71280000	131,75	159,42



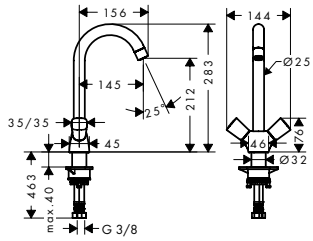

- draaibereik uitloop 110°, 150° of 360°, instelbaar in 3 standen
- normale straal
- max. waterdoorstroom bij 3 bar: 12 l/min
- keramische bovendelen warm/koud 90°
- eenvoudige montage dankzij de G ⅜ flexibele aansluitslangen

	Oppervlak	Art. Nr.	excl. BTW	incl. BTW
Logis M31 ééngreeps keukenmengkraan 160	chroom	71832000	129,35	156,51



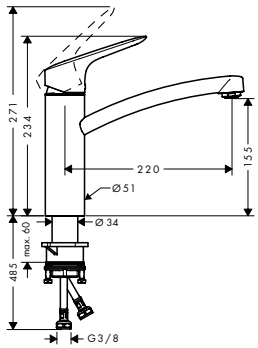

- draaibereik uitloop 360°
- normale straal
- max. waterdoorstroom bij 3 bar: 12 l/min
- keramisch kardoes
- eenvoudige montage dankzij de G ⅜ flexibele aansluitslangen

Alternatieve producten

· **Logis M31** ééngreeps keukenmengkraan 160 voor plaatsing voor raam	chroom	71833000	165,25	199,95
· **Logis M31** ééngreeps keukenmengkraan 160	chroom	71860000	129,15	156,27
· **Logis M31** ééngreeps keukenmengkraan 160 met CoolStart en EcoClick	chroom	71839000	129,35	156,51

	Oppervlak	Art. Nr.	excl. BTW	incl. BTW
Logis M31 ééngreeps keukenmengkraan 160 met CoolStart en EcoClick	chroom	71839000	129,35	156,51



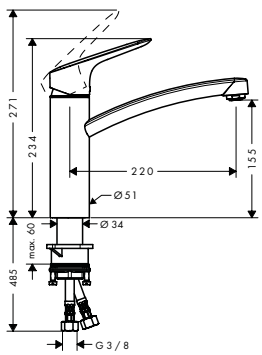

- koud water in middenpositie, bespaart energie en kosten
- draaibereik uitloop 360°
- normale straal
- max. waterdoorstroom bij 3 bar: 6 l/min
- keramisch kardoes
- eenvoudige montage dankzij de G ⅜ flexibele aansluitslangen

Alternatieve producten

· **Logis M31** ééngreeps keukenmengkraan 160	chroom	71832000	129,35	156,51

	Oppervlak	Art. Nr.	excl. BTW	incl. BTW
Logis M31 ééngreeps keukenmengkraan 220 met stopkraan voor vaatwasser	chroom	71834000	297,15	359,55



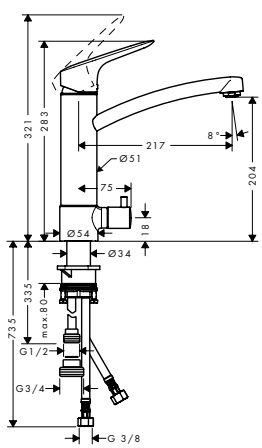

- draaibereik uitloop met draaibare uitloop van 120° voor meer bewegingsvrijheid
- normale straal
- max. waterdoorstroom bij 3 bar: 12 l/min
- keramisch kardoes
- eenvoudige montage dankzij de G ⅜ flexibele aansluitslangen

Maten bij maattekeningen worden aangeduid in mm. Prijs- en modelwijzigingen voorbehouden.

*Check van tevoren of dit product in de Special Finish van uw keuze beschikbaar is.

	Oppervlak	Art. Nr.	excl. BTW	incl. BTW



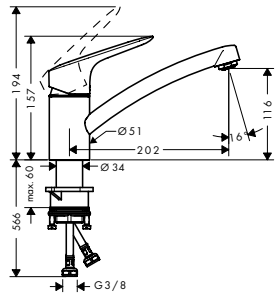

Logis M31 ééngreeps keukenmengkraan 120

- draaibereik uitloop 360°
- normale straal
- max. waterdoorstroom bij 3 bar: 12 l/min
- keramisch kardoes
- eenvoudige montage dankzij de G ⅜ flexibele aansluitslangen

	Oppervlak	Art. Nr.	excl. BTW	incl. BTW
	chroom	71830000	113,65	137,52

Alternatieve producten

· **Logis M31** ééngreeps keukenmengkraan 120 CoolStart EcoClick	chroom	71837000	113,65	137,52



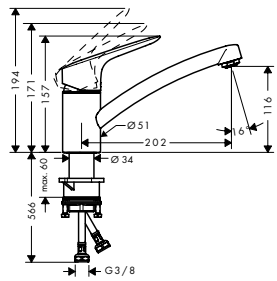

Logis M31 ééngreeps keukenmengkraan 120 CoolStart EcoClick

- koud water in middenpositie, bespaart energie en kosten
- draaibereik uitloop 360°
- normale straal
- max. waterdoorstroom bij 3 bar: 6 l/min
- keramisch kardoes
- eenvoudige montage dankzij de G ⅜ flexibele aansluitslangen

	Oppervlak	Art. Nr.	excl. BTW	incl. BTW
	chroom	71837000	113,65	137,52

Alternatieve producten

· **Logis M31** ééngreeps keukenmengkraan 120	chroom	71830000	113,65	137,52



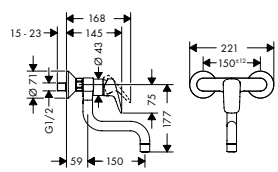

Logis M31 ééngreeps keukenmengkraan wandmontage

- draaibereik uitloop 220°
- normale straal
- hartafstand 150 mm ± 12 mm
- max. waterdoorstroom bij 3 bar: 13 l/min
- keramisch kardoes
- incl. s-koppelingen en rozetten

	Oppervlak	Art. Nr.	excl. BTW	incl. BTW
	chroom	71836000	166,75	201,77

Logis M32



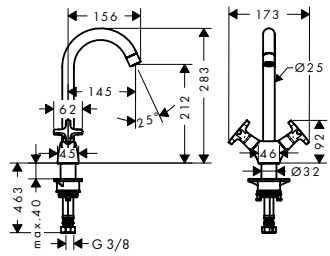

Logis M32 tweegreeps keukenmengkraan 220

- draaibereik uitloop 110°, 150° of 360°, instelbaar in 3 standen
- normale straal
- max. waterdoorstroom bij 3 bar: 12 l/min
- met keramische stopkraan 90°
- eenvoudige montage dankzij de G ⅜ flexibele aansluitslangen

	Oppervlak	Art. Nr.	excl. BTW	incl. BTW
	chroom	71285000	177,15	214,35

Alternatieve producten

· **Logis M32** tweegreeps keukenmengkraan 220 Eco	chroom	71283000	185,95	225,00

Maten bij maattekeningen worden aangeduid in mm. Prijs- en modelwijzigingen voorbehouden.

*Check van tevoren of dit product in de Special Finish van uw keuze beschikbaar is.

	Oppervlak	Art. Nr.	excl. BTW	incl. BTW
 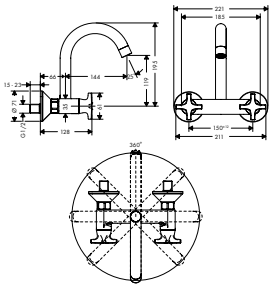				
Logis M32 tweegreeps keukenmengkraan wandmontage met hoge uitloop · draaibereik uitloop 360° · normale straal · hartafstand 150 mm ± 12 mm · max. waterdoorstroom bij 3 bar: 15 l/min · met keramische stopkraan 90° · incl. s-koppelingen en rozetten	chroom	71286000	208,80	252,65
Alternatieve producten · **Logis M32** keukenmengkraan wandmontage met hoge uitloop Eco	chroom	71284000	219,15	265,17
 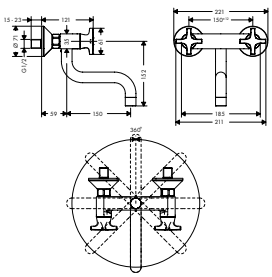				
Logis M32 tweegreeps keukenmengkraan wandmontage met lage uitloop · normale straal · hartafstand 150 mm ± 12 mm · max. waterdoorstroom bij 3 bar: 15 l/min · met keramische stopkraan 90° · incl. s-koppelingen en rozetten	chroom	71287000	208,80	252,65
Vernis M35				
NEW  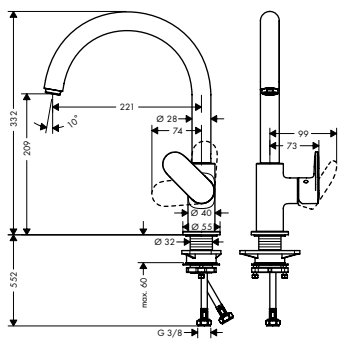				
Vernis Blend M35 ééngreeps keukenmengkraan 210 1jet met draaibare uitloop · draaibereik uitloop 120° of 360°, instelbaar in 2 standen · normale straal · max. waterdoorstroom bij 3 bar: 11,1 l/min · duurzaam keramisch kardoes · eenvoudige montage dankzij de G ⅜ flexibele aansluitslangen	chroom mat zwart	71870000 71870670	160,50 224,70	194,21 271,89
NEW  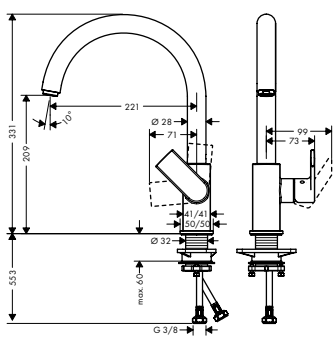				
Vernis Shape M35 ééngreeps keukenmengkraan met draaibare uitloop · draaibereik uitloop 120° of 360°, instelbaar in 2 standen · normale straal · max. waterdoorstroom bij 3 bar: 11,1 l/min · duurzaam keramisch kardoes · eenvoudige montage dankzij de G ⅜ flexibele aansluitslangen	chroom mat zwart	71871000 71871670	191,55 268,15	231,78 324,46

Maten bij maattekeningen worden aangeduid in mm. Prijs- en modelwijzigingen voorbehouden.

*Check van tevoren of dit product in de Special Finish van uw keuze beschikbaar is.

Accessoires

	Oppervlak	Art. Nr.	excl. BTW	incl. BTW



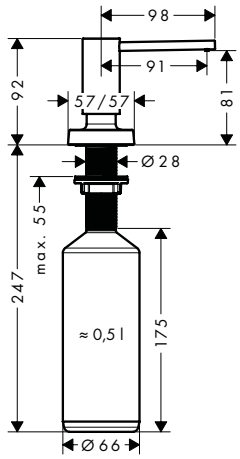

A71 zeep-/ lotiondispenser

- geschikt voor
- voorsprong 91 mm
- materiaal: hoogwaardige metaal constructie
- corrosiebestendige uitlooppijp
- vulcapaciteit 500 ml
- dosering 2 ml
- Gemakkelijk van bovenaf te vullen
- dikte werkblad
- Gemakkelijke en veilige montage zonder gereedschap
- boorgat met diameter 28 - 35 mm

chroom	40468000	93,55	113,20
mat zwart	40468670	152,30	184,28
rvs look	40468800	121,50	147,02



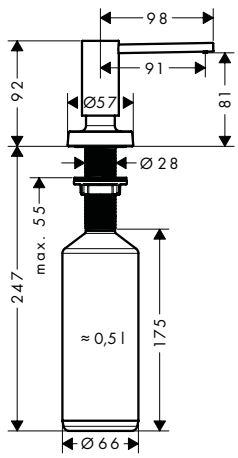

A51 Zeep-/lotiondispenser

- geschikt voor
- voorsprong 91 mm
- materiaal: hoogwaardige metaal constructie
- corrosiebestendige uitlooppijp
- vulcapaciteit 500 ml
- dosering 2 ml
- Gemakkelijk van bovenaf te vullen
- dikte werkblad
- Gemakkelijke en veilige montage zonder gereedschap
- boorgat met diameter 28 - 35 mm

chroom	40448000	93,55	113,20
mat zwart	40448670	152,30	184,28
rvs look	40448800	121,50	147,02



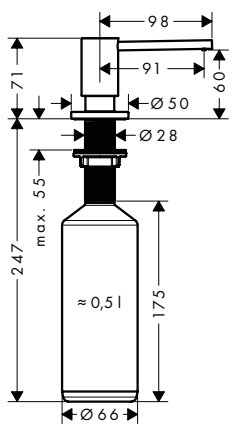

A41 zeep-/lotiondispenser

- geschikt voor
- voorsprong 91 mm
- materiaal: hoogwaardige metaal constructie
- corrosiebestendige uitlooppijp
- vulcapaciteit 500 ml
- dosering 2 ml
- Gemakkelijk van bovenaf te vullen
- dikte werkblad
- Gemakkelijke en veilige montage zonder gereedschap
- boorgat met diameter 28 - 35 mm

chroom	40438000	68,50	82,89
Brushed Black Chrome	40438340	89,25	107,99
mat zwart	40438670	111,65	135,10
rvs look	40438800	89,25	107,99



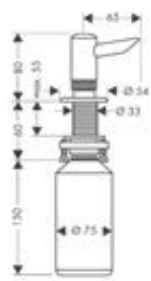

dispenser voor zeep/ afwasmiddel

- van metaal
- inhoud 300 ml

chroom	40418000	111,10	134,43
Brushed Black Chrome	40418340	166,65	201,65
rvs look	40418800	166,65	201,65

Maten bij maattekeningen worden aangeduid in mm. Prijs- en modelwijzigingen voorbehouden.

*Check van tevoren of dit product in de Special Finish van uw keuze beschikbaar is.

		Oppervlak	Art. Nr.	excl. BTW	incl. BTW
	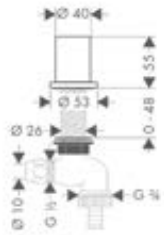				
stopkraan voor keukenapparatuur onderbouw · geschikt voor max. 47 mm dikke werkbladen · Ø 27 mm · terugslagklep · apparaataansluiting G ¾		chroom rvs look	10823000 10823800	163,45 245,20	197,77 296,69
	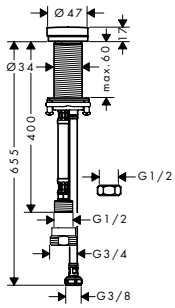				
F21 stopkraan inbouw · aansluitgrootte: G ½ met adapter naar G ¾ · bevestigingsklemmen: 0 - 60 mm · diameter boorgat: 35 mm · diameter: 48.0 mm		chroom mat zwart rvs look	72841000 72841670 72841800	75,05 97,65 97,65	90,81 118,16 118,16
	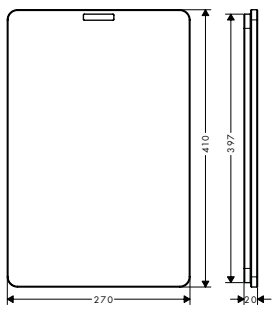				
F15 Snijplank walnoot · geschikt voor · materiaal: walnoot			40960000	137,25	166,07
	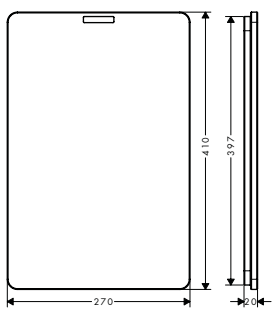				
F16 Snijplank eik · geschikt voor · materiaal: eiken			40961000	99,80	120,76
	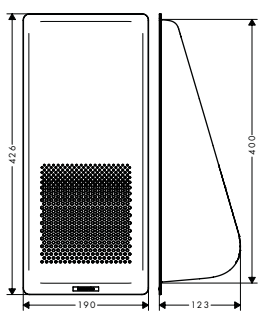				
F14 multifunctioneel vergiet · geschikt voor · materiaal: kunststof		mat zwart	40963000	25,00	30,25
	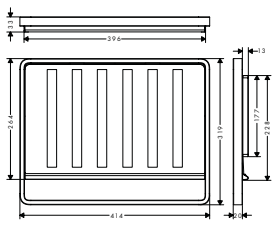				
F17 mobiel afdruipvlak · geschikt voor · materiaal: kunststof / rvs-look		Roestvrijstaal	40962800	99,45	120,33

Maten bij maattekeningen worden aangeduid in mm. Prijs- en modelwijzigingen voorbehouden.

*Check van tevoren of dit product in de Special Finish van uw keuze beschikbaar is.

Onderdelen





Doucheslang	Pagina 490		Douchehouders en schuifstukken	Pagina 491	
Zeeschalen en shampoo-houders	Pagina 491		Afdekplaten	Pagina 492	
Opvulschijfjes	Pagina 493		Kardoezen	Pagina 495	
Straalvormers/ perlators	Pagina 496		Stop- en omstelkranen	Pagina 497	
Grepen	Pagina 498				

Onderdelen douches en toebehoren

Doucheslang



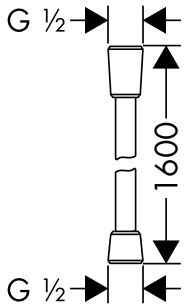

	Oppervlak	Art. Nr.	excl. BTW	incl. BTW
Isiflex doucheslang 160 cm	chroom	28276000	30,10	36,42
· doucheslang van hoogwaardig kunststof	Brushed Bronze	28276140	47,80	57,84
· eenvoudig te reinigen kunststof huls	Brushed Black Chrome	28276340	47,80	57,84
· lengte: 1,60 m	wit	28276450	37,55	45,44
· meedraaiende wartel aan douchezijde tegen verdraaien van de doucheslang	mat zwart	28276670	40,35	48,82
· met knikbescherming	mat wit	28276700	40,35	48,82
	rvs look	28276800	50,30	60,86
	Polished Gold Optic	28276990	47,80	57,84
Alternatieve maten				
· **Isiflex** doucheslang 125 cm	chroom	28272000	27,95	33,82
	Brushed Bronze	28272140	42,00	50,82
	Brushed Black Chrome	28272340	42,00	50,82
	wit	28272450	34,75	42,05
	mat zwart	28272670	40,35	48,82
	mat wit	28272700	40,35	48,82
	rvs look	28272800		
	Polished Gold Optic	28272990	42,00	50,82
· **Isiflex** doucheslang 200 cm	chroom	28274000	32,20	38,96
	Brushed Bronze	28274140	48,30	58,44
	Brushed Black Chrome	28274340	48,30	58,44
	Polished Gold Optic	28274990	48,30	58,44

Douches



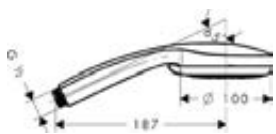

	Oppervlak	Art. Nr.	excl. BTW	incl. BTW
Croma 100 handdouche multi	chroom	28536000	65,40	79,13
· diameter douchekop 100 mm			Quick Clean	XXL Performance
· Rain krachtige regenstraal, MonoRain, massagestraal				
· wisselen straalsoort door draaien straalplaat				
· max. waterdoorstroom bij 3 bar: 19 l/min				
· lood- en nikkelvrije doorvoer, geschikt bij allergie				
· incl. uitspoelbaar vuilopvangzeef				
Waterbesparende EcoSmart versie				
· **Croma 100** handdouche multi EcoSmart 9 l/min	chroom	28538000	70,25	85,00

Douchehouders en schuifstukken



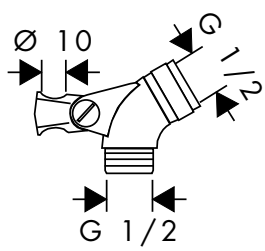

	Oppervlak	Art. Nr.	excl. BTW	incl. BTW
Scharnierstuk	chroom	28650000	17,55	21,24
· maatvoering: muuraansluiting G ½				



	Oppervlak	Art. Nr.	excl. BTW	incl. BTW
Schuifstuk voor Raindance Unica'S glijstang	chroom	98520000	66,90	80,95

Maten bij maattekeningen worden aangeduid in mm. Prijs- en modelwijzigingen voorbehouden.

*Check van tevoren of dit product in de Special Finish van uw keuze beschikbaar is.

	Oppervlak	Art. Nr.	excl. BTW	incl. BTW
 Schuifstuk voor Unica'S Puro glijstang · diameter: 22 mm	chroom	97651000	66,90	80,95
 Schuifstuk voor Unica'C glijstang · diameter: 22 mm	chroom	98753000	27,95	33,82
 Schuifstuk voor Unica'88 en Unica'S glijstang · diameter: 22 mm	chroom	28672000	27,95	33,82
 Schuifstuk voor Unica'E glijstang	mat	96170000	55,00	66,55
 Schuifstuk voor Unica'A glijstang	chroom	96195000	96,80	117,13
 Schuifstuk voor Unica'D glijstang · diameter: 25 mm	chroom	96190000	55,00	66,55

Zeeschalen en shampoo-houders


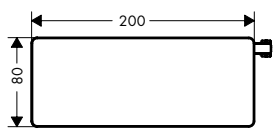

Casetta planchet van veiligheidsglas E

· met bevestigingsmateriaal
· lengte lengte 200 mm
· kleur planchet: chroom: wit of zwart

chroom	26511000	76,95	93,11
wit/chroom	26511400	76,95	93,11
zwart/chroom	26511600	76,95	93,11


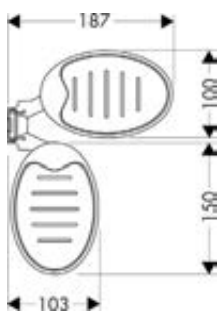

Casetta Raindance Casetta zeepschalen

· van kunststof

chroom 28698000 91,00 110,11


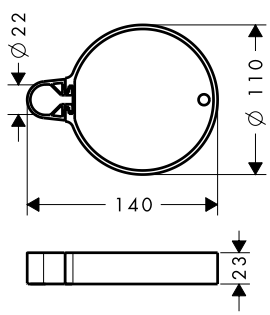

Casetta 'C zeepschaal

· met bevestigingsmateriaal
· geschikt voor glijstangen diameter 22 mm

chroom 28678000 15,45 18,69

Maten bij maattekeningen worden aangeduid in mm. Prijs- en modelwijzigingen voorbehouden.

*Check van tevoren of dit product in de Special Finish van uw keuze beschikbaar is.

Onderdelen douches en toebehoren

		Oppervlak	Art. Nr.	excl. BTW	incl. BTW
	**Casetta** Select E zeepschaal · met bevestigingsmateriaal · geschikt voor glijstangen diameter 18/22/25 mm	chroom	26519000	21,60	26,14
	**Casetta** Casetta'S zeepschaal	transparant	28684000	17,10	20,69
	Zeepschaalklemmen · diameter: 25 mm · verpakkingseenheid: 2 stuks	transparant	96192000	6,35	7,68
	Zeepschaalklemmen per stuk · verpakkingseenheid: 1 stuk	transparant	96193000	3,90	4,72
	Zeepschaalklemmen per stuk · diameter: 18 mm · verpakkingseenheid: 1 stuk	transparant	96188000	3,90	4,72
	Zeepschaalklemmen Ø 22 mm per stuk · verpakkingseenheid: 1 stuk		96189000	3,90	4,72
Afdekkapjes					
	Wandsteun · voor glijstangen Unica 88 met een diameter van 22 mm	chroom wit	92109000 92109450	27,95 34,90	33,82 42,23
	Afdekkapjes Unica'D (2 stuks) · glijstang Ø 25 mm	chroom	94055000	14,05	17,00
	Afdekkapjes voor Unica'S glijstang · glijstang Ø 22 mm	chroom	94051000	10,95	13,25

Maten bij maattekeningen worden aangeduid in mm. Prijs- en modelwijzigingen voorbehouden.

*Check van tevoren of dit product in de Special Finish van uw keuze beschikbaar is.

		Oppervlak	Art. Nr.	excl. BTW	incl. BTW
	Afdekkappen Raindance		97116000	43,75	52,94
Opvulschijfjes					
 	Opvulschijf · van kunststof	chroom	98681000	14,05	17,00
 	Opvulschijfje · van kunststof	chroom	96186000	9,35	11,31
 	Opvulschijfje · van kunststof	chroom	97450000	11,35	13,73
 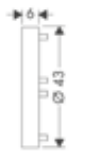	Opvulschijfje · van kunststof	chroom	96184000	8,50	10,29
Overige onderdelen douches					
	Waterdimset		96708000	6,35	7,68
	Waterdimset · van kunststof	groen	92019000 92019570	3,90 2,30	4,72 2,78

Maten bij maattekeningen worden aangeduid in mm. Prijs- en modelwijzigingen voorbehouden.

*Check van tevoren of dit product in de Special Finish van uw keuze beschikbaar is.

	Oppervlak	Art. Nr.	excl. BTW	incl. BTW
 Zeefdichting · verpakkingseenheid = 5 stuks		94246000	2,30	2,78

Kardoezen

		Oppervlak	Art. Nr.	excl. BTW	incl. BTW
	M1 keramisch kardoes		97685000	43,75	52,94
	M2/M3 keramisch kardoes		92730000	43,75	52,94
	Kogelkardoes · voro wastafel- bidet- en ééngreeps keukenmengkranen		14095000	77,85	94,20
	Kogelkardoes voor kranen met monddouche · voor wastafelmengkranen met mengkogelsysteem		14098000	77,85	94,20
	Metropol kogelkardoes · voor bad- en douchemengkranen		14096000	77,85	94,20
	Serviceset · montagesleutel onderdeel van levering · voor kranen met mengkogelsysteem		13952000	27,95	33,82
	Serviceset		98804000	21,85	26,44
	Mengkogel · voor kranen met mengkogelsysteem		13964000	34,90	42,23
	Mengkogel voor kranen met monddouche · voor wastafelmengkranen met mengkogelsysteem		13097000	34,90	42,23
	Joystick keramisch kardoes		96339000	55,00	66,55
	AXOR Starck joystick keramisch kardoes voor keukenkranen	chroom	94004000	122,10	147,74

Maten bij maattekeningen worden aangeduid in mm. Prijs- en modelwijzigingen voorbehouden.

*Check van tevoren of dit product in de Special Finish van uw keuze beschikbaar is.

Onderdelen kranen en toebehoren

		Oppervlak	Art. Nr.	excl. BTW	incl. BTW
	AXOR Starck joystick keramisch kardoes		95052000	77,85	94,20
	Dichtingsset voor AXOR Starck keukenmengkraan		95053000	21,85	26,44
	Dichtingsset voor keukenmengkraan met draaibare uitloop		96529000	14,05	17,00
	Dichtingsset voor keukenmengkranen met draaibare uitloop		94850000	17,55	21,24
	Dichtingsset voor kranen met hoge draaibare uitloop		92646000	14,05	17,00
	AXOR Arco keramisch kardoes		11095000	77,85	94,20
	Serviceset		94156000	14,05	17,00

Straalvormers/ perlators

	Softy perlator M24 · schroefdraadgrootte: M24x1 · waterdoorstroom: 7 l/min · gebruik: Badmengkranen	chroom	13085000	8,75	10,59
	Softy perlator M28 · schroefdraadgrootte: M28x1 · waterdoorstroom: 25 l/min · gebruik: Badmengkranen	chroom Roestvrijstaal	13485000 13485800	14,05 14,05	17,00 17,00
	QuickClean anti-kalkperlator M24 · schroefdraadgrootte: M24x1 · waterdoorstroom: 7 l/min	chroom	13912000	15,15	18,33
	QuickClean EcoSmart perlator M24 · schroefdraadgrootte: M24x1 · verpakkingseenheid: 2 stuks		13182000	12,15	14,70

Maten bij maattekeningen worden aangeduid in mm. Prijs- en modelwijzigingen voorbehouden.

*Check van tevoren of dit product in de Special Finish van uw keuze beschikbaar is.

	Oppervlak	Art. Nr.	excl. BTW	incl. BTW
 **QuickClean perlator M24** · schroefdraadgrootte: M24x1 · waterdoorstroom: 15 l/ min · gebruik: Keukenmengkranen · verpakkingseenheid: 10 stuks	chroom	13913000	12,15	14,70
 **QuickClean anti-kalkperlator M24** · schroefdraadgrootte: M24x1 · waterdoorstroom: 25 l/ min · gebruik: Badmengkranen	chroom Brushed Nickel	13914000 13914820	11,25 17,55	13,61 21,24
 **AXOR Arco uitloop** · draaibare uitloop	chroom	11098000	66,90	80,95
 **AXOR Arco uitloop binnendeel**		94183000	27,95	33,82

Stop- en omstelkranen

 **G 1/2 bovendeel met spindel** · spindel · DN15 · rechts sluitend		94142000	21,85	26,44
 **Bovendeel stopkraan** · keramiek · DN15 · rechts sluitend · hoek van afsluiting: 90°		94009000	27,95	33,82
 **Bovendeel stopkraan** · keramiek · DN15 · links sluitend · hoek van afsluiting: 90°		94008000	27,95	33,82

Maten bij maattekeningen worden aangeduid in mm. Prijs- en modelwijzigingen voorbehouden.

*Check van tevoren of dit product in de Special Finish van uw keuze beschikbaar is.

Onderdelen kranen en toebehoren

		Oppervlak	Art. Nr.	excl. BTW	incl. BTW
	G 1/2 keramisch bovendeel · keramiek · DN15 · rechts sluitend · hoek van afsluiting: 180°		94149000	21,85	26,44
	Thermo-element G 1/2 · DN15 · was element		92601000	122,10	147,74
	Thermo-element G 3/4 · DN20 · was element		92631000	193,60	234,26
	Thermo-element · was element		94282000	96,80	117,13
	Omkeerelement tbv 98282000		92373000	193,60	234,26
	Thermo-element · was element		98282000	77,85	94,20
	M2/M3 keramisch kardoes		92730000	43,75	52,94
Grepen					
	Greep voor Uno (color)	wit	13690450	34,90	42,23
	Greep Allegroh	chroom	36391000	77,85	94,20
	Greep voor Ecostat 1001SL	chroom	96618000	21,85	26,44

Maten bij maattekeningen worden aangeduid in mm. Prijs- en modelwijzigingen voorbehouden.

*Check van tevoren of dit product in de Special Finish van uw keuze beschikbaar is.

	Oppervlak	Art. Nr.	excl. BTW	incl. BTW
 Drukknop set	grijs	97231000	14,05	17,00
 Draaigreep voor badafvoer	chroom wit mat	96083000 96083450 96083880	21,85 27,95 34,90	26,44 33,82 42,23
Uittrekbare vuistdouches				
 Vuistdouche met borstel	chroom wit	13893000 13893450	96,80 96,80	117,13 117,13
 Vuistdouche	chroom	14893000	96,80	117,13
Rozetten en afdekkappen				
 Rozet AXOR Uno / Ecostat 1001 sL · afmeting: Ø 68 mm	chroom rvs look	96467000 96467800	14,05 34,90	17,00 42,23
 Rozet standaard	chroom	94135000	8,75	10,59
Accessoires kranen				
 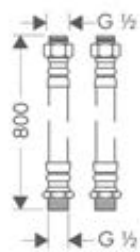 Aansluitset		96387000	60,10	72,72
  Flexibele aansluitslang · lengte 800 mm · 90°		58192000	116,05	140,42
Overige onderdelen kranen				
 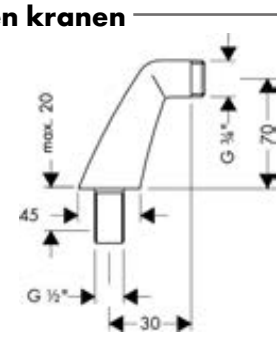 Montageset voor badmengkraan	chroom	14920000	124,30	150,40

Maten bij maattekeningen worden aangeduid in mm. Prijs- en modelwijzigingen voorbehouden.

*Check van tevoren of dit product in de Special Finish van uw keuze beschikbaar is.

Onderdelen kranen en toebehoren

	Oppervlak	Art. Nr.	excl. BTW	incl. BTW
 **Terugslagklep** · verpakkingseenheid: 2 stuks		94074000	10,95	13,25
 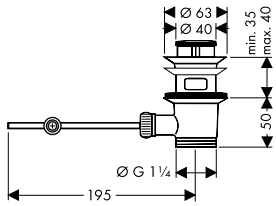 **afvoergarnituur pop-up voor wastafel- en bidetmengkranen** · bediening via trekstang · voor wastafels met overloop · messing · G 1 ¼	chroom	94139000	66,20	80,10
 **Verlengde hevelstang**		96324000	17,55	21,24
 **Trekstang voor waste-inrichting**	chroom Roestvrijstaal	96657000 96657800	8,75 17,55	10,59 21,24
  **Schachtbevestiging 32 mm** · diameter: 32 mm · schroefdraadgrootte: M33x1,5		13961000	17,55	21,24
 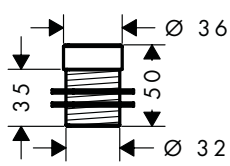 **Schachtverlenging** · voor een schachtdiameter van 32 mm · voor werkbladen met een maximale dikte van 70 mm		13898000	55,00	66,55
 **S-koppelingen** · hartafstand 150 mm ± 16 mm · verpakkingseenheid: 2 stuks · schroefdraadgrootte: G½ x M36x1,5		13989000	27,95	33,82
 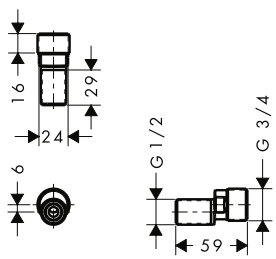 **S-koppelingen**		94140000	34,90	42,23

Maten bij maattekeningen worden aangeduid in mm. Prijs- en modelwijzigingen voorbehouden.

*Check van tevoren of dit product in de Special Finish van uw keuze beschikbaar is.

		Oppervlak	Art. Nr.	excl. BTW	incl. BTW
	Slang voor keukenmengkranen		95048000	55,00	66,55
	Slang voor keukenmengkranen		96200000	43,75	52,94
	Secuflex doucheslang · lengte: 2000 mm · maximale uittreklengte: 1100 mm · schroefdraad: G 1/2 x G 1/2	chroom	94148000	55,00	66,55
	douchehouder badrandmontage · Bestaat verder uit: douchehouder, doucheslang · service-opening noodzakelijk	chroom	28307000	128,30	155,24
	Hulsenset		96392000	21,85	26,44
	Stop voor wastegarnituur	chroom wit Brushed Nickel Polished Nickel mat	96026000 96026450 96026820 96026830 96026880	17,55 27,95 27,95 21,85 21,85	21,24 33,82 33,82 26,44 26,44
	Stop voor badafvoer	chroom wit mat	96153000 96153450 96153880	21,85 34,90 43,75	26,44 42,23 52,94
 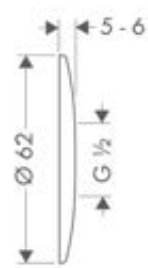	Kraanrozet DN15x5 mm · van messing · prijs heeft betrekking op 1 stuk	chroom	06010000	2,50	3,03

Maten bij maattekeningen worden aangeduid in mm. Prijs- en modelwijzigingen voorbehouden.

*Check van tevoren of dit product in de Special Finish van uw keuze beschikbaar is.

Doorstroomdiagrammen

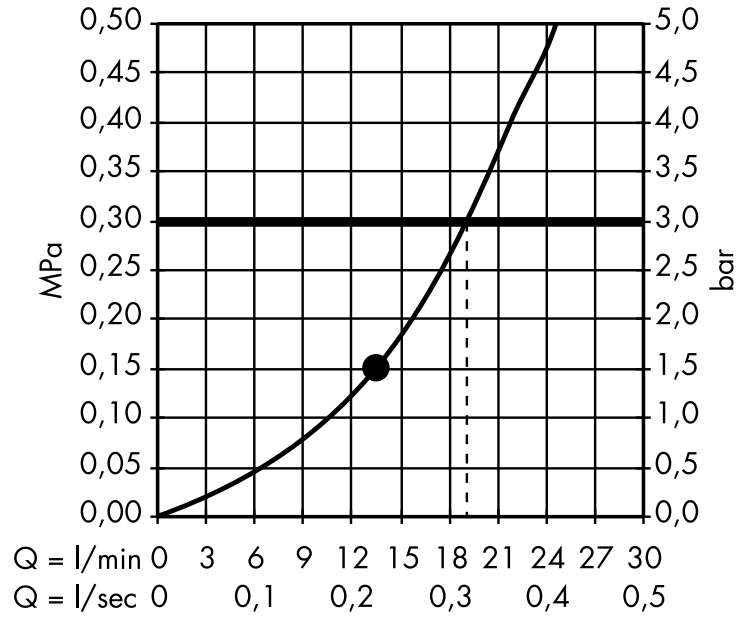

· Handdouche Pagina 504

Hoofddouches Pagina 510

Zijdouches Pagina 522

Showerpipes en douchepanelen Pagina 522

De waterdoorlaat is gemeten met passende themostaten/kranen/ stopkranen om de praktijk zo waarheidsgetrouw te kunnen simuleren.

Handdouches

· **Rainfinity** Handdouche 130 3jet
 # 26864000, 26864140, 26864340, 26864670, 26864700, 26864990

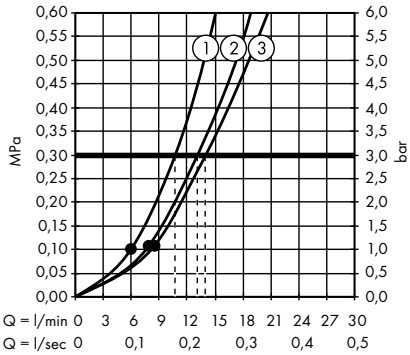

1. Mono straal
2. Intense PowderRain
3. PowderRain

· **Rainfinity** Handdouche 130 3jet EcoSmart
 # 26865000, 26865140, 26865340, 26865670, 26865700, 26865990

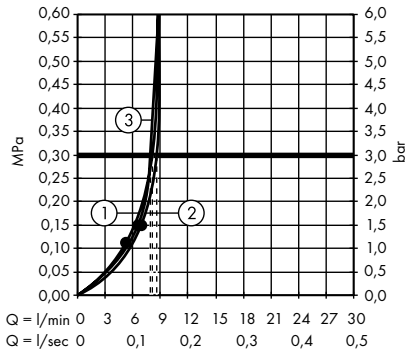

1. Mono straal
2. Intense PowderRain
3. PowderRain

· **Rainfinity** Staafhanddouche 100 1jet
 # 26866000, 26866140, 26866340, 26866670, 26866700, 26866990

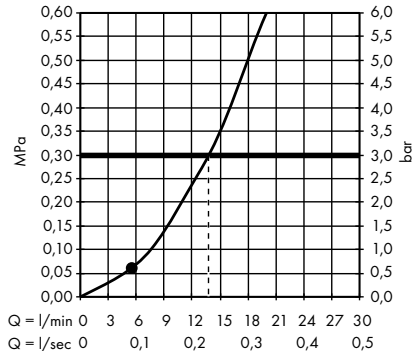

· **Rainfinity** Staafhanddouche 100 1jet EcoSmart
 # 26867000, 26867140, 26867340, 26867670, 26867700, 26867990

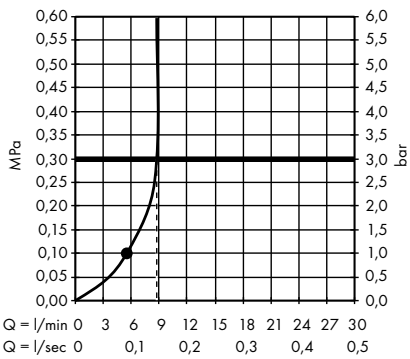

· **Raindance Select E** handdouche 150 3jet
 # 26550000, 26550400

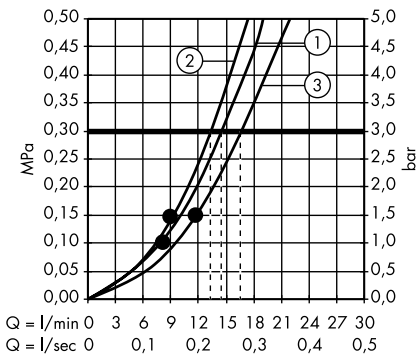

1. RainAir volle zachte regenstraal
2. CaresseAir intensieve massagestraal
3. Mix van straalsoorten

· **Raindance Select E** handdouche 150 3jet EcoSmart 9 l/ min
 # 26551000, 26551400

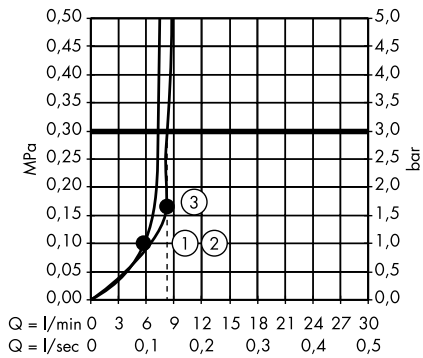

1. RainAir volle zachte regenstraal
2. CaresseAir intensieve massagestraal
3. Mix van straalsoorten

· **Raindance Select E** handdouche 120 3jet
 # 26520000, 26520140, 26520340, 26520400, 26520670, 26520700, 26520990

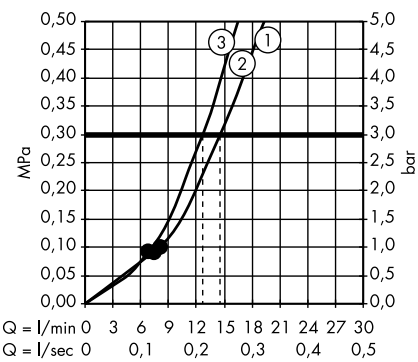

1. RainAir volle zachte regenstraal
2. Rain krachtige regenstraal
3. WhirlAIR intensieve massagestraal

· **Raindance Select E** handdouche 120 3jet EcoSmart 9 l/ min
 # 26521000, 26521400

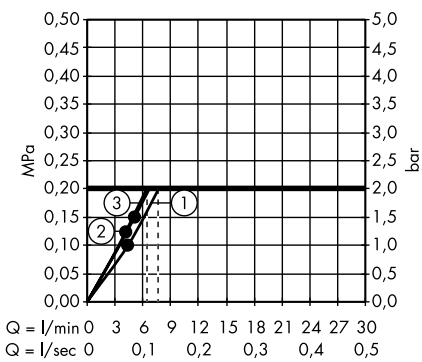

1. RainAir volle zachte regenstraal
2. WhirlAIR intensieve massagestraal
3. Rain krachtige regenstraal

· **Raindance Select S** handdouche 150 3jet
 # 28587000, 28587400

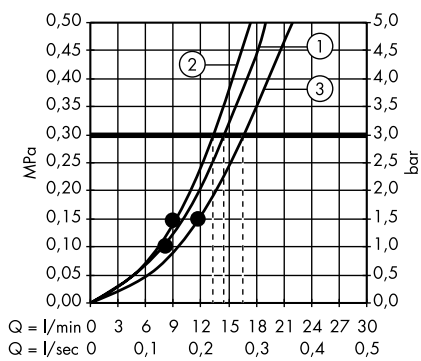

1. RainAir volle zachte regenstraal
2. CaresseAir intensieve massagestraal
3. Mix van straalsoorten

· **Raindance Select S** handdouche 150 3jet EcoSmart 9 l/min
 # 28588000, 28588400

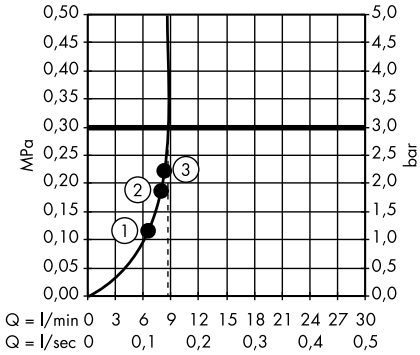

1. RainAir volle zachte regenstraal
2. CaresseAir intensieve massagestraal
3. Mix van straalsoorten

· **Raindance Select S** handdouche 120 3jet PowderRain
 # 26014000, 26014140, 26014340, 26014670, 26014700, 26014990

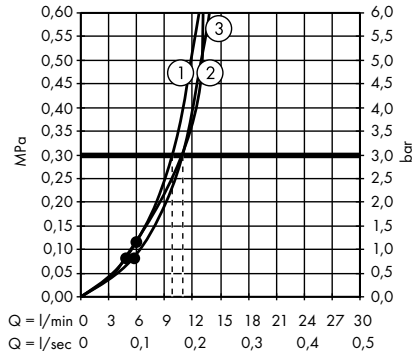

1. WhirlAIR intensieve massagestraal
2. PowderRain
3. Rain krachtige regenstraal

· **Raindance Select S** handdouche 120 3jet PowderRain EcoSmart
 # 26515000

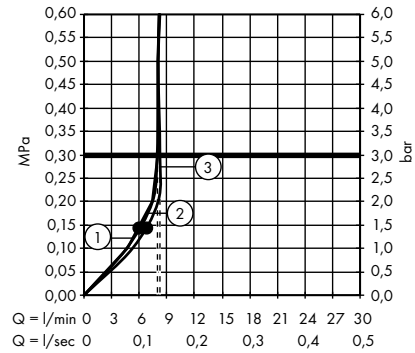

1. WhirlAIR intensieve massagestraal
2. PowderRain
3. Rain krachtige regenstraal

· **Raindance Select S** handdouche 120 3jet PowderRain Green
 # 26516000

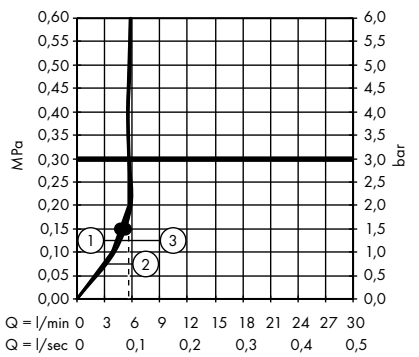

1. WhirlAIR intensieve massagestraal
2. PowderRain
3. Rain krachtige regenstraal

· **Raindance Select S** handdouche 120 3jet
 # 26530000, 26530140, 26530340, 26530400, 26530670, 26530700, 26530990

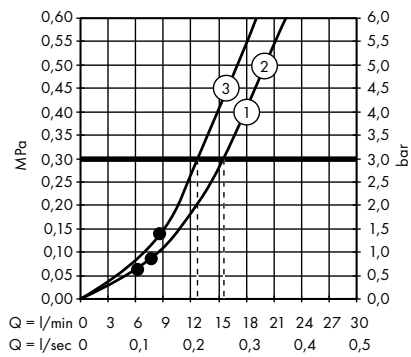

1. RainAir volle zachte regenstraal
2. Rain krachtige regenstraal
3. WhirlAIR intensieve

massagestraal

· **Raindance Select S** handdouche 120 3jet EcoSmart 9 l/min
 # 26531000, 26531140, 26531340, 26531400, 26531670, 26531700,

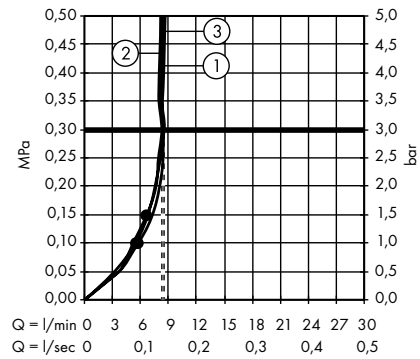

1. RainAir volle zachte regenstraal
2. WhirlAIR intensieve massagestraal
3. Rain krachtige

regenstraal

· **Pulsify Select S** handdouche 3jet Activation
 # 24100000, 24100670, 24100700

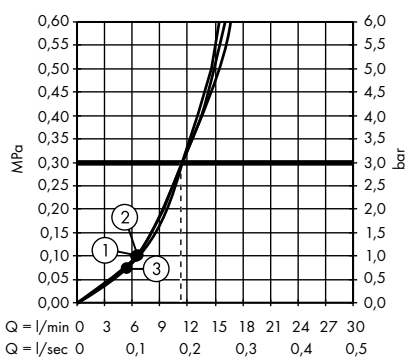

1. Mono straal
2. PowderRain
3. IntenseRain

· **Pulsify Select S** handdouche 105 3jet Activation EcoSmart
 # 24101000, 24101670, 24101700

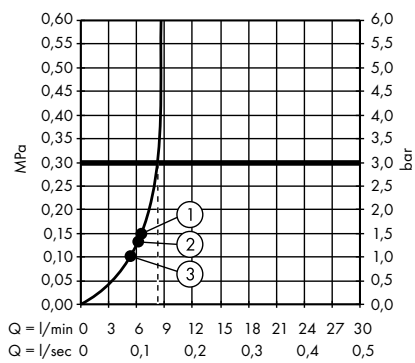

1. PowderRain
2. Mono straal
3. IntenseRain

· **Pulsify Select S** handdouche 3jet Relaxation
 # 24110000, 24110670, 24110700

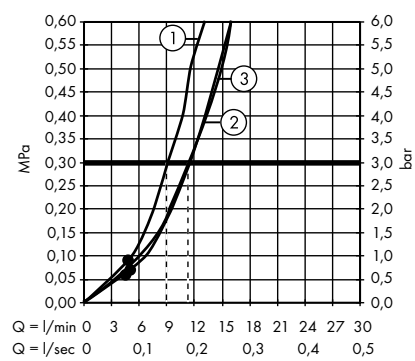

1. Massage
2. PowderRain
3. IntenseRain

hansgrohe doorstroomdiagrammen

De waterdoorlaat is gemeten met passende themostaten/kranen/ stopkranen om de praktijk zo waarheidsgetrouw te kunnen simuleren.

· **Pulsify Select S** handdouche 105 3jet Relaxation EcoSmart
 # 24111000, 24111670, 24111700

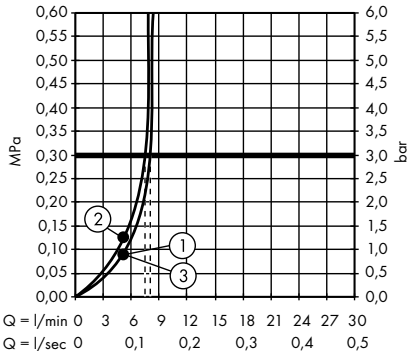

1. PowderRain
2. Massage
3. IntenseRain

· **Pulsify S** handdouche 105 1jet
 # 24120000, 24120670, 24120700

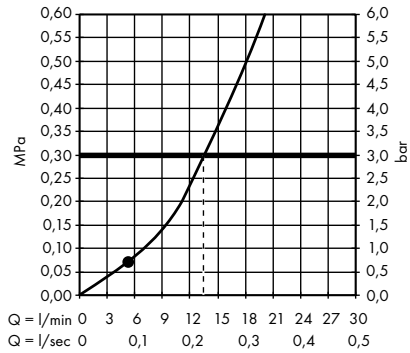

· **Pulsify S** handdouche 105 1jet Green
 # 24121000, 24121670, 24121700

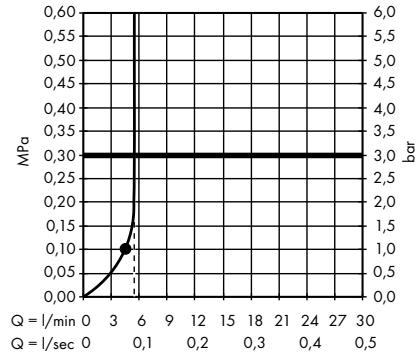

· **Croma Select E** handdouche 110 multi
 # 26810400

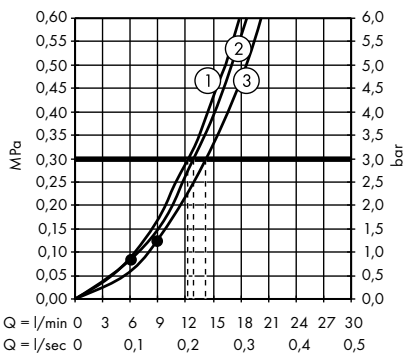

1. Massage
2. IntenseRain
3. SoftRain

· **Croma Select E** handdouche 110 multi EcoSmart 9 l/ min
 # 26811400

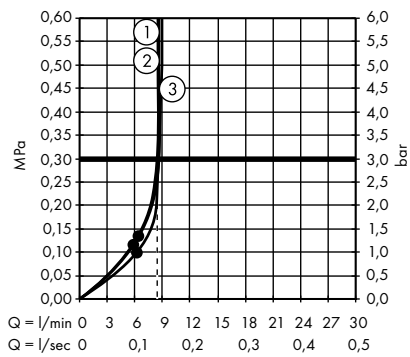

1. IntenseRain
2. Massage
3. SoftRain

· **Croma Select E** handdouche vario
 # 26812400

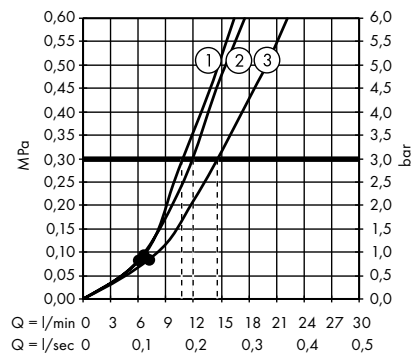

1. TurboRain
2. IntenseRain
3. Rain krachtige regenstraal

· **Croma Select E** handdouche 110 vario EcoSmart 9 l/ min
 # 26813400

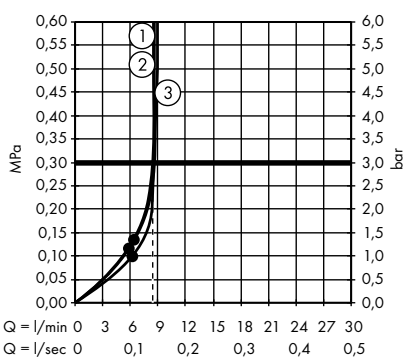

1. TurboRain
2. IntenseRain
3. Rain krachtige regenstraal

· **Croma E** handdouche 110 1jet
 # 26814140, 26814340, 26814400, 26814670, 26814700, 26814990

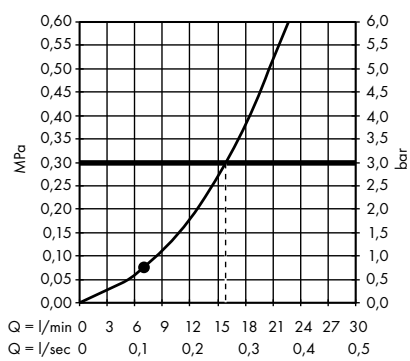

· **Croma E** handdouche 110 1jet EcoSmart 9 l/ min
 # 26815140, 26815340, 26815400, 26815670, 26815700, 26815990

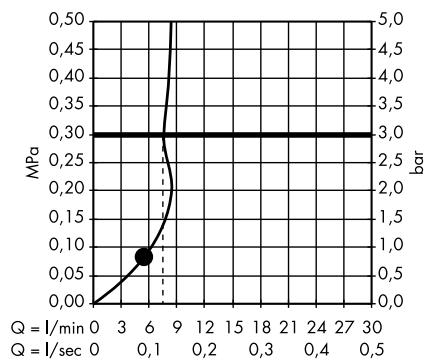

· **Croma E** handdouche 110 1jet EcoSmart 7 l/ min
 # 26816400

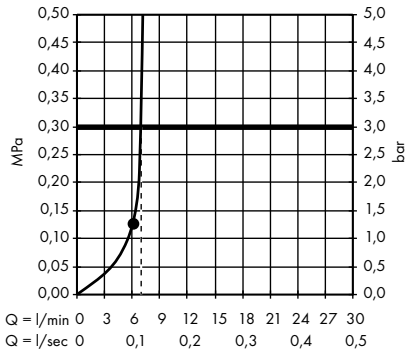

· **Croma Select S** handdouche 110 multi
 # 26800400

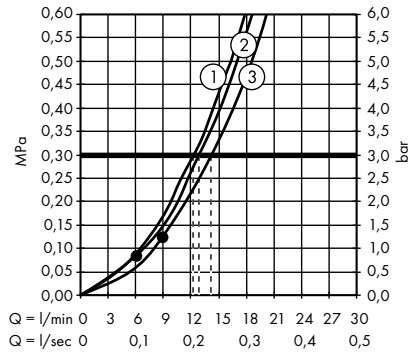

1. Massage
2. IntenseRain
3. SoftRain

· **Croma Select S** handdouche 110 multi EcoSmart 9 l/ min
 # 26801400

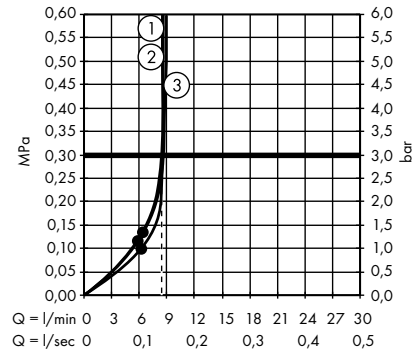

1. IntenseRain
2. Massage
3. SoftRain

· **Croma Select S** handdouche vario
 # 26802400

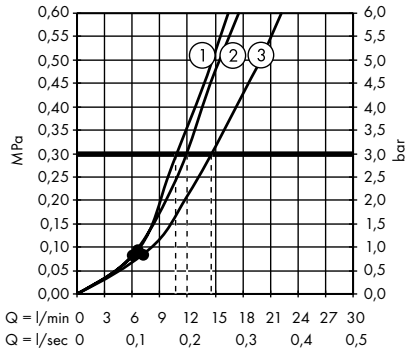

1. TurboRain
2. IntenseRain
3. Rain krachtige regenstraal

· **Croma Select S** handdouche 110 vario EcoSmart 9 l/ min
 # 26803400

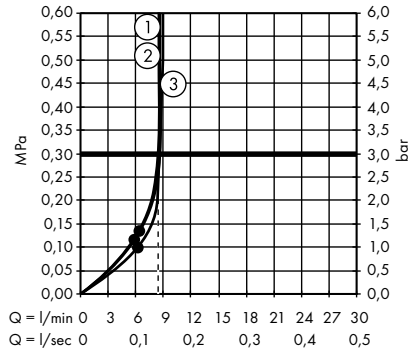

1. TurboRain
2. IntenseRain
3. Rain krachtige regenstraal

· **Croma S** handdouche 110 1jet
 # 26804400

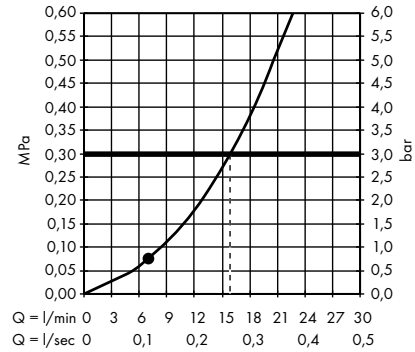

· **Croma S** handdouche 110 1jet EcoSmart 9 l/ min
 # 26805400

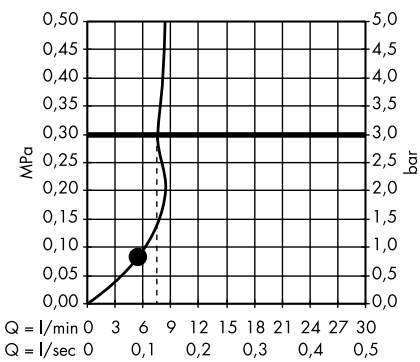

· **Croma S** handdouche 110 1jet EcoSmart 7 l/ min
 # 26806400

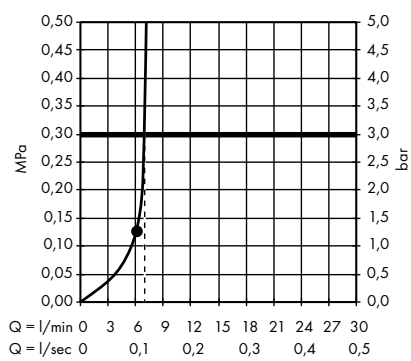

· **Raindance Classic** handdouche 100 3jet
 # 28548000, 28548090

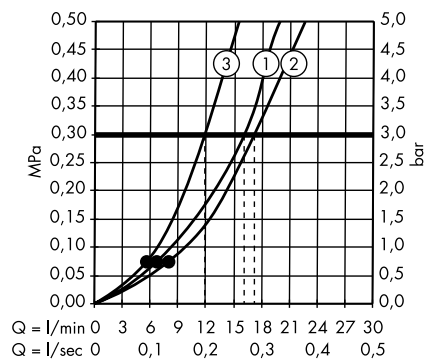

1. RainAir volle zachte regenstraal
2. WhirlAIR intensieve massagestraal
3. BalanceAir massage en regenstraal

hansgrohe doorstroomdiagrammen

De waterdoorlaat is gemeten met passende themostaten/kranen/ stopkranen om de praktijk zo waarheidsgetrouw te kunnen simuleren.

· **Croma 100** handdouche multi
 # 28536000

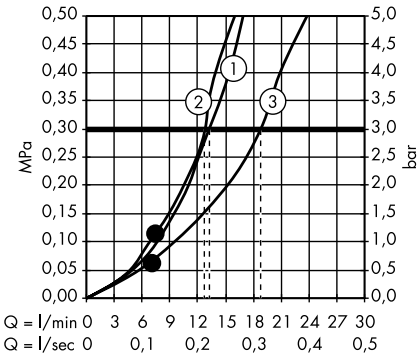

1. Mono straal
2. Massage
3. Rain krachtige regenstraal

· **Croma 100** handdouche multi EcoSmart 9 l/ min
 # 28538000

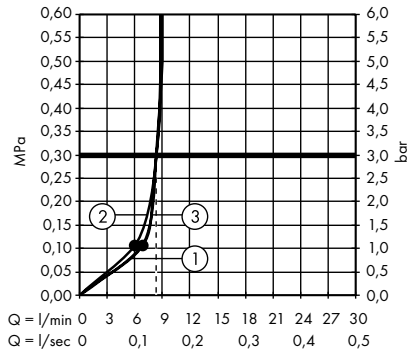

1. Massage
2. Mono straal
3. Rain krachtige regenstraal

· **Croma 100** handdouche vario
 # 28535000

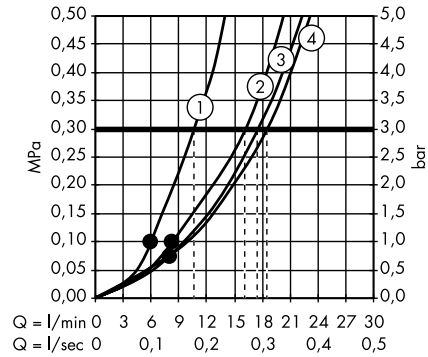

1. Massage
2. Shampoo
3. Normaal
4. Rain krachtige regenstraal

· **Croma 100** handdouche vario EcoSmart 9 l/ min
 # 28537000

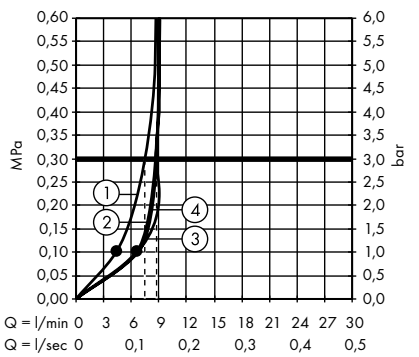

1. Massage
2. Shampoo
3. Normaal
4. Rain krachtige regenstraal

· **Croma 100** handdouche 1jet
 # 28580000

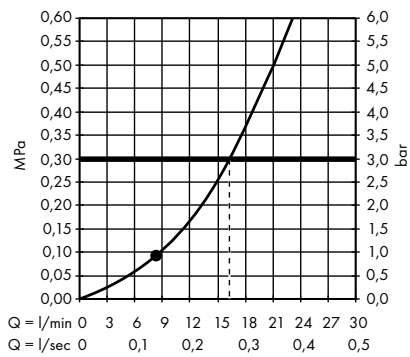

· **Croma 100** handdouche 100 1jet EcoSmart 9 l/ min
 # 28583000

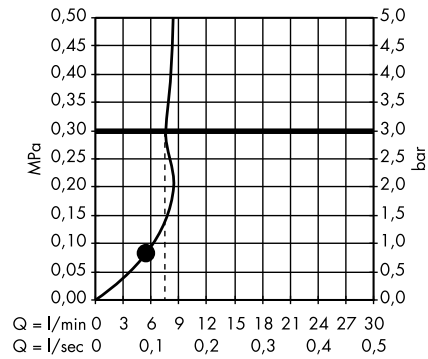

· **Croma 100 Classic** handdouche multi
 # 28539000

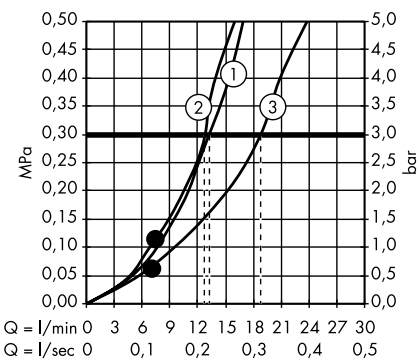

1. Mono straal
2. Massage
3. Rain krachtige regenstraal

· **Crometta** handdouche vario
 # 26330400

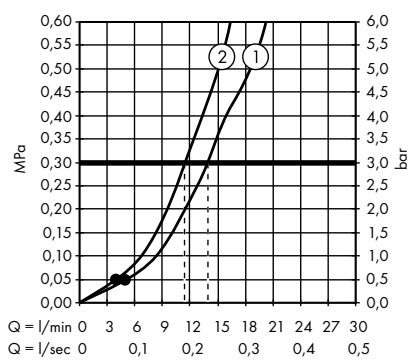

1. Rain krachtige regenstraal
2. IntenseRain

· **Crometta** handdouche Vario Green 6 l/ min
 # 26336400

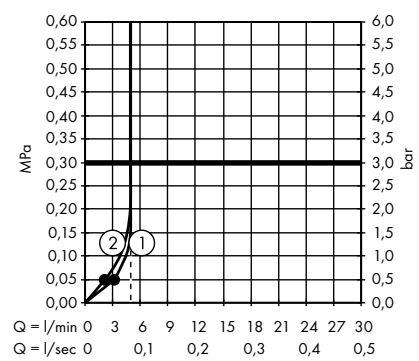

1. Rain krachtige regenstraal
2. IntenseRain

· **Crometta** handdouche Vario EcoSmart 9 l/ min
 # 26332400

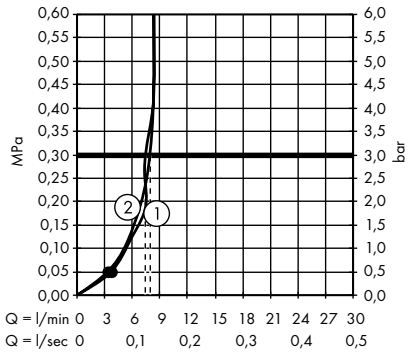

1. Rain krachtige regenstraal
2. IntenseRain

· **Crometta** handdouche 100 1jet
 # 26331400

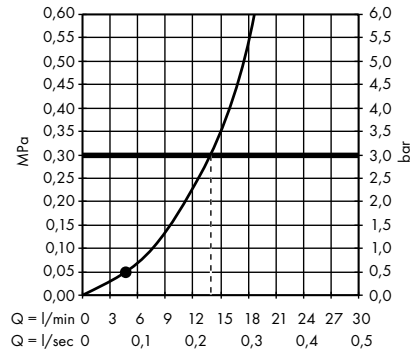

· **Crometta** handdouche 100 1jet Green 6 l/ min
 # 26334400

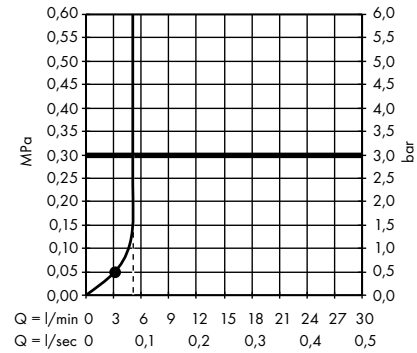

· **Crometta** handdouche 100 1jet EcoSmart 9 l/ min
 # 26333400

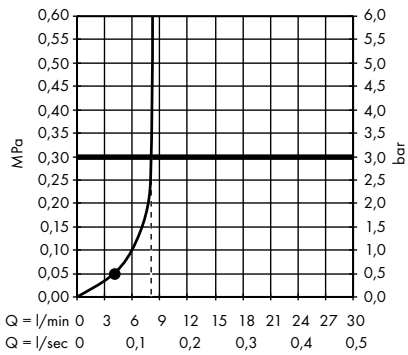

· **Crometta 85** handdouche multi
 # 28563000

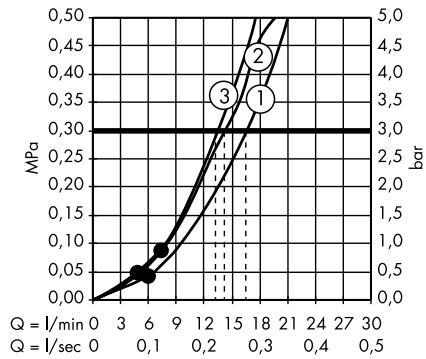

1. Normaal
2. Massage
3. Mono straal

· **Crometta 85** handdouche vario
 # 28562000

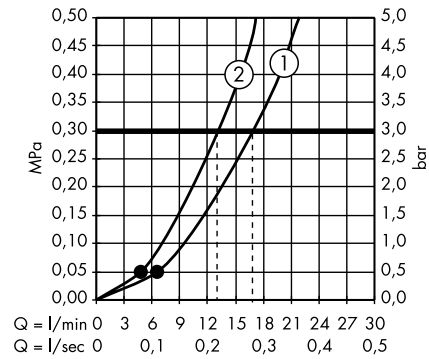

1. Normaal
2. Vario

· **Crometta 85** handdouche 1jet
 # 28585000

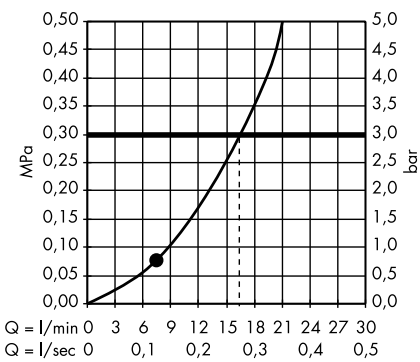

· **Crometta 85** handdouche 85 1jet Green 6 l/ min
 # 28561000

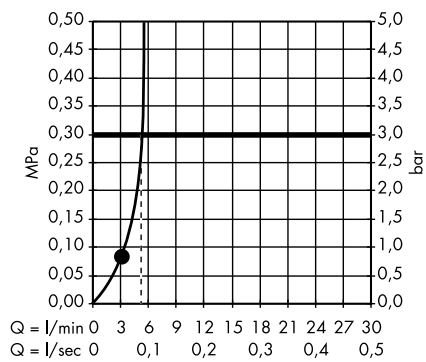

· **Vernis Blend** handdouche 100 Vario
 # 26270000, 26270670

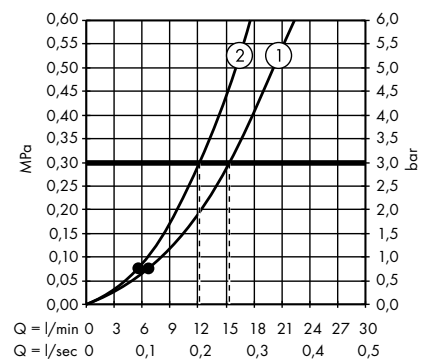

1. Rain krachtige regenstraal
2. IntenseRain

hansgrohe doorstroomdiagrammen

De waterdoorlaat is gemeten met passende themostaten/kranen/ stopkranen om de praktijk zo waarheidsgetrouw te kunnen simuleren.

· **Vernis Blend** handdouche 100 Vario EcoSmart
 # 26340000, 26340670

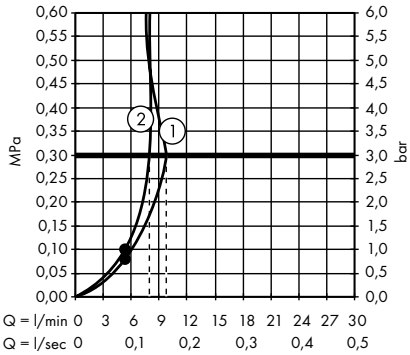

1. Rain krachtige regenstraal
2. IntenseRain

· **Vernis Blend** handdouche 100 Vario Green
 # 26090000

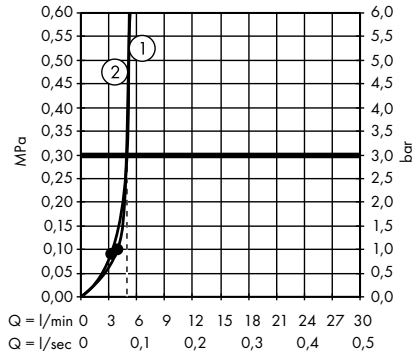

1. Rain krachtige regenstraal
2. IntenseRain

· **Jocolino** handdouche voor kinderen krokodil 2jet
 # 28788570

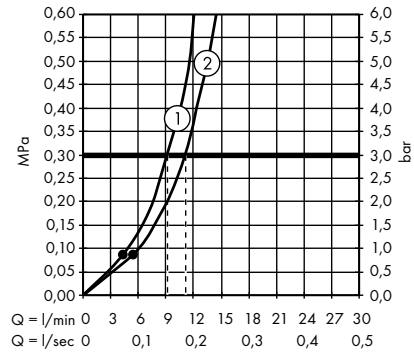

1. Rain krachtige regenstraal
2. Monostraal

· **Jocolino** handdouche voor kinderen leeuw 2jet
 # 28760210

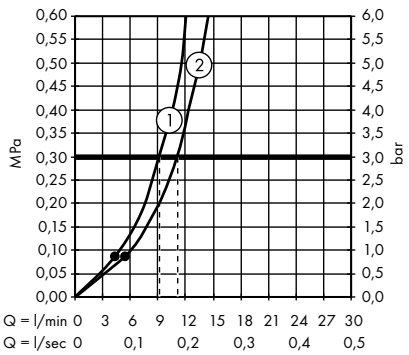

1. Rain krachtige regenstraal
2. Monostraal

· **Jocolino** handdouche voor kinderen zebra 2jet
 # 28787640

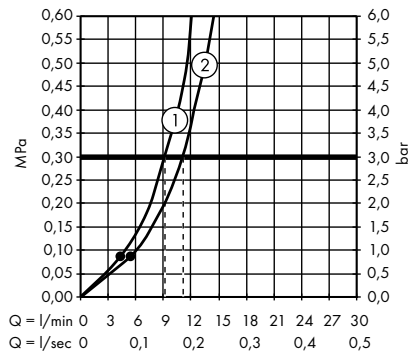

1. Rain krachtige regenstraal
2. Monostraal

· **DogShower** handdouche voor de hond 150 3jet met massagenoppen
 # 26640540, 26640560, 26640670, 26640700

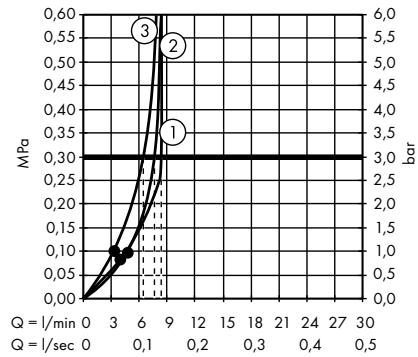

1. paw spray
2. leg spray
3. fur spray

· bidet handdouche 1jet met wandhouder en drukbestendige doucheslang
 # 32129000, 32129140, 32129340, 32129990

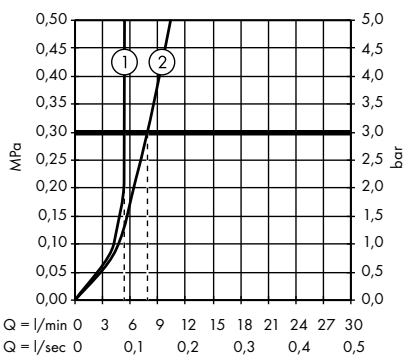

1. With flow limiter
2. Zonder doorstroombgrenzer

· bidet handdouche 1jet met wandhouder en drukbestendige doucheslang
 # 32128000, 32128140, 32128340, 32128800, 32128990

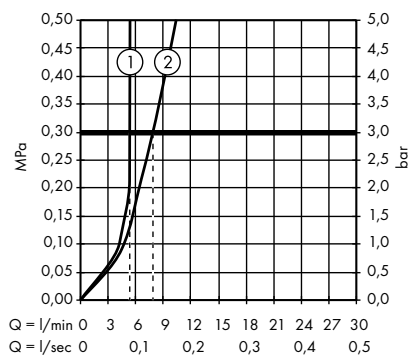

1. With flow limiter
2. Zonder doorstroombgrenzer

Hoofddouches

· **Rainfinity** PowderRain hoofddouche 250 1jet met douchearm
 # 26226000, 26226700

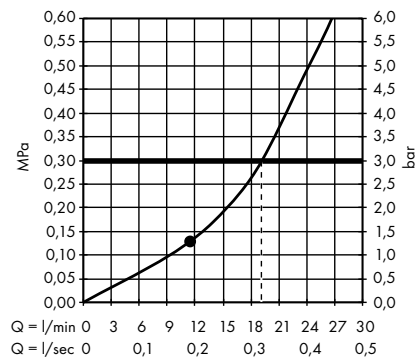

· **Rainfinity** PowderRain hoofddouche 250
1jet EcoSmart met douchearm
 # 26227000, 26227700

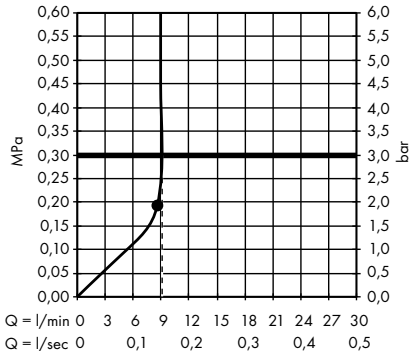

· **Rainfinity** PowderRain hoofddouche 250
1jet
 # 26228000, 26228140, 26228340, 26228670, 26228700, 26228990

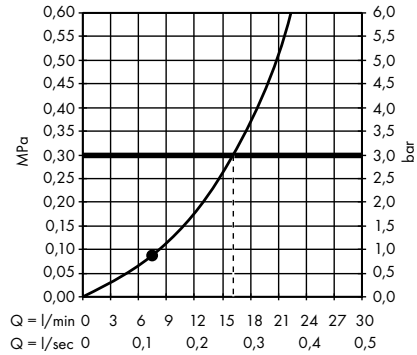

· **Rainfinity** PowderRain hoofddouche 250
1jet EcoSmart
 # 26229000, 26229140, 26229340, 26229670, 26229700, 26229990

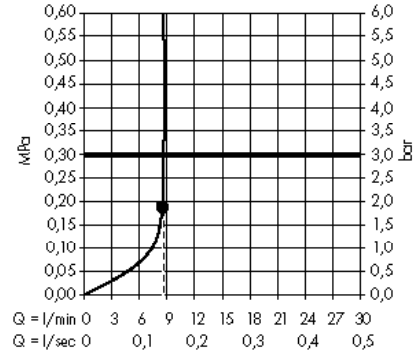

· **Rainfinity** PowderRain hoofddouche 360
1jet met douchearm
 # 26230000, 26230140, 26230340, 26230670, 26230700, 26230990

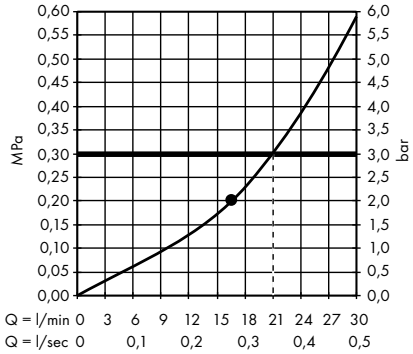

· **Rainfinity** PowderRain hoofddouche 360
1jet
 # 26231000, 26231140, 26231340, 26231670, 26231700, 26231990

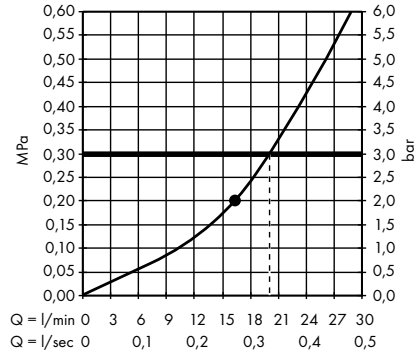

· **Rainfinity** PowderRain hoofddouche 250
3jet met douchearm
 # 26232000, 26232700

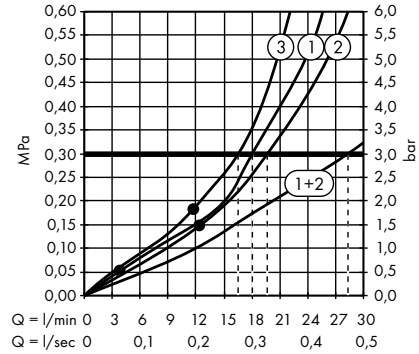

1. Intense PowderRain
2. PowderRain
3. RainStream brede watervalstraal

· **Rainfinity** PowderRain hoofddouche 250
3jet EcoSmart met douchearm
 # 26233000, 26233700

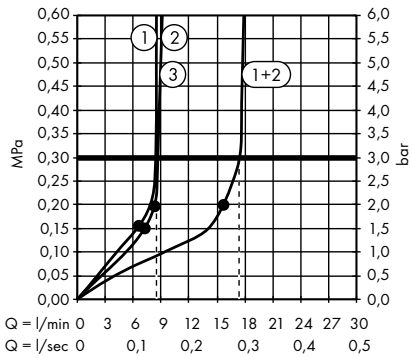

1. RainStream brede watervalstraal
2. PowderRain
3. Intense PowderRain

· **Rainfinity** PowderRain hoofddouche 360
3jet met douchearm
 # 26234000, 26234140, 26234340, 26234670, 26234700, 26234990

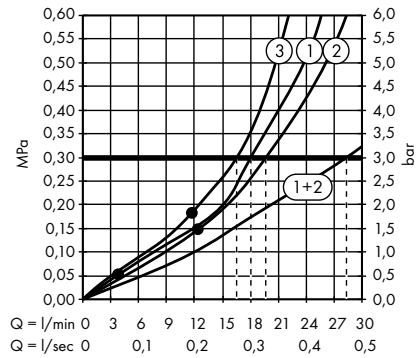

1. Intense PowderRain
2. PowderRain
3. RainStream brede watervalstraal

· **Rainmaker Select** hoofddouche 580 3jet
 # 24001400, 24001600

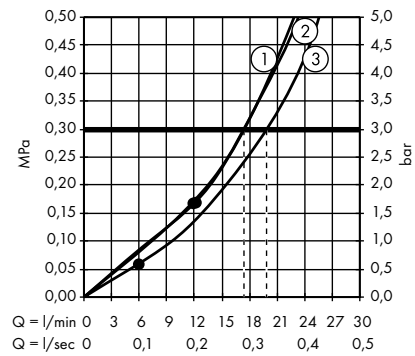

1. Rain krachtige regenstraal
2. Rainflow
3. Mono straal

hansgrohe doorstroomdiagrammen

De waterdoorlaat is gemeten met passende themostaten/kranen/ stopkranen om de praktijk zo waarheidsgetrouw te kunnen simuleren.

· **Rainmaker Select** hoofddouche 580 3jet EcoSmart 9 l/ min
 # 24011400

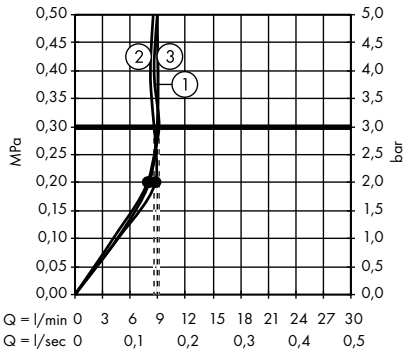

1. Rain krachtige regenstraal
2. Rainflow
3. Mono straal

· **Rainmaker Select** hoofddouche 460 3jet met douchearm
 # 24007400, 24007600

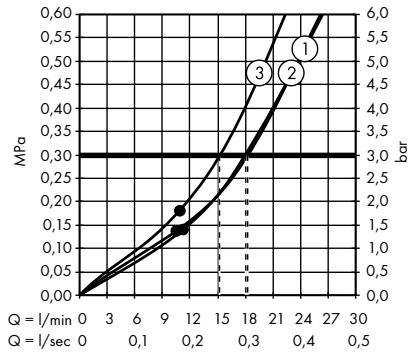

1. Mono straal
2. Rain krachtige regenstraal
3. RainStream brede watervalstraal

· **Rainmaker Select** hoofddouche 460 3jet EcoSmart 9 l/ min met douchearm
 # 24017400

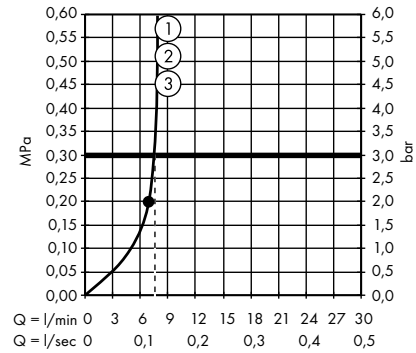

· **Rainmaker Select** hoofddouche 460 3jet met plafondaansluiting
 # 24006400, 24006600

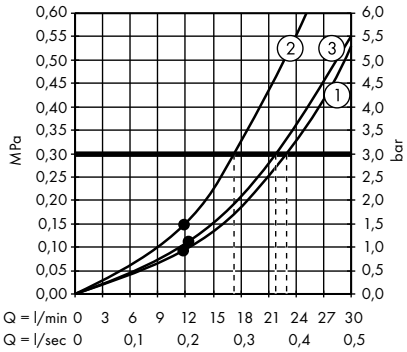

1. Mono straal
2. Rain krachtige regenstraal
3. RainStream brede watervalstraal

· **Rainmaker Select** hoofddouche 460 3jet EcoSmart 9 l/ min met plafondaansluiting
 # 24016400

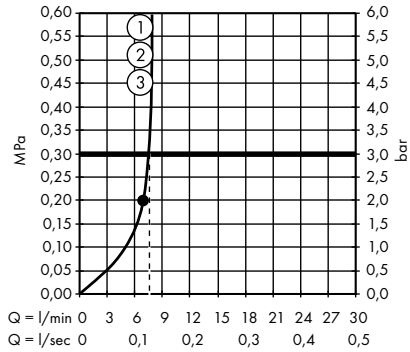

1. Rain krachtige regenstraal
2. RainStream brede watervalstraal
3. Mono straal

· **Rainmaker Select** hoofddouche 460 2jet met douchearm
 # 24005400, 24005600

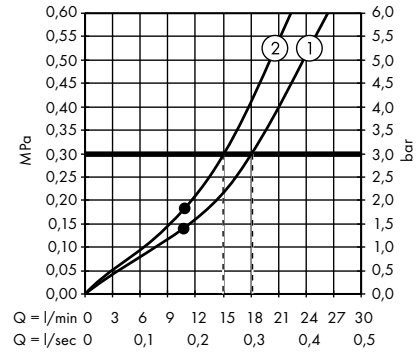

1. Rain krachtige regenstraal
2. RainStream brede watervalstraal

· **Rainmaker Select** hoofddouche 460 3jet EcoSmart 9 l/ min met douchearm
 # 24015400

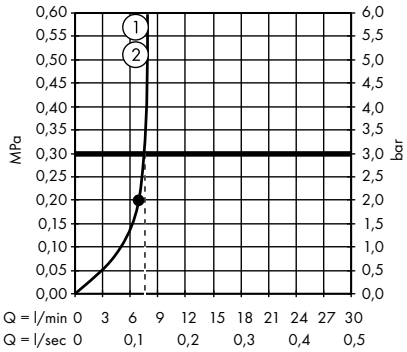

1. Rain krachtige regenstraal
2. RainStream brede watervalstraal

· **Rainmaker Select** hoofddouche 460 2jet met plafondaansluiting
 # 24004400, 24004600

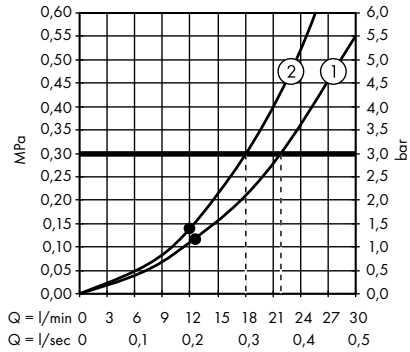

1. Rain krachtige regenstraal
2. RainStream brede watervalstraal

· **Rainmaker Select** hoofddouche 460 2jet EcoSmart 9 l/ min met plafondaansluiting
 # 24014400

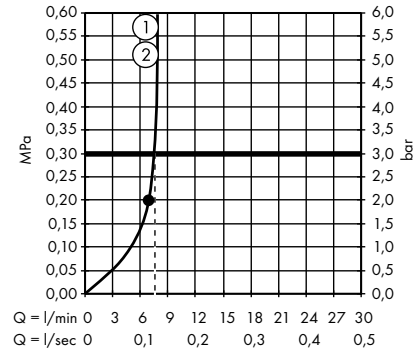

1. Rain krachtige regenstraal
2. RainStream brede watervalstraal

· **Rainmaker Select** hoofddouche 460 1jet met douchearm
 # 24003400, 24003600

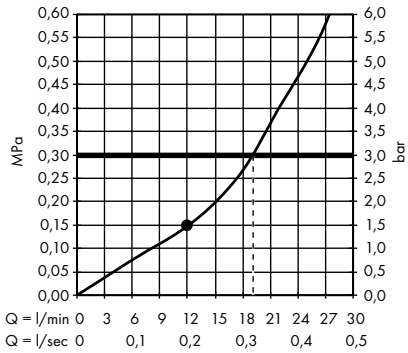

· **Rainmaker Select** hoofddouche 460 1jet EcoSmart 9 l/ min met douchearm
 # 24013400

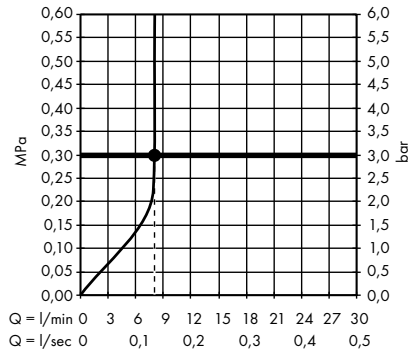

· **Rainmaker Select** hoofddouche 460 1jet met plafondaansluiting
 # 24002400, 24002600

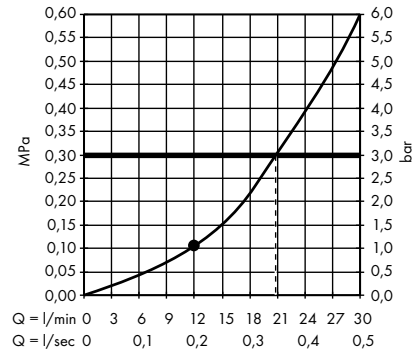

· **Rainmaker Select** hoofddouche 460 1jet EcoSmart 9 l/ min met plafondaansluiting
 # 24012400

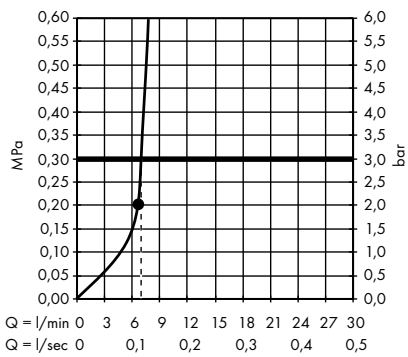

· **Raindance Select S** hoofddouche 300 2jet met plafondaansluiting
 # 27337000, 27337400

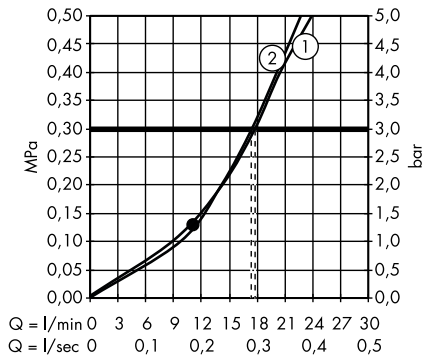

1. Rain krachtige regenstraal
2. RainAir volle zachte regenstraal

· **Raindance Select S** hoofddouche 300 2jet met douchearm
 # 27378000, 27378400

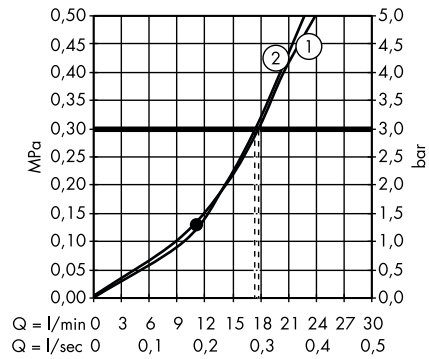

1. Rain krachtige regenstraal
2. RainAir volle zachte regenstraal

· **Raindance Select S** hoofddouche 240 2jet met plafondaansluiting
 # 26467000, 26467400

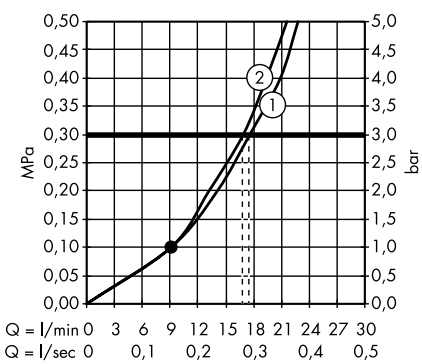

1. Rain krachtige regenstraal
2. RainAir volle zachte regenstraal

· **Raindance Select S** hoofddouche 240 2jet EcoSmart 9 l/ min met plafondaansluiting
 # 26469000

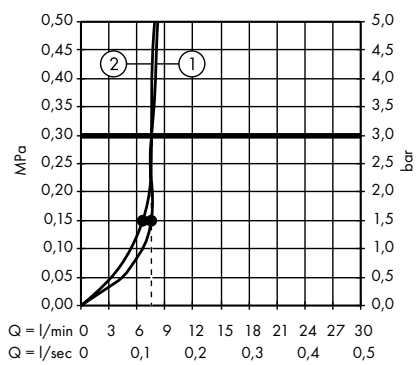

1. Rain krachtige regenstraal
2. RainAir volle zachte regenstraal

· **Raindance Select S** hoofddouche 240 2jet met douchearm
 # 26466000, 26466400

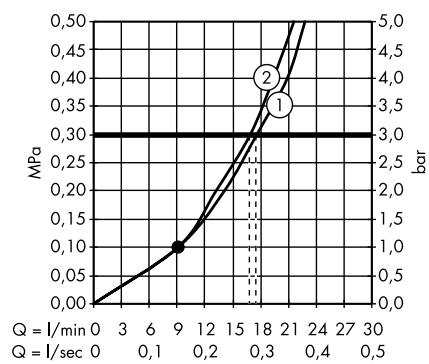

1. Rain krachtige regenstraal
2. RainAir volle zachte regenstraal

hansgrohe doorstroomdiagrammen

De waterdoorlaat is gemeten met passende themostaten/kranen/ stopkranen om de praktijk zo waarheidsgetrouw te kunnen simuleren.

· **Raindance Select S** hoofddouche 240 2jet EcoSmart 9 l/ min met douchearm
 # 26470000, 26470400

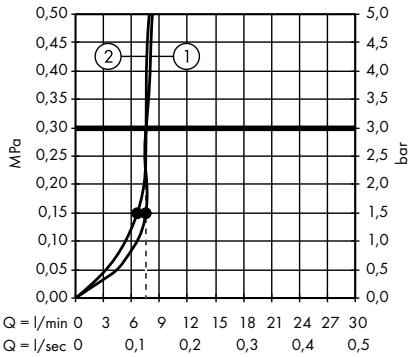

1. Rain krachtige regenstraal
2. RainAir volle zachte regenstraal

· **Pulsify S** hoofddouche 260 2jet wandaansluiting
 # 24150000, 24150670, 24150700

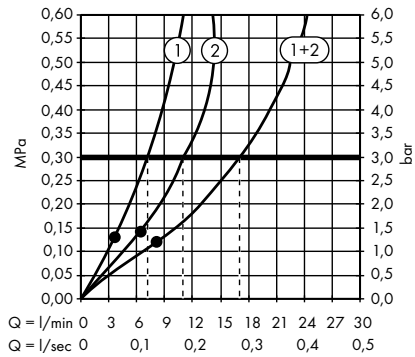

1. Intense PowderRain
2. PowderRain

· **Pulsify S** hoofddouche 260 2jet EcoSmart wandaansluiting
 # 24151000, 24151670, 24151700

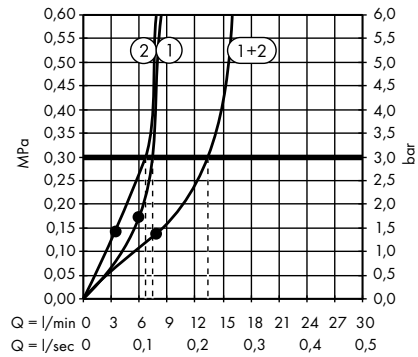

1. PowderRain
2. Intense PowderRain

· **Pulsify S** hoofddouche 260 1jet
 # 24140000, 24140670, 24140700

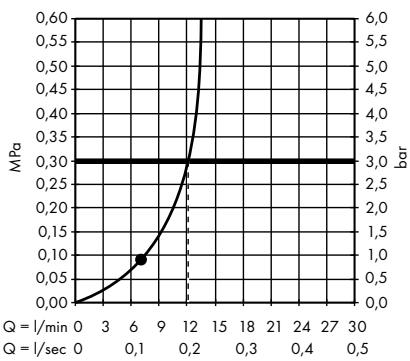

· **Pulsify S** hoofddouche 260 1jet EcoSmart zonder wandaansluiting
 # 24141000, 24141670, 24141700

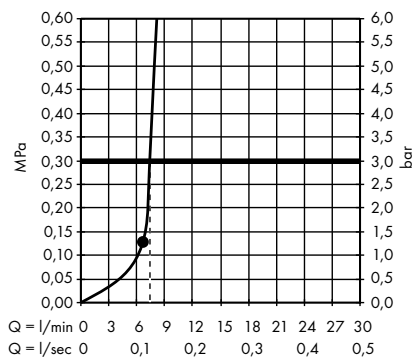

· **Pulsify S** hoofddouche 105 1jet zonder wandaansluiting
 # 24130000, 24130670, 24130700

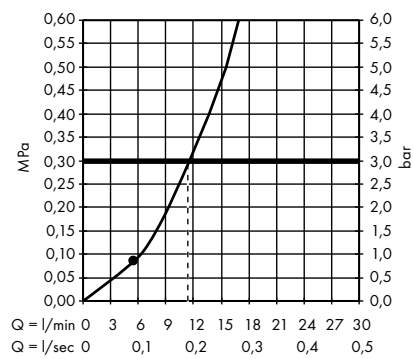

· **Pulsify S** hoofddouche 105 1jet Green zonder wandaansluiting
 # 24132000, 24132670, 24132700

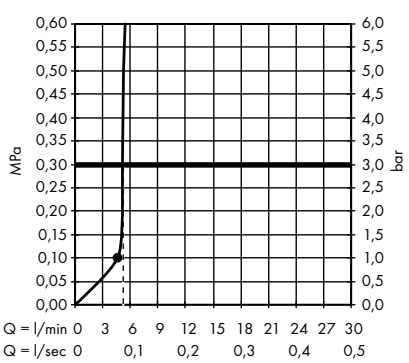

· **Croma Select E** hoofddouche 180 2jet
 # 26524000, 26524400

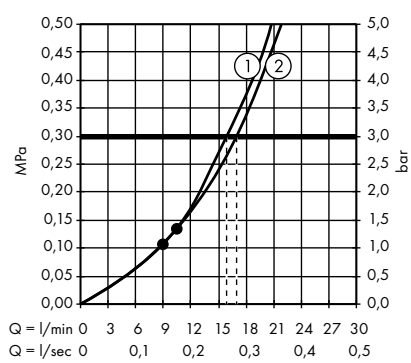

1. IntenseRain
2. Rain krachtige regenstraal

· **Croma Select E** hoofddouche 180 2jet EcoSmart 9 l/ min
 # 26528000, 26528400

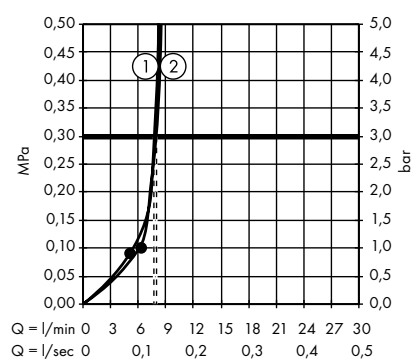

1. IntenseRain
2. Rain krachtige regenstraal

· **Croma Select S** hoofddouche 180 2jet
 # 26522000, 26522400

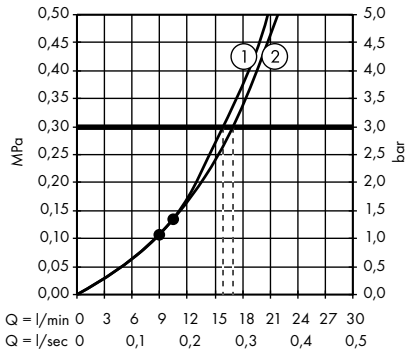

1. IntenseRain
2. Rain krachtige regenstraal

· **Croma Select S** hoofddouche 180 2jet EcoSmart 9 l/ min
 # 26523000

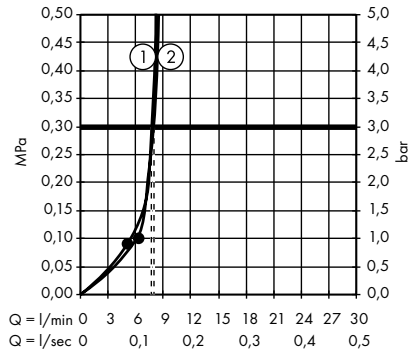

1. IntenseRain
2. Rain krachtige regenstraal

· **Raindance Rainmaker** 680 mm x 460 mm hoofddouche met verlichting
 # 28418000

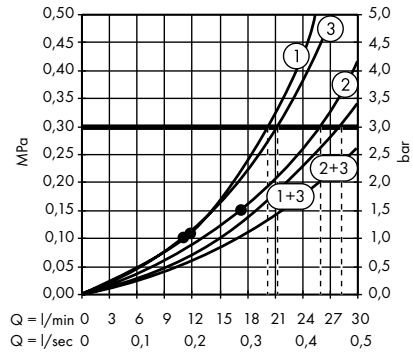

1. RainAir volle zachte regenstraal
2. RainAir XXL grote volle zachte regenstraal
3. WhirlAIR intensieve massagestraal

· **Raindance Rainmaker** hoofddouche 600 3jet met verlichting
 # 26117000

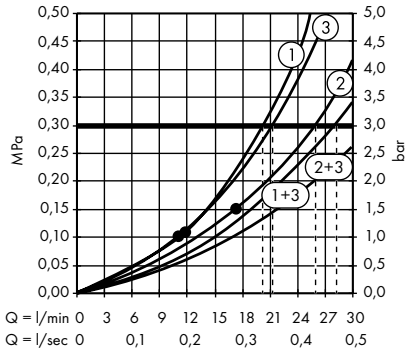

1. RainAir volle zachte regenstraal
2. RainAir XXL grote volle zachte regenstraal
3. WhirlAIR intensieve massagestraal

· **Raindance** hoofddouche 260/260 plafondinbouw
 # 26472000

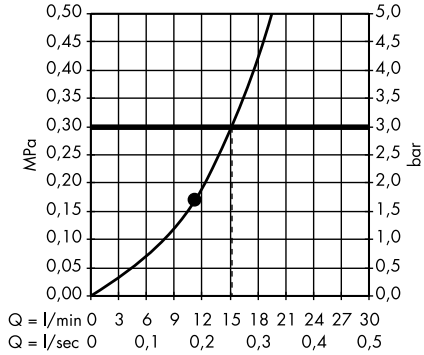

· **Raindance** hoofddouche 260/260 EcoSmart 9 l/ min
 # 26481000

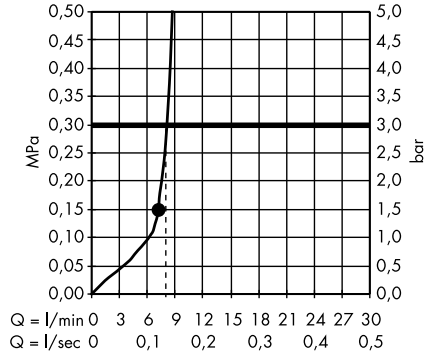

· **Raindance Rainfall** hoofddouche 180 2jet
 # 28433000, 28433400

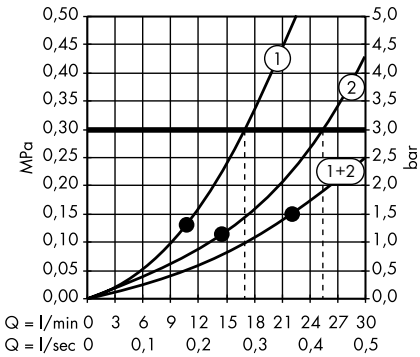

1. RainAir volle zachte regenstraal
2. Rainflow

· **Raindance Rainfall** hoofddouche 150 1 jet Stream
 # 26443000

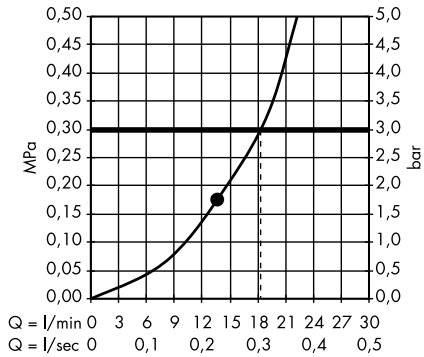

· **Raindance Rainfall** hoofddouche 150 1jet
 # 26442000

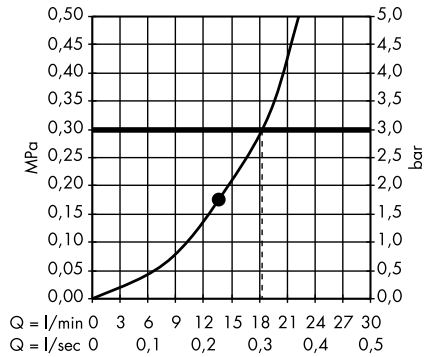

De waterdoorlaat is gemeten met passende themostaten/kranen/ stopkranen om de praktijk zo waarheidsgetrouw te kunnen simuleren.

· **Raindance E** hoofddouche 300 1jet met douchearm
 # 26238000, 26238140, 26238340, 26238670, 26238700, 26238990

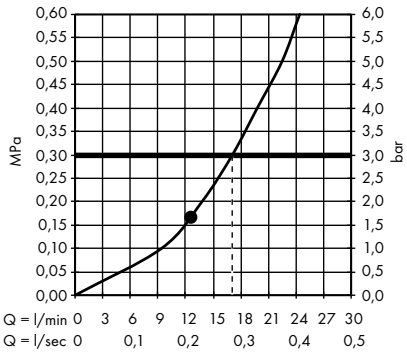

· **Raindance E** hoofddouche 300 1jet EcoSmart 9 l/ min met douchearm
 # 26239000

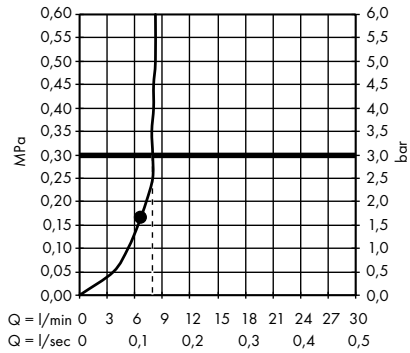

· **Raindance E** hoofddouche 300 1jet met plafondaansluiting
 # 26250000, 26250140, 26250340, 26250670, 26250700, 26250990

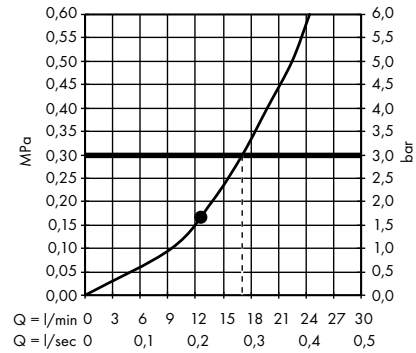

· **Raindance E** hoofddouche 300 1jet EcoSmart 9 l/ min met plafondaansluiting
 # 26251000

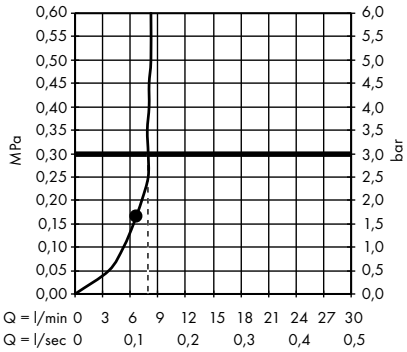

· **Raindance E** hoofddouche 400/400 1jet
 # 26252000

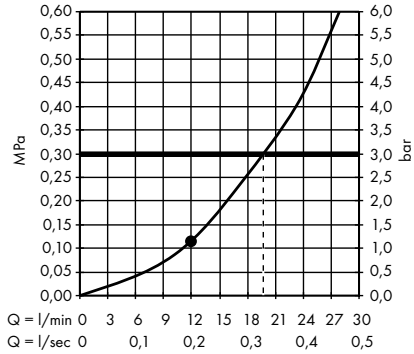

· **Raindance E** hoofddouche 400/400 1jet EcoSmart 9 l/ min
 # 26253000

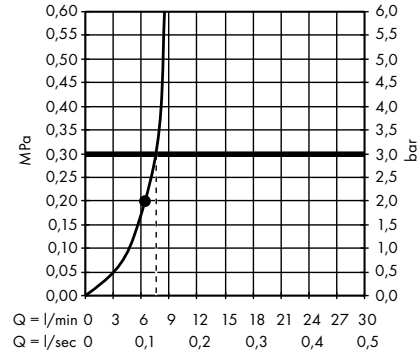

· **Raindance E** hoofddouche 360 1jet met plafondaansluiting
 # 27381000, 27381140, 27381340, 27381990

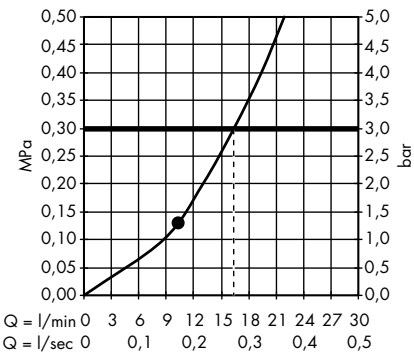

· **Raindance E** hoofddouche 360 1jet EcoSmart 9 l/ min met plafondaansluiting
 # 26604000, 26604140, 26604340, 26604990

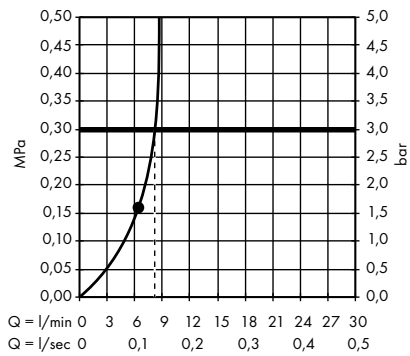

· **Raindance E** hoofddouche 360 1jet met douchearm
 # 27371000, 27371140, 27371340, 27371990

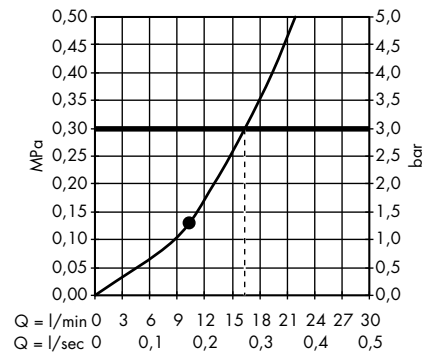

· **Raindance E** hoofddouche 360 1jet
met douchearm
 # 27376000

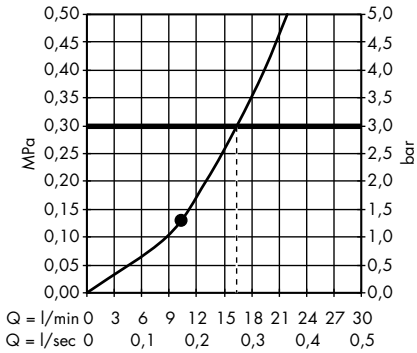

· **Raindance E** hoofddouche 360 1jet
EcoSmart 9 l/ min met douchearm
 # 26605000

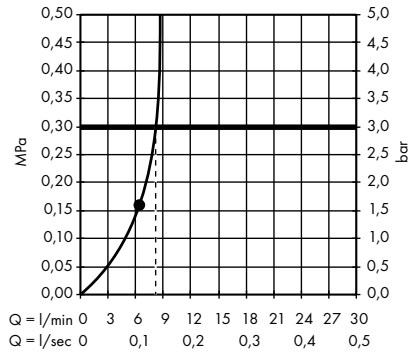

· **Raindance E** hoofddouche 240 1jet
met plafondaansluiting
**# 27380000, 27380140, 27380340,
27380990**

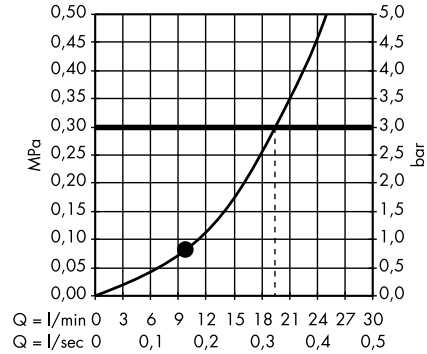

· **Raindance E** hoofddouche 240 1jet
met douchearm
**# 27370000, 27370140, 27370340,
27370990**

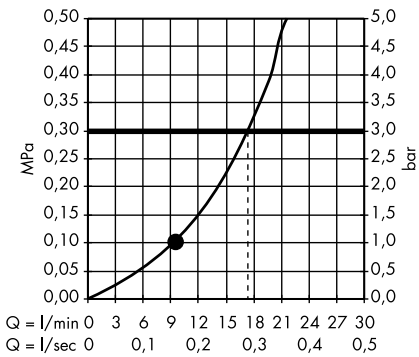

· **Raindance E** hoofddouche 240 1jet
EcoSmart 9 l/ min met douchearm
**# 27375000, 27375140, 27375340,
27375990**

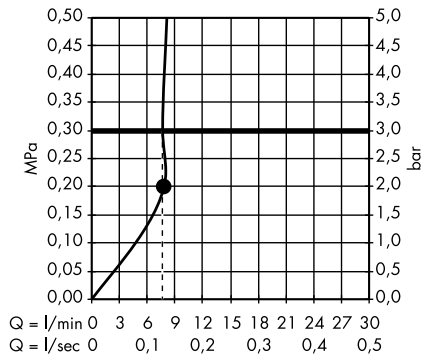

· **Raindance S** hoofddouche 300 1jet
met douchearm
 # 27492000

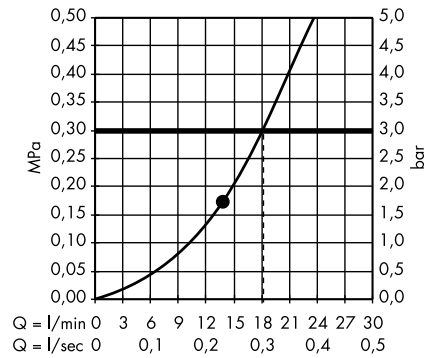

· **Raindance S** hoofddouche 300 1jet
met douchearm
 # 27493000

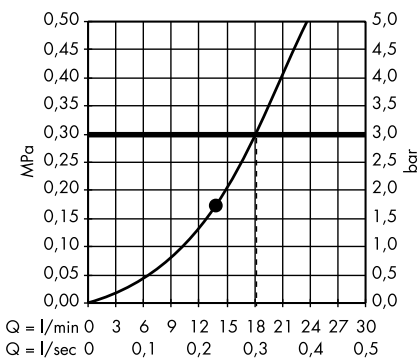

· **Raindance S** hoofddouche 300 1jet
EcoSmart 9 l/ min met douchearm
 # 26601000

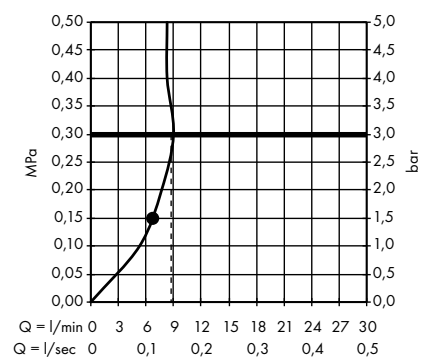

· **Raindance S** hoofddouche 300 1jet
met plafondaansluiting
 # 27494000

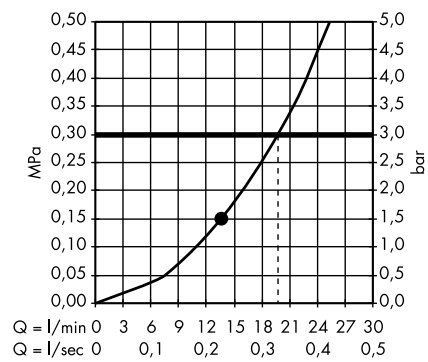

De waterdoorlaat is gemeten met passende themostaten/kranen/ stopkranen om de praktijk zo waarheidsgetrouw te kunnen simuleren.

· **Raindance S** hoofddouche 300 1jet EcoSmart 9 l/ min met plafondaansluiting
 # 26600000

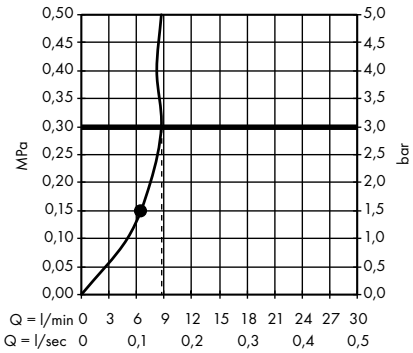

· **Raindance S** hoofddouche 240 1jet PowderRain met plafondaansluiting
 # 27620000

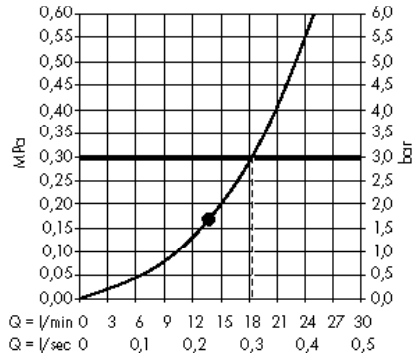

· **Raindance S** hoofddouche 240 1jet PowderRain met douchearm
 # 27607000

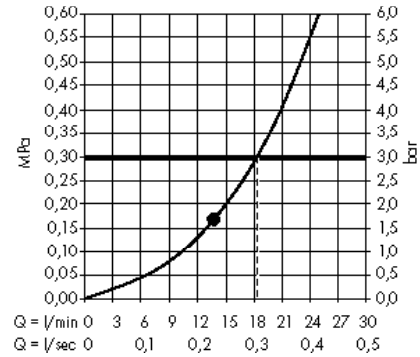

· **Raindance S** hoofddouche 240 1jet PowderRain
 # 27623000, 27623670, 27623700

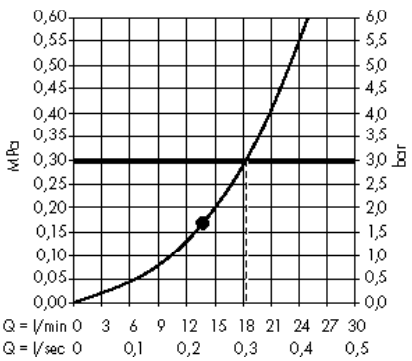

· **Raindance S** hoofddouche 240 1jet met douchearm
 # 27474000

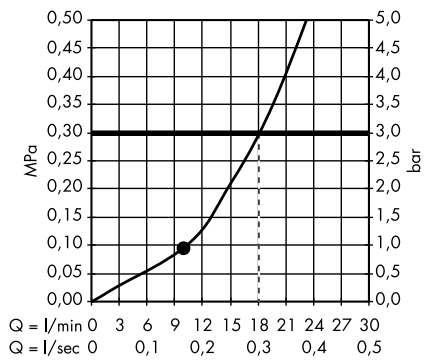

· **Raindance S** hoofddouche 240 1jet EcoSmart 9 l/ min met douchearm
 # 27461000

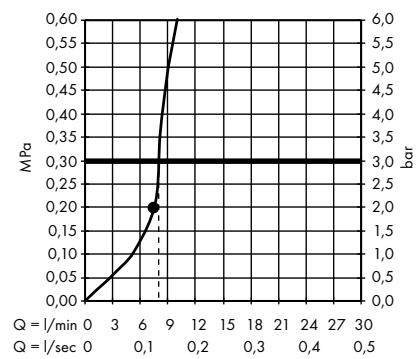

· **Raindance S** hoofddouche 240 1jet met plafondaansluiting
 # 27477000

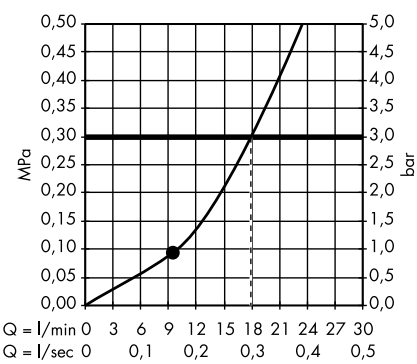

· **Raindance S** hoofddouche 240 1jet EcoSmart 9 l/ min met plafondaansluiting
 # 27463000

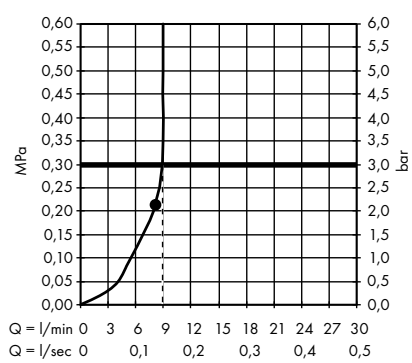

· **Raindance S** hoofddouche 180 1jet met plafondaansluiting
 # 27478000

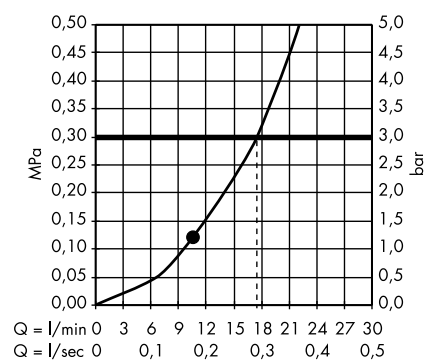

· **Raindance Classic** hoofddouche 240 1jet met douchearm
 # 27424000, 27424090

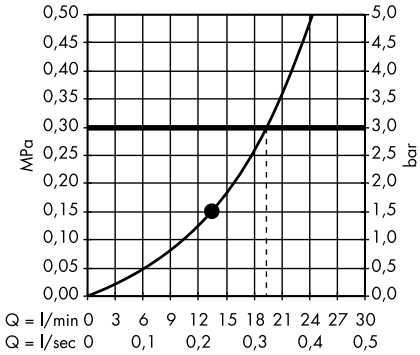

· **Raindance Classic** hoofddouche 240 1jet met plafondaansluiting
 # 27405000, 27405090

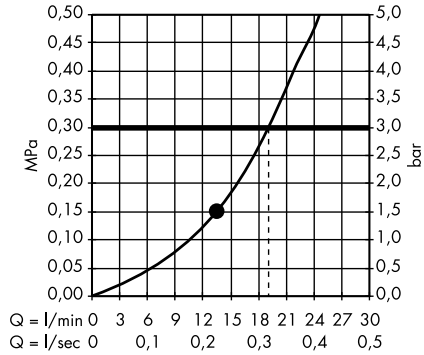

· **Croma E** hoofddouche 280 1jet
 # 26257000

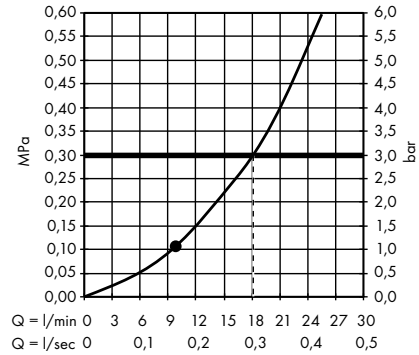

· **Croma E** hoofddouche 280 1jet EcoSmart
 # 26258000

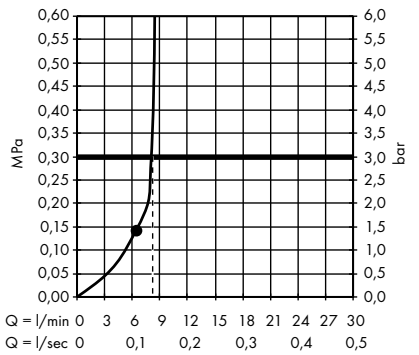

· **Croma** hoofddouche 280 1jet
 # 26220000, 26220140, 26220340, 26220670, 26220700, 26220990

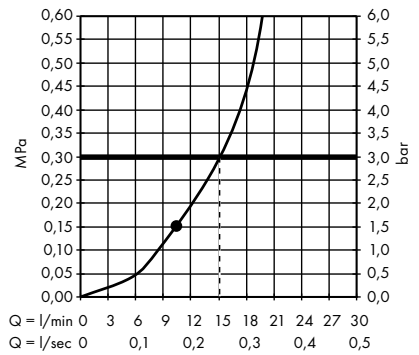

· **Croma** hoofddouche 280 1jet EcoSmart 9 l/ min
 # 26221000, 26221140, 26221340, 26221670, 26221700, 26221990

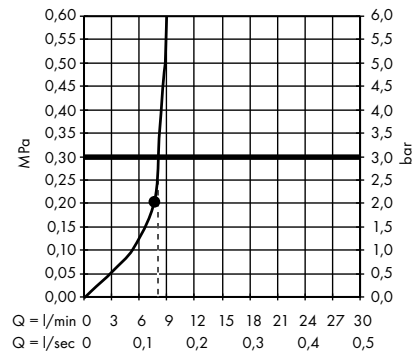

· **Croma** hoofddouche 220 1jet
 # 26464000

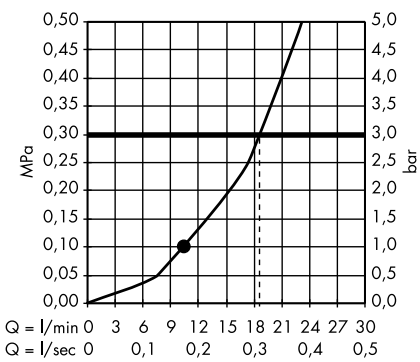

· **Croma** hoofddouche 220 1jet EcoSmart 9l// min
 # 26465000

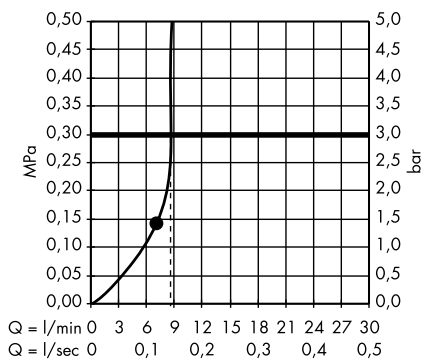

· **Croma 100** hoofddouche multi
 # 27443000

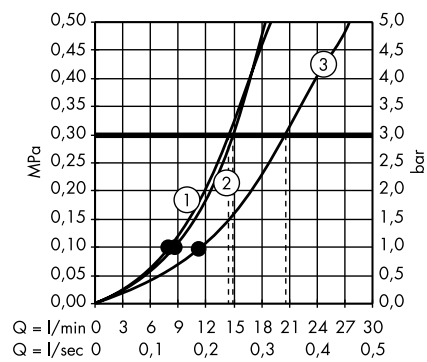

1. Massage
2. Mono straal
3. Rain krachtige regenstraal

De waterdoorlaat is gemeten met passende themostaten/kranen/ stopkranen om de praktijk zo waarheidsgetrouw te kunnen simuleren.

· **Croma 100** hoofddouche vario
 # 27441000

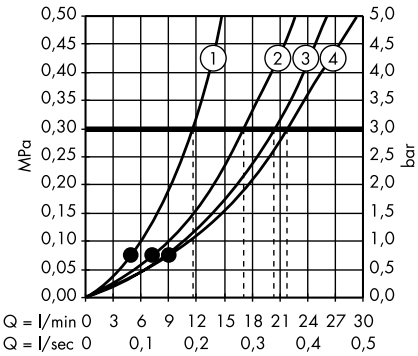

1. Massage
2. Shampoo
3. Normaal
4. Rain krachtige regenstraal

· **Croma 100** hoofddouche EcoSmart 9 l/ min
 # 28462000

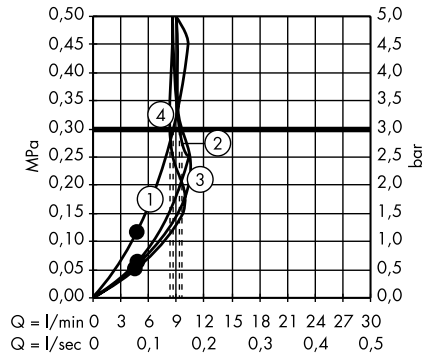

1. Massage
2. Shampoo
3. Normaal
4. Rain krachtige regenstraal

· **Crometta E** hoofddouche 240 1jet
 # 26726000

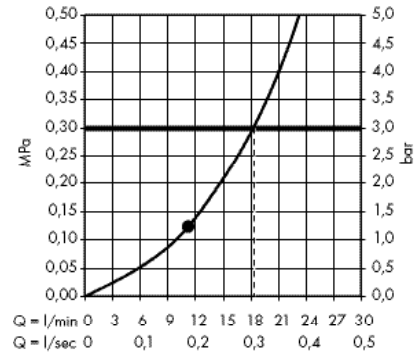

· **Crometta E** hoofddouche 240 1jet EcoSmart 9 l/ min
 # 26727000

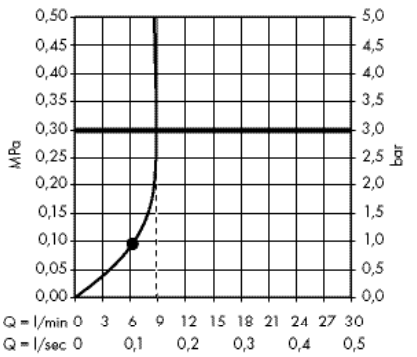

· **Crometta E** hoofddouche 240 1jet LowPressure
 # 26722000

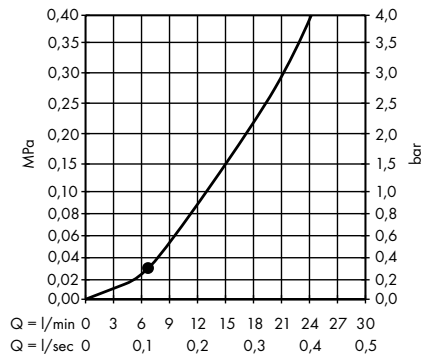

· **Crometta S** hoofddouche 240 1jet
 # 26723000

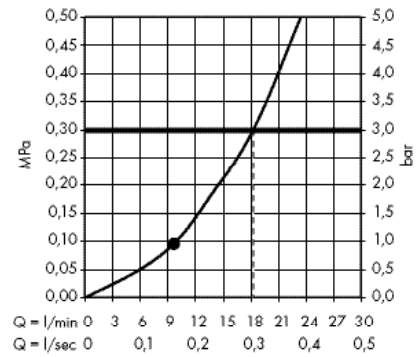

· **Crometta S** hoofddouche 240 1jet EcoSmart 9 l/ min
 # 26724000

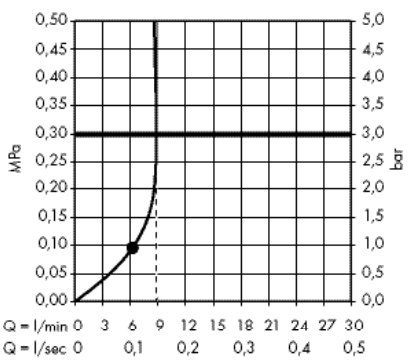

· **Crometta S** hoofddouche 240 1jet LowPressure
 # 26725000

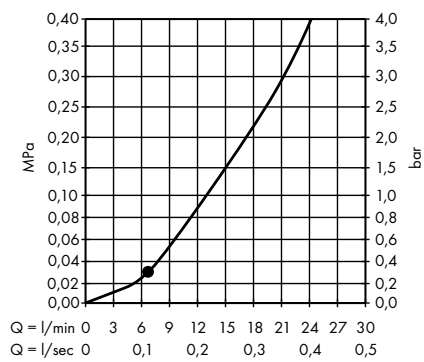

· **Crometta 85** hoofddouche multi
 # 28425000

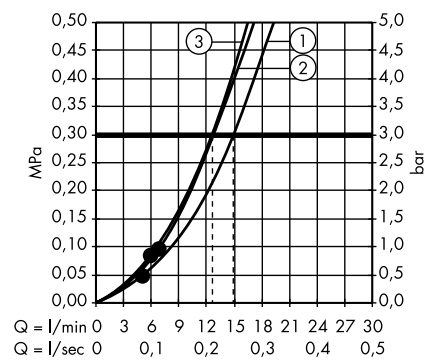

1. Normaal
2. Massage
3. Mono straal

· **Crometta 85** hoofddouche vario
 # 28424000

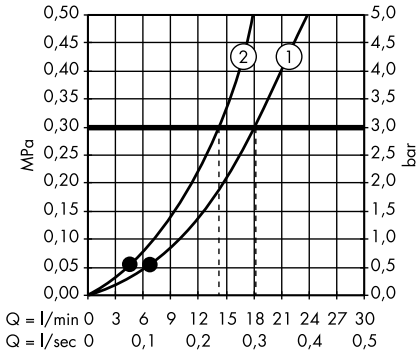

1. Normaal
2. Vario

· **Crometta 85** hoofddouche 1jet Green 6 l/ min
 # 28423000

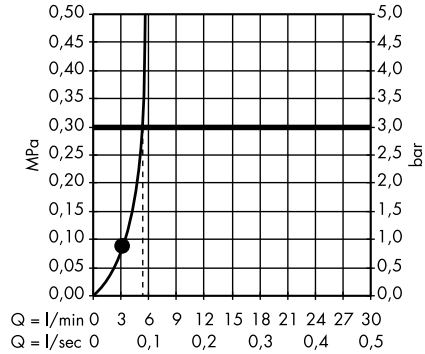

· **Vernis Blend** hoofddouche 200 1jet
 # 26271000, 26271670

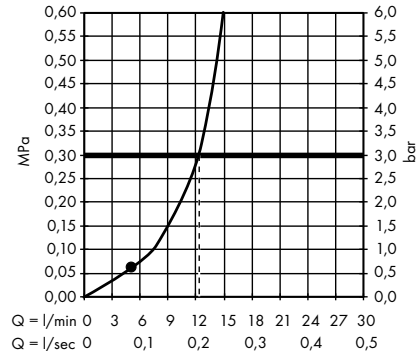

· **Vernis Blend** hoofddouche 200 1jet EcoSmart
 # 26277000, 26277670

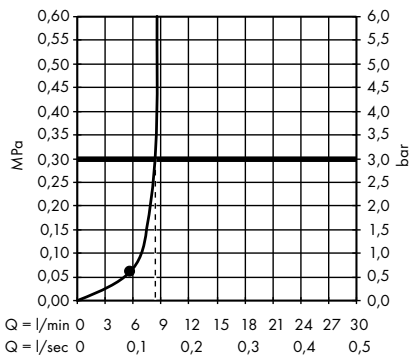

· **Vernis Blend** hoofddouche 200 1jet Green
 # 26093000

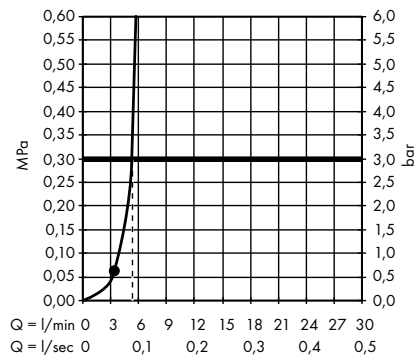

· **Vernis Blend** hoofddouche 200 1jet Low Pressure
 # 26095000

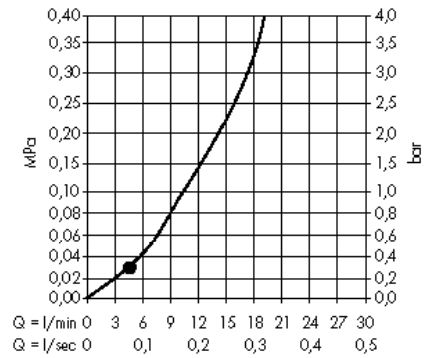

· **Vernis Shape** hoofddouche 230 1jet
 # 26281000, 26281670

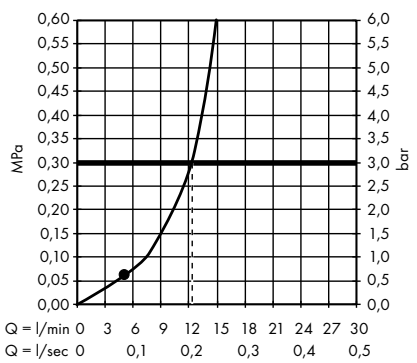

· **Vernis Shape** hoofddouche 230 1jet EcoSmart
 # 26283000, 26283670

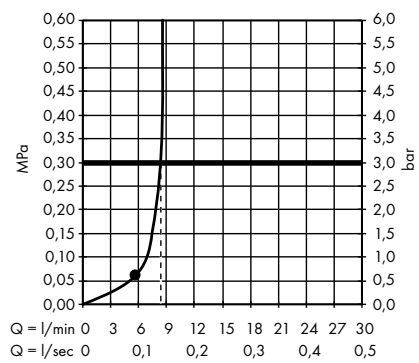

· **Vernis Shape** hoofddouche 230 1jet Green
 # 26094000

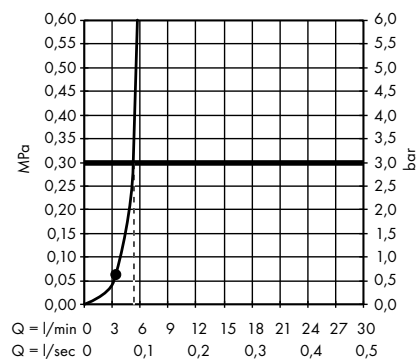

De waterdoorlaat is gemeten met passende themostaten/kranen/ stopkranen om de praktijk zo waarheidsgetrouw te kunnen simuleren.

· **Vernis Shape** hoofddouche 200 1jet Low Pressure
 # 26096000

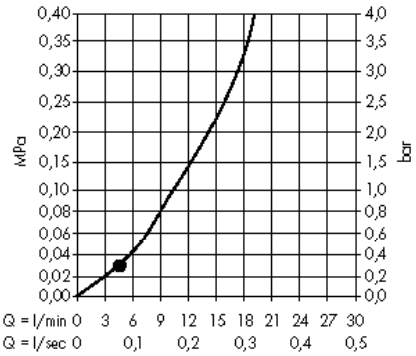

· **Clubmaster** hoofddouche 85 3jet
 # 28496000

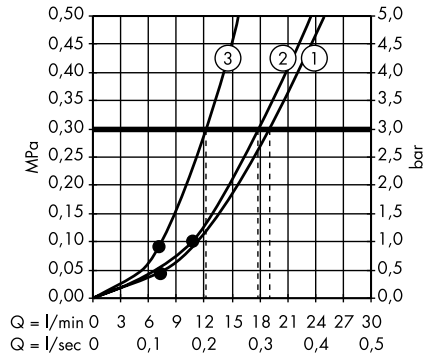

1. Normaal
2. Soft
3. Massage

Zijdouches

· **Rainfinity** schouderdouche 500 1jet met planchet
 # 26243000, 26243700

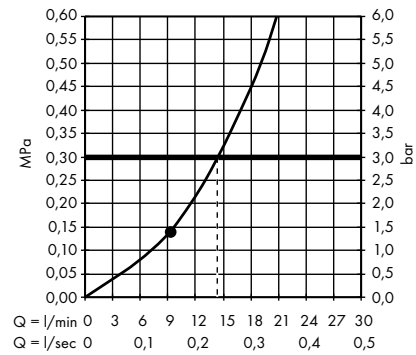

Showerpipes en douchepanelen

· **Bodyvette** zijdouche 1jet
 # 28466000

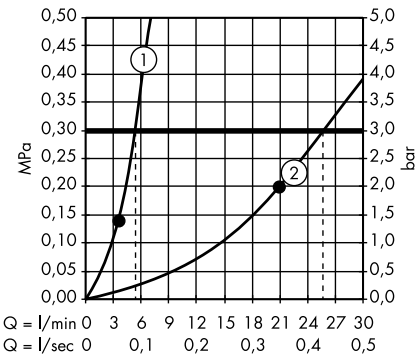

1. 1 x Zijdouches
2. 6 x Zijdouches

· **Rainfinity** PowderRain Showerpipe 360 1jet inbouw
 # 26842000, 26842700

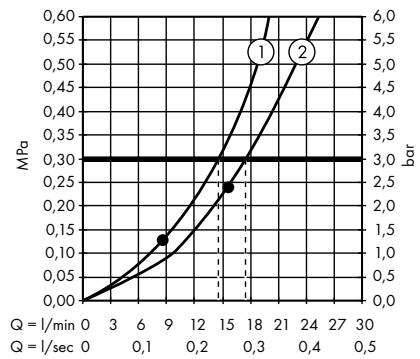

1. Handdouche
2. Hoofddouche

· **Rainmaker Select** showerpipe 460 3jet met thermostaat
 # 27106400

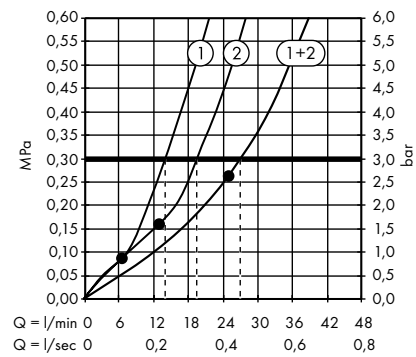

1. Handdouche
2. Hoofddouche

· **Rainmaker Select** showerpipe 460 3jet EcoSmart 9 l/ min met thermostaat
 # 27029400

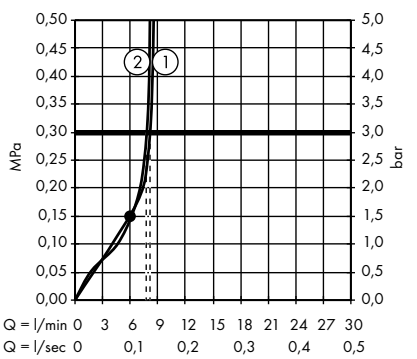

1. Handdouche
2. Hoofddouche

· **Rainmaker Select** showerpipe 460 2jet met thermostaat
 # 27109400

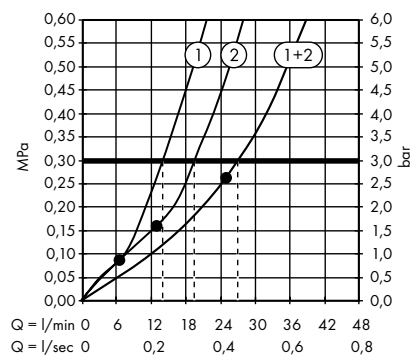

1. Handdouche
2. Hoofddouche

· **Rainmaker Select** showerpipe 460 2jet EcoSmart 9 l/ min met thermostaat
 # 27028400

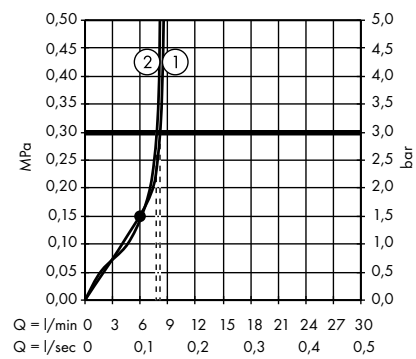

1. Handdouche
2. Hoofddouche

· **Raindance Select E** showerpipe 300 3jet
met ShowerTablet Select 300
 # 27127000, 27127400

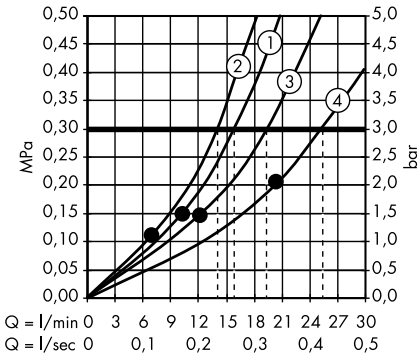

1. Hoofddouche Rain / RainAir
2. Handdouche
3. Hoofddouche RainStream
4. Hoofddouche Rain + RainStream / RainAir + RainStream

· **Raindance Select E** showerpipe 300 2jet
EcoSmart 9 l/ min met thermostaat
 # 27282000, 27282400

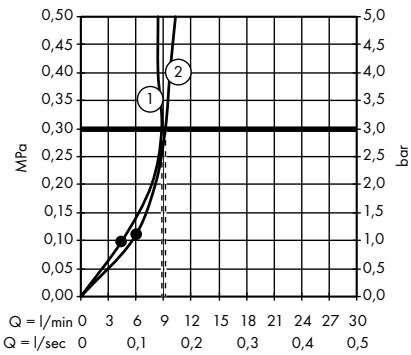

1. Handdouche
2. Hoofddouche

· **Raindance Select E** showerpipe 300 2jet
met ShowerTablet Select 300
 # 27126000, 27126400

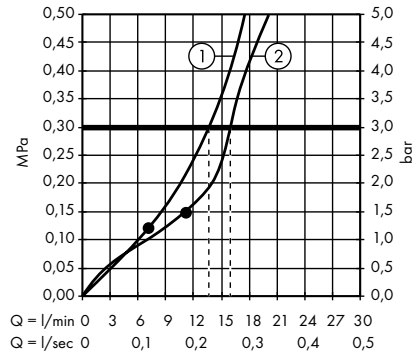

1. Handdouche
2. Hoofddouche

· **Raindance Select E** showerpipe 300 2jet
EcoSmart 9 l/ min met ShowerTablet Select
300
 # 27283000, 27283400

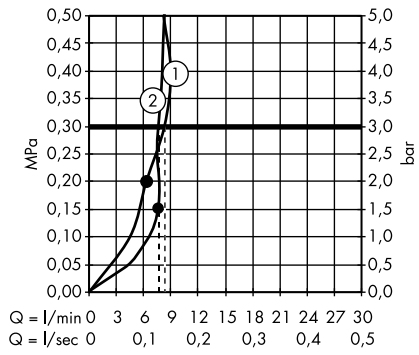

1. Handdouche
2. Hoofddouche

· **Raindance Select S** showerpipe 300 2jet
met thermostaat
 # 27133000, 27133400

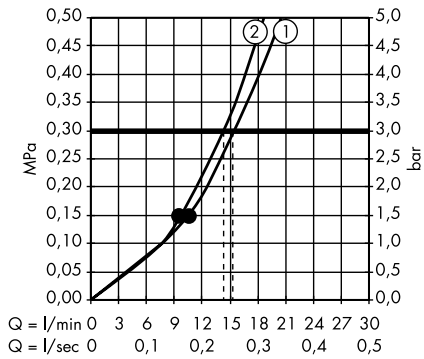

1. Hoofddouche
2. Handdouche

· **Raindance Select S** showerpipe 240 2jet
met thermostaat
 # 27129000, 27129400

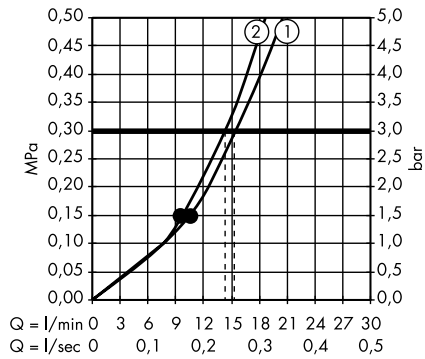

1. Hoofddouche
2. Handdouche

· **Raindance Select S** showerpipe 240 1jet
PowderRain met thermostaat
**# 27633000, 27633140, 27633340,
27633670, 27633700, 27633990**

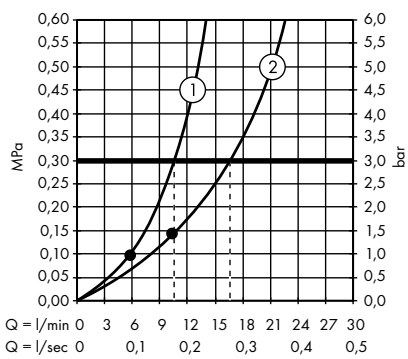

1. Handdouche
2. Hoofddouche

· **Raindance E** showerpipe 360 1jet
met thermostaat
 # 27112000

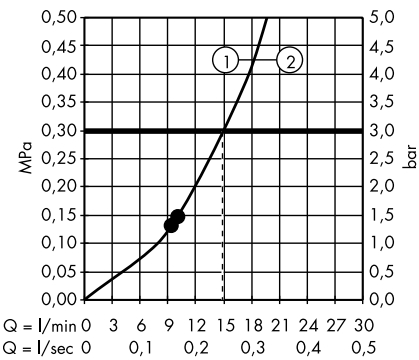

1. Hoofddouche
2. Handdouche

· **Raindance E** showerpipe 360 1jet
met badthermostaat
 # 27113000, 27113400

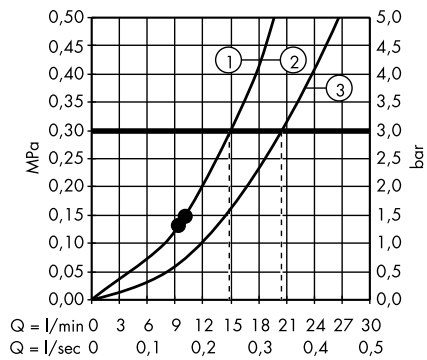

1. Handdouche
2. Hoofddouche
3. Baduitloop

De waterdoorlaat is gemeten met passende themostaten/kranen/ stopkranen om de praktijk zo waarheidsgetrouw te kunnen simuleren.

· **Raindance E** showerpipe 360 1jet met ShowerTablet Select 300
 # 27288000, 27288400

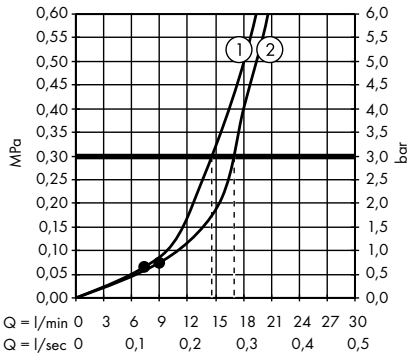

1. Handdouche
2. Hoofddouche

· **Raindance E** showerpipe 300 1jet met ShowerTablet 600
 # 27363000

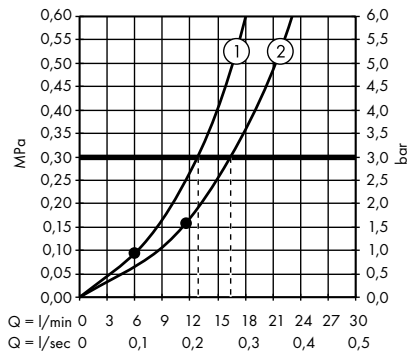

1. Handdouche
2. Hoofddouche

· **Raindance E** showerpipe 300 1jet EcoSmart 9 l/ min met ShowerTablet 600
 # 27364000

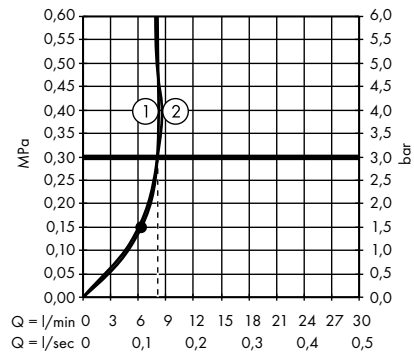

1. Handdouche
2. Hoofddouche

· **Raindance E** showerpipe 300 1jet met ShowerTablet 350
 # 27361000

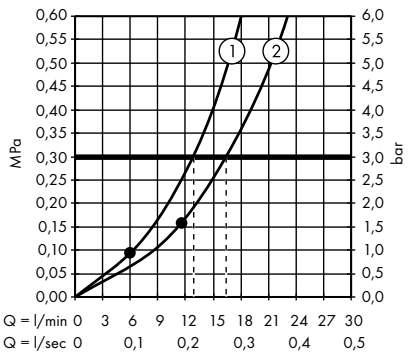

1. Handdouche
2. Hoofddouche

· **Raindance E** showerpipe 300 1jet EcoSmart 9 l/ min met ShowerTablet 350
 # 27362000

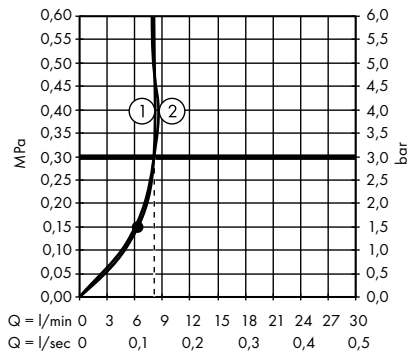

1. Handdouche
2. Hoofddouche

· **Raindance S** showerpipe 300 1jet met thermostaat
 # 27114000

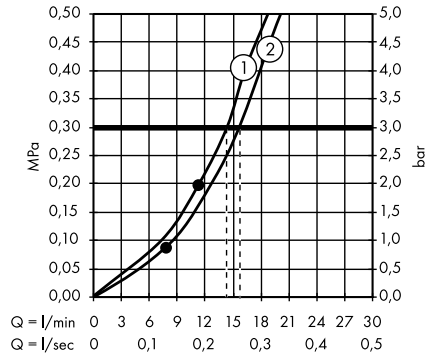

1. Hoofddouche
2. Handdouche

· **Raindance S** showerpipe 240 1jet met thermostaat
 # 27115000

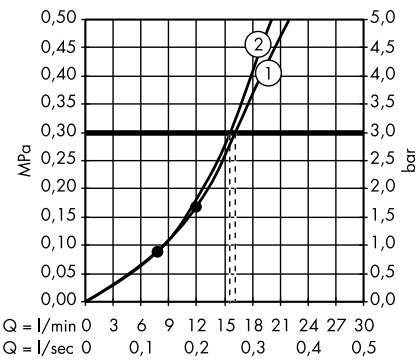

1. Hoofddouche
2. Handdouche

· **Raindance S** showerpipe 240 1jet EcoSmart 9 l/ min met thermostaat
 # 27116000

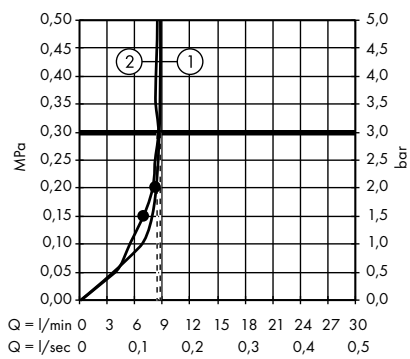

1. Hoofddouche
2. Handdouche

· **Raindance S** showerpipe 240 1jet met badthermostaat
 # 27117000

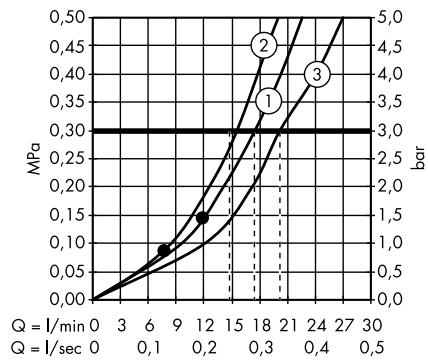

1. Hoofddouche
2. Handdouche
3. Baduitloop

· **Croma Select E** showerpipe 180 2jet
met thermostaat
 # 27256400

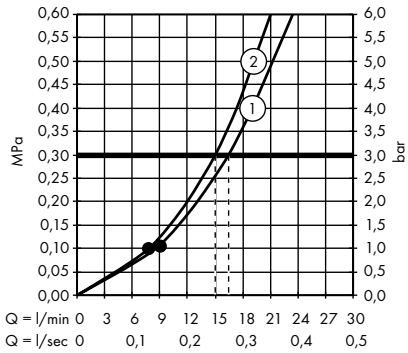

1. Hoofddouche
2. Handdouche

· **Croma Select E** showerpipe 180 2jet
EcoSmart 9 l/ min met thermostaat
 # 27257400

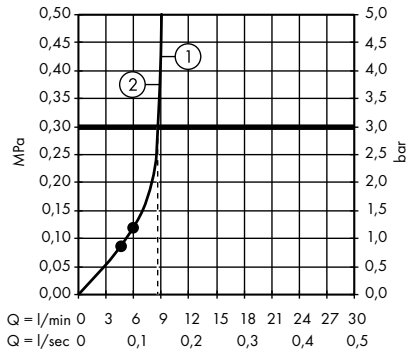

1. Hoofddouche
2. Handdouche

· **Croma Select E** showerpipe 180 2jet
met badthermostaat
 # 27352400

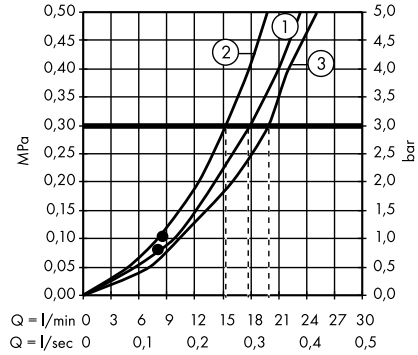

1. Hoofddouche
2. Handdouche
3. Baduitloop

· **Croma Select E** showerpipe 180 2jet
met ééngreeps douchemengkraan
 # 27258400

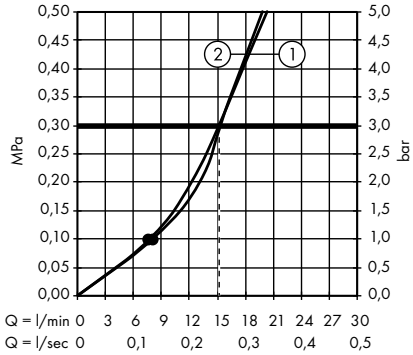

1. Hoofddouche
2. Handdouche

· **Croma Select E** semipipe multi
met thermostaat
 # 27248400

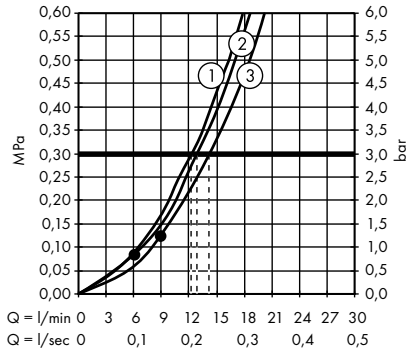

1. Massage
2. IntenseRain
3. SoftRain

· **Croma Select S** showerpipe 280 1jet
met thermostaat
 # 26790000

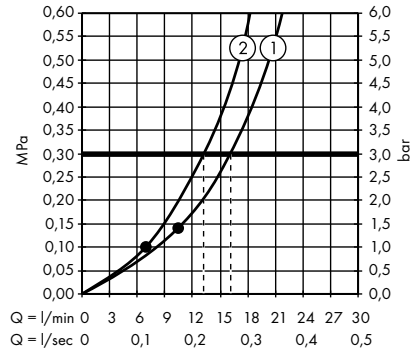

1. Hoofddouche
2. Handdouche

· **Croma Select S** Showerpipe 280 1jet
met thermostaat en handdouche Raindance
Select S 120
 # 26890140, 26890340, 26890670,

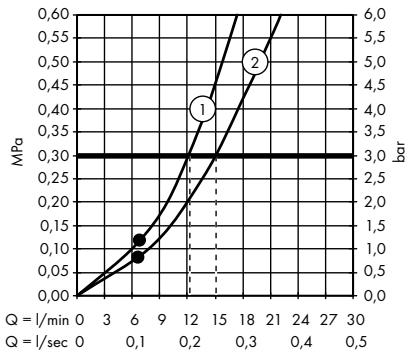

1. Hoofddouche
2. Handdouche

· **Croma Select S**
 # 26891140, 26891340, 26891670,
26891700, 26891990

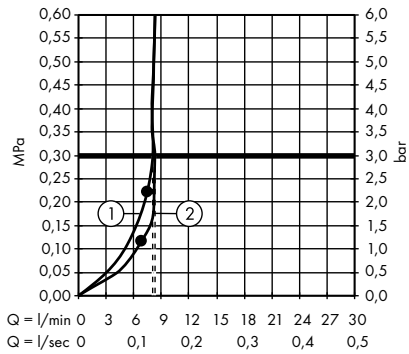

1. Hoofddouche
2. Handdouche

· **Croma Select S** showerpipe 280 1jet
EcoSmart 9 l/ min met thermostaat
 # 26794000

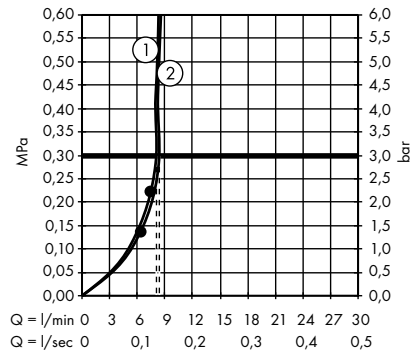

1. Hoofddouche
2. Handdouche

De waterdoorlaat is gemeten met passende themostaten/kranen/ stopkranen om de praktijk zo waarheidsgetrouw te kunnen simuleren.

· **Croma Select S** showerpipe 280 1jet met badthermostaat
 # 26792000

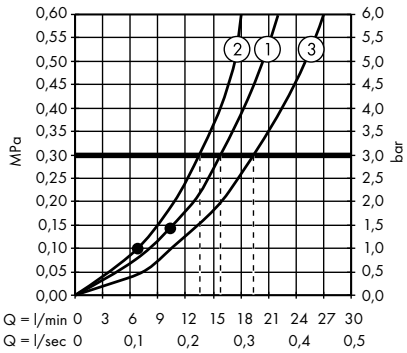

1. Hoofddouche
2. Handdouche
3. Baduitloop

· **Croma Select S** showerpipe 280 1jet met ééngreeps mengkraan
 # 26791000

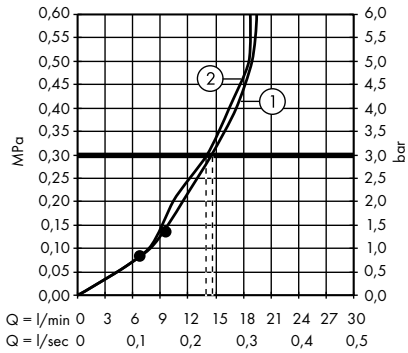

1. Hoofddouche
2. Handdouche

· **Croma Select S** showerpipe 280 1jet Reno
 # 26793000

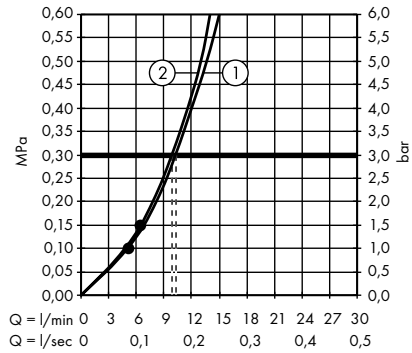

1. Handdouche
2. Hoofddouche

· **Croma Select S** showerpipe 180 2jet met thermostaat
 # 27253400

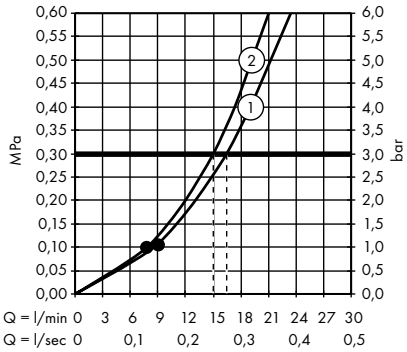

1. Hoofddouche
2. Handdouche

· **Croma Select S** showerpipe 180 2jet EcoSmart 9 l/ min met thermostaat
 # 27254400

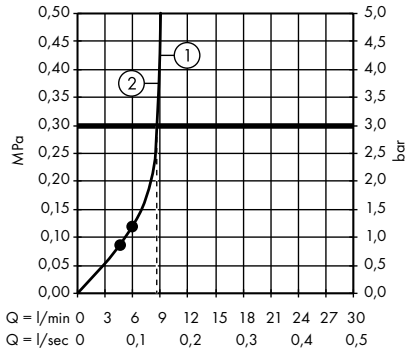

1. Hoofddouche
2. Handdouche

· **Croma Select S** showerpipe 180 2jet met badthermostaat
 # 27351400

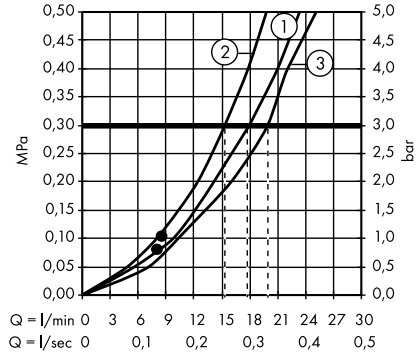

1. Hoofddouche
2. Handdouche
3. Baduitloop

· **Croma Select S** showerpipe 180 2jet met ééngreeps douchemengkraan
 # 27255400

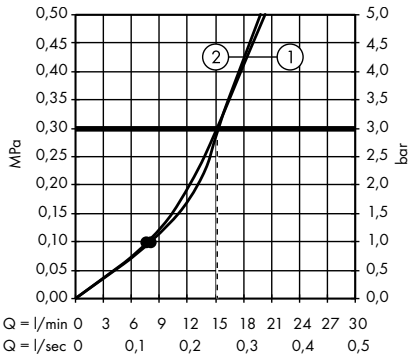

1. Hoofddouche
2. Handdouche

· **Croma Select S** semipipe multi met thermostaat
 # 27247400

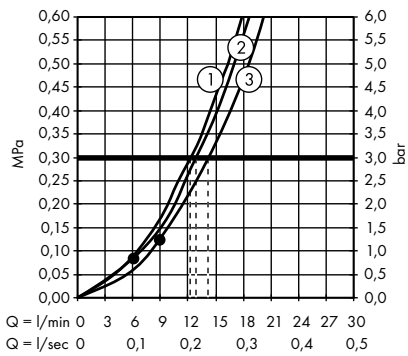

1. Massage
2. IntenseRain
3. SoftRain

· **Croma E** showerpipe 1jet met thermostaat
 # 27630000

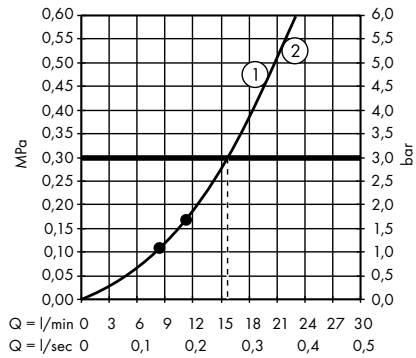

1. Handdouche
2. Hoofddouche

· **Croma E** showerpipe 280 1jet EcoSmart
met thermostaat
 # 27660000

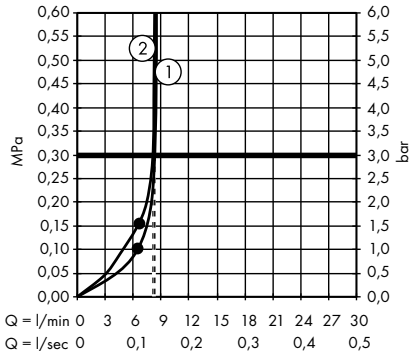

1. Handdouche
2. Hoofddouche

· **Croma E** showerpipe 280 1jet
met badthermostaat
 # 27687000

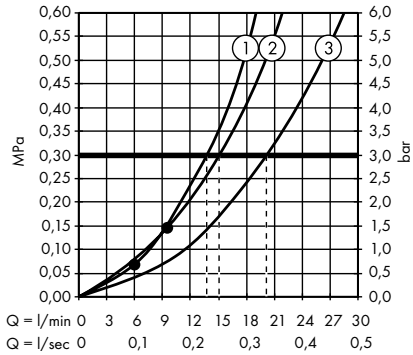

1. Handdouche
2. Hoofddouche
3. Baduitloop

· **Croma** showerpipe 220 1jet
met thermostaat
 # 27185000

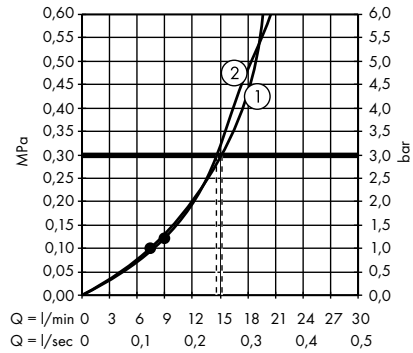

1. Hoofddouche
2. Handdouche

· **Croma** showerpipe 220 1jet EcoSmart
9 l/ min met thermostaat
 # 27188000

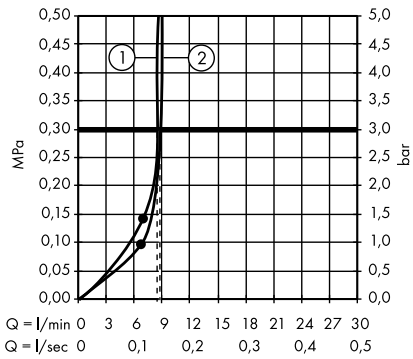

1. Hoofddouche
2. Handdouche

· **Croma** showerpipe 220 1jet
met badthermostaat
 # 27223000

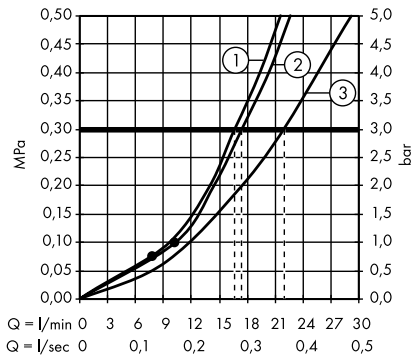

1. Hoofddouche
2. Handdouche
3. Baduitloop

· **Croma** showerpipe 220 1jet met ééngreeps
douchemengkraan
 # 27222000

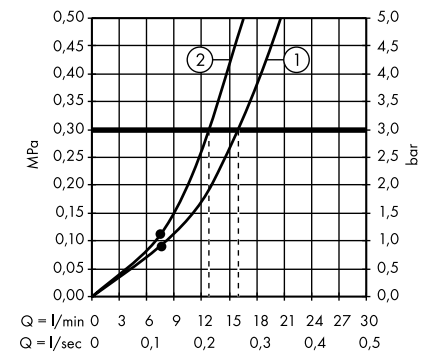

1. Hoofddouche
2. Handdouche

· **Croma** showerpipe 220 1jet Reno
 # 27224000

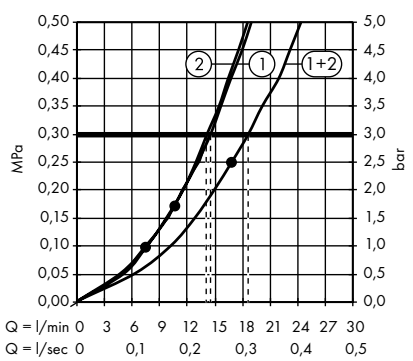

1. Handdouche
2. Hoofddouche

· **Crometta E** showerpipe 240 1jet
met thermostaat
 # 27271000

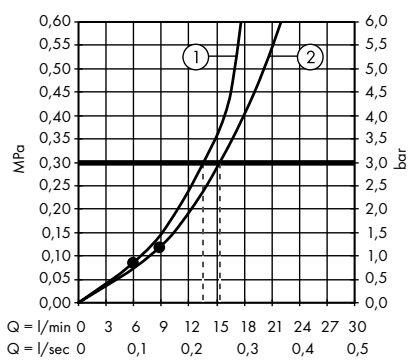

1. Handdouche
2. Hoofddouche

· **Crometta E** showerpipe 240 1jet EcoSmart
met thermostaat
 # 27281000

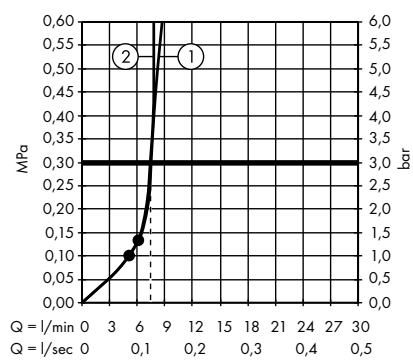

1. Handdouche
2. Hoofddouche

hansgrohe doorstroomdiagrammen

De waterdoorlaat is gemeten met passende themostaten/kranen/ stopkranen om de praktijk zo waarheidsgetrouw te kunnen simuleren.

· **Crometta E** showerpipe 240 1jet
met badthermostaat
 # 27298000

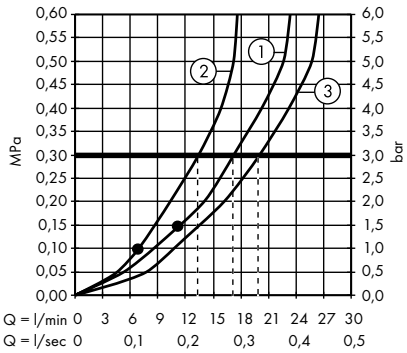

1. Hoofddouche
2. Handdouche
3. Baduitloop

· **Crometta E** showerpipe 240 1jet
met ééngreeps douchemengkraan
 # 27284000

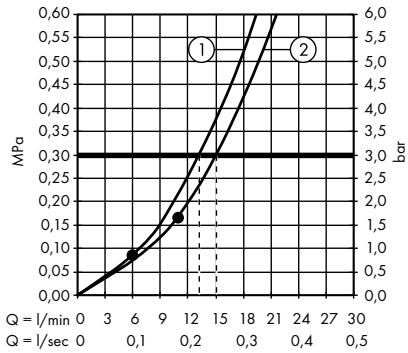

1. Handdouche
2. Hoofddouche

· **Crometta E** showerpipe 240 1jet EcoSmart
9 l/ min Reno
 # 27289000

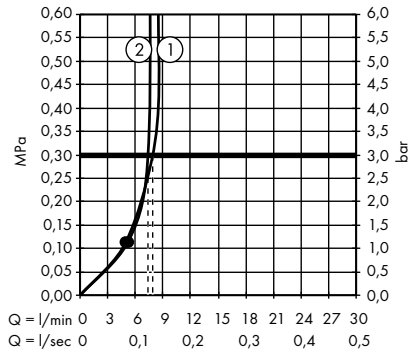

1. Handdouche
2. Hoofddouche

· **Crometta S** showerpipe 240 1jet
met thermostaat
 # 27267000

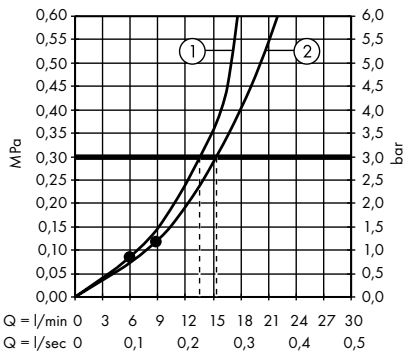

1. Handdouche
2. Hoofddouche

· **Crometta S** showerpipe 240 1jet EcoSmart
9 l/ min met thermostaat
 # 27268000

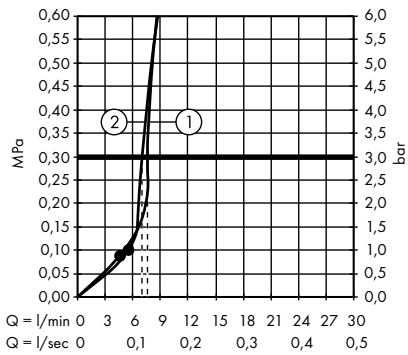

1. Handdouche
2. Hoofddouche

· **Crometta S** showerpipe 240 1jet
met badthermostaat
 # 27320000

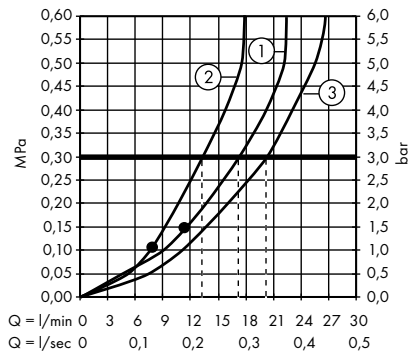

1. Hoofddouche
2. Handdouche
3. Baduitloop

· **Crometta S** Crometta S 240 1jet
Showerpipe met mengkraan
 # 27269000

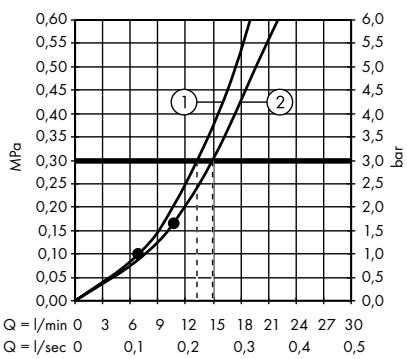

1. Handdouche
2. Hoofddouche

· **Crometta S** showerpipe 240 1jet EcoSmart
9 l/ min Reno
 # 27270000

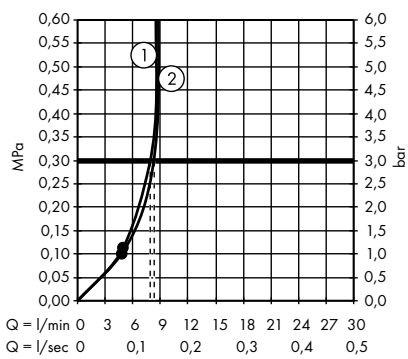

1. Handdouche
2. Hoofddouche

· **Vernis Blend** Showerpipe 200 1jet
met douchethermostaat
 # 26276000, 26276670

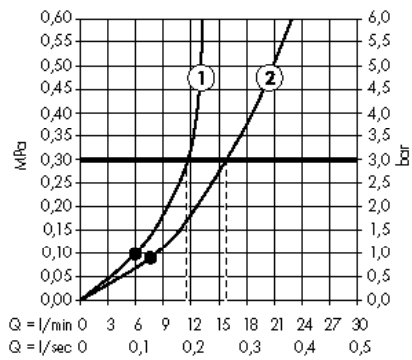

1. Hoofddouche
2. Handdouche

· **Vernis Blend** Showerpipe
 # 26089000, 26089670

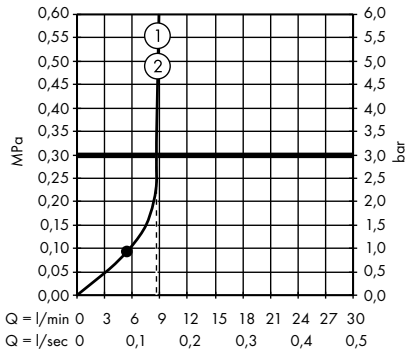

1. Hoofddouche
2. Handdouche

· **Vernis Blend** Showerpipe 200 1jet
met douchethermostaat Green
 # 26318000

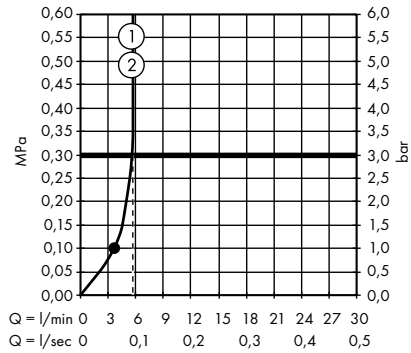

1. Hoofddouche
2. Handdouche

· **Vernis Blend** Showerpipe 200 1jet
met badthermostaat
 # 26274000

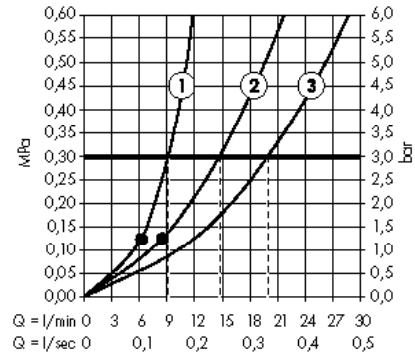

1. Hoofddouche
2. Handdouche
3. Baduitloop

· **Vernis Blend** Showerpipe
met badthermostaat EcoSmart
 # 26079000

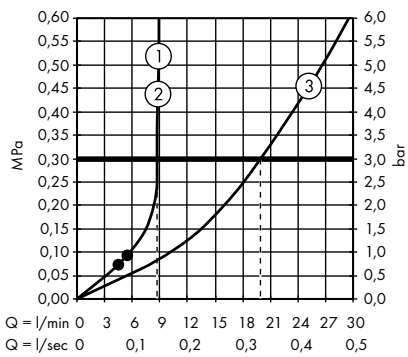

1. Hoofddouche
2. Handdouche
3. Baduitloop

· **Vernis Blend** Showerpipe 200 1jet Reno
EcoSmart
 # 26099000, 26099670

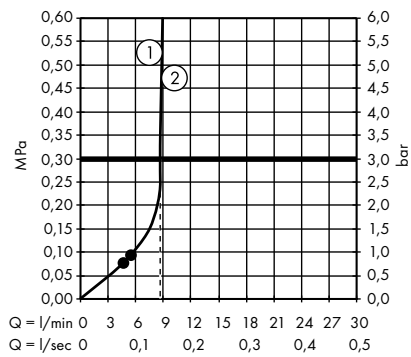

1. Hoofddouche
2. Handdouche

· **Vernis Blend** Showerpipe 200 1jet Reno
 # 26272000, 26272670

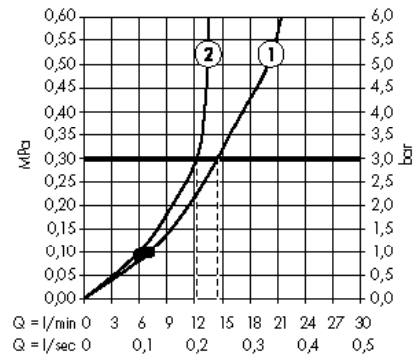

1. Handdouche
2. Hoofddouche

· **Vernis Shape** Showerpipe 230 1jet
met douchethermostaat
 # 26286000, 26286670

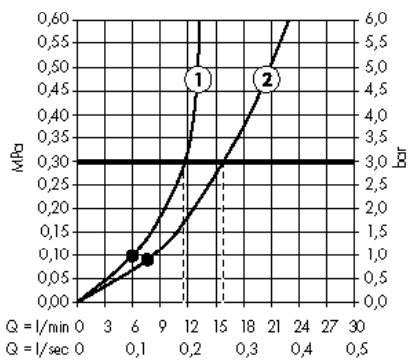

1. Hoofddouche
2. Handdouche

· **Vernis Shape** Showerpipe 230 1jet
met douchethermostaat EcoSmart
 # 26097000, 26097670

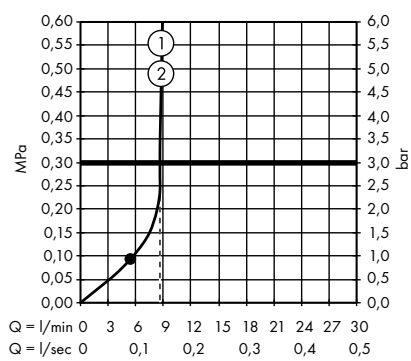

1. Hoofddouche
2. Handdouche

· **Vernis Shape** Showerpipe 230 1jet Green
met douchethermostaat
 # 26319000

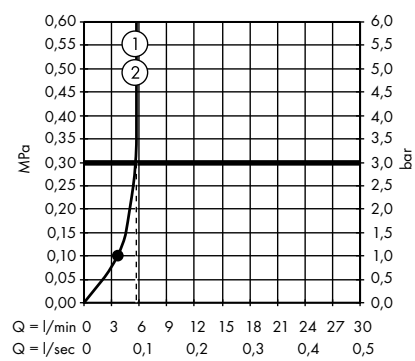

1. Hoofddouche
2. Handdouche

hansgrohe doorstroomdiagrammen

De waterdoorlaat is gemeten met passende themostaten/kranen/ stopkranen om de praktijk zo waarheidsgetrouw te kunnen simuleren.

· **Vernis Shape** Showerpipe 280 1jet met badthermostaat
 # 26284000

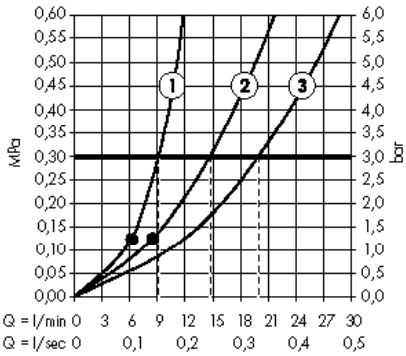

1. Hoofddouche
2. Handdouche
3. Baduitloop

· **Vernis Shape** Showerpipe 230 1jet EcoSmart met badthermostaat
 # 26098000

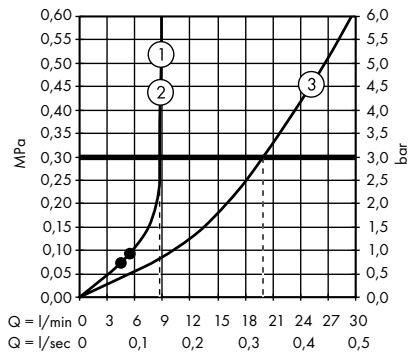

1. Hoofddouche
2. Handdouche
3. Baduitloop

· **Vernis Shape** Showerpipe 230 1jet Reno E
 # 26282000, 26282670

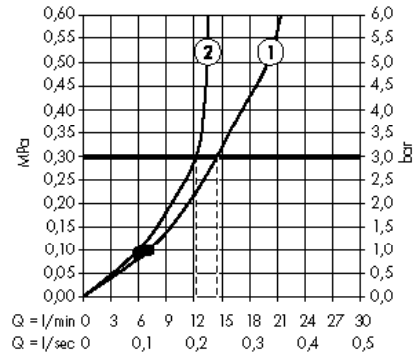

1. Handdouche
2. Hoofddouche

· **Vernis Shape** Showerpipe 230 1jet Reno EcoSmart 9l/ min
 # 26289000, 26289670

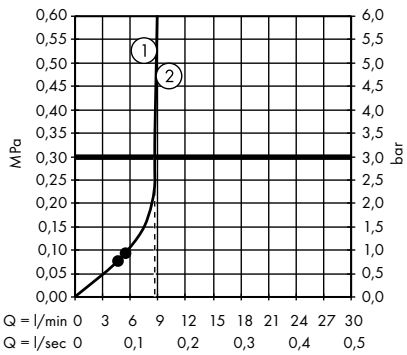

1. Hoofddouche
2. Handdouche

· **Raindance** douchepaneel 180 2jet opbouw
 # 27008000, 27008400

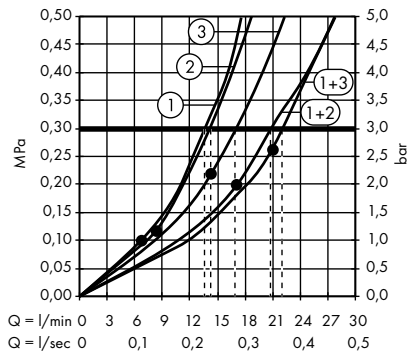

1. Handdouche
2. Rain krachtige regenstraal
3. Rainflow

Hansgrohe
hansgrohe.nl

Hansgrohe CoolStart
hansgrohe.nl/coolstart

Spare parts shop
spares.hansgrohe.com

Planning-Data
pro.hansgrohe.nl/planningsdata

The WaterStudio Amsterdam
www.waterstudio-amsterdam.nl

Ontdek meer over de wereld van hansgrohe op **pro.hansgrohe.nl** of **hansgrohe.nl**.

Kijk hier voor hansgrohe online en social media.

nl-NL hansgrohe Adviesverkoopprijslijst 2022 kranen en douches. Prijs- en modelwijzigingen voorbehouden.
Artikelnummer 52057150 . Geprint in Duitsland.

4 059625 326817

Voor alle producten geldt: zolang de voorraad strekt. Producten kunnen vanwege materiaaltekorten, onderbrekingen in de toeleveringsketen of andere gebeurtenissen door overmacht tijdelijk niet op voorraad zijn. Neem voor meer informatie contact met ons op.

Hansgrohe · Naritaweg 126 · 1043 CA Amsterdam
Telefoon 020- 606 2400 · info@hansgrohe.nl · www.hansgrohe.nl

MIX
Paper from responsible sources
FSC® C010156